monin

CATALOGUE

QUINCAILLERIE

BÂTIMENT

AGENCEMENT

Fabricant Français

monin *plus qu'un fabricant de quincaillerie*

MONIN,
la garantie d'un industriel

Une stratégie de développement durablement axée sur l'innovation et fondée sur un savoir-faire bicentenaire permet la société Monin de vous présenter chaque année de nombreuses nouveautés tout en vous apportant la garantie d'un industriel français.

C'est en nous appuyant sur cette exceptionnelle longévité que nous nous projetons dans l'avenir et garantissons ainsi à nos clients la pérennité de nos services et de notre gamme.

Nos méthodes de management et de développement, adossées à une culture d'entreprise forte et innovante, ont toujours placé la société Monin à la tête de toutes les révolutions, qu'elles soient :

- industrielles (fabrication automatique de charnières depuis 1876),
- informatiques (précurseur depuis 1969),
- Internet (interface client en temps réel).

CHIFFRES CLÉS

200 ans de savoir-faire

- Plus de 200 personnes dont 30 personnes dédiées au commerce
- 2000 clients Professionnels
- 6000 articles
- 3 sites de fabrication
- 150 presses de découpe de 5 à 400 tonnes
- 6 presses d'injection plastique de 30 à 160 tonnes
- 3 centres d'usinage
- 3 robots de soudure
- 2 cintreuses
- Ligne de production avec emballage en ligne
- Lignes de traitement de surface (zingage, passivation épaisse, peinture époxy, cataphorèse)
- 4500 tonnes d'acier transformées par an
- 300 tonnes d'aluminium transformées par an
- Séries de 500 à 4 000 000 de pièces par an
- 2 plateformes logistique
- 120 millions de pièces expédiées par an

Expert technique en **découpe, formage** des métaux (plats et tubes), **soudure, injection** et **surmoulage** des matériaux plastiques, la société Monin intègre un savoir-faire complémentaire de conception et réalisation des outillages.

Cette maîtrise complète du processus nous permet excellence et réactivité.

Tous nos produits sont développés en CAO/DAO au sein de nos services R&D par des ingénieurs, architectes et techniciens et testés dans notre laboratoire d'essai avant d'être mis en production.

Le résultat de cette longue histoire se concrétise aujourd'hui par :

- 6 000 références tenues en stock,
- 3 sites de fabrication pilotés par GPAO-ERP,
- 2 plateformes logistiques entièrement informatisées.

Monin est le spécialiste de toute la quincaillerie destinée aux secteurs du bâtiment, de l'agencement et de l'industrie ainsi que de l'équipement du jardin. L'entreprise s'ouvre aussi sur de nouvelles solutions techniques destinées à l'équipement des ouvrants de la maison : motorisations de volets battants, portails et clôtures en aluminium.

Plus de
6000 références
en stock permanent

SERVIR LE CLIENT

Nos 200 ans d'expérience sur le marché de la quincaillerie ont permis à la société Monin de gagner la confiance de plus de 4000 professionnels, présents en France et en Europe, grâce à une large gamme de produits et l'attention portée à la satisfaction de nos clients.

20% DE NOTRE ACTIVITÉ COMMERCIALE DÉDIÉE À L'EXPORT

- Belgique
- Pays-Bas
- Allemagne
- Italie
- Espagne
- Afrique du Nord
- DOM-TOM

Le service commercial MONIN : proximité, réactivité et efficacité

Des interlocuteurs dédiés par marchés, partenaires de votre croissance :

- Un responsable grands comptes Pro, Négoces et GS
- Un responsable grands comptes Industrie
- Un responsable grands comptes Export

Une force de vente itinérante proche de vous et dynamique :

Des commerciaux à votre service qui vont à votre rencontre sur l'ensemble du territoire français et européen et disponibles pour :

- Vous présenter notre offre commerciale ainsi que nos nouveautés.
- Vous proposer des tournées avec vos commerciaux.
- Vous apporter des solutions personnalisées à vos besoins spécifiques.

Des commerciaux et un Service Client à votre entière disposition :

L'ensemble de notre équipe commerciale est à votre service pour répondre très rapidement à toutes vos questions :

- Toutes vos demandes de devis.
- Toutes vos questions techniques.

Elle se met également à votre disposition pour vous accompagner dans le développement de vos marchés, notamment par le conseil à la pose et à l'utilisation de nos produits, afin de vous garantir un maximum de satisfaction auprès de vos clients.
Par ailleurs, le Groupe Monin, fabricant français et indépendant, assure grâce à son service après-vente la réparation et/ou l'échange de tout produit sous garantie. Notre SAV est également disponible pour intervenir sur vos chantiers.

Un système d'information dédié à la Gestion de la Relation Client :

Afin d'anticiper vos attentes et mieux vous servir, notre ERP intègre toutes les données relatives à votre fonctionnement permettant :

- Une meilleure réactivité dans le traitement de vos demandes.
- Une connaissance optimisée de vos besoins.

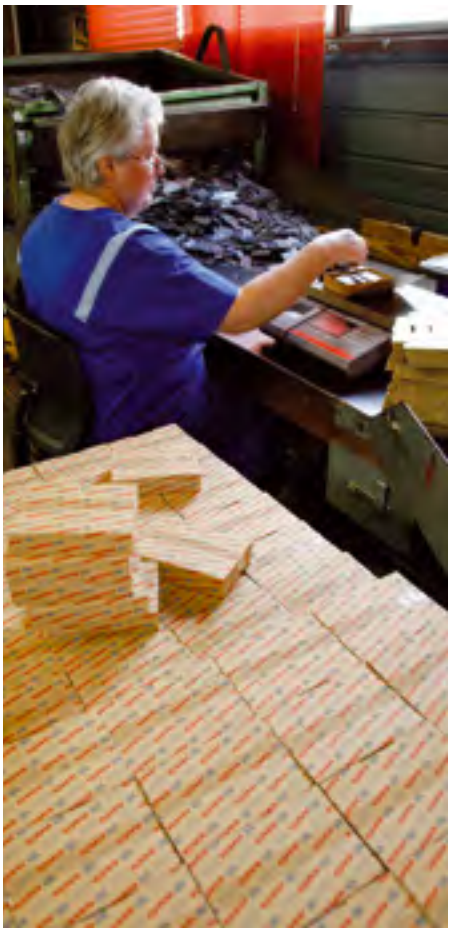

Grâce à ses sites de production dédiés en France et sa nouvelle plateforme logistique, la société Monin vous apporte le service et la réactivité dont vous avez besoin pour vous développer.

Notre engagement quotidien : **proximité, service et disponibilité**.
Pour toutes vos demandes, notre équipe commerciale est joignable par téléphone, fax ou courrier électronique. Grâce à un accès sécurisé sur notre site Internet (www.monin.fr), vous pouvez également consulter en instantané le suivi de vos commandes et gérer personnellement votre compte client.
Nous traitons vos commandes dans les plus brefs délais et assurons une expédition sous 48h de l'ensemble des produits de notre catalogue dès réception des accusés de commandes.
La tenue en stock de plus de 90% de nos références vous garantit une grande sérénité dans votre activité commerciale et vous permet également de faire face à toute urgence.

Nous fabriquons plus de 95% de nos références, ce qui nous permet de vous offrir une réactivité très importante dès l'enregistrement de vos commandes.

En temps et en heure, des expéditions sous contrôle :

La gestion de notre stock en FIFO vous garantit une expédition sous 48h de l'ensemble de notre catalogue. Pour toute commande spécifique, un délai de fabrication et de livraison particulier à chaque produit est déterminé, en accord avec nos clients.
Nous suivons en temps réel les délais de livraison avec nos transporteurs, ce qui nous permet d'anticiper tout retard de livraison éventuel.

Équipe commerciale

- Une force de vente itinérante constituée de 13 commerciaux déployés à travers toute la France.
- Une force de vente sédentaire constituée de 7 assistantes
- Une équipe de 2 spécialistes de l'export.
- Conseil et devis immédiats sur simple demande

Stockage

- Plate-forme logistique de 2500 m²
- Un stock permanent de 6000 références (adressées), gérées en FIFO (rotation des stocks)
- Disponibilité immédiate de l'ensemble de la gamme

Distribution/Livraison

- Préparation de commandes informatisée
- 120 000 lignes de commandes préparées annuellement
- Livraison par affrètement, messagerie ou service rapide
- Expédition sous 48 heures pour toute commande passée avant 11h et portant sur notre catalogue

NOTRE SAVOIR-FAIRE

Analyser, industrialiser, fabriquer, innover

L'innovation à votre service

Afin de mettre à la disposition de nos clients nos meilleures prestations et répondre le plus fidèlement à vos besoins, notre équipe R&D, composée de professionnels du secteur, travaille selon des processus rigoureux de suivi de projets.
En veille concurrentielle permanente sur les nouveaux moyens de production ou sur les nouveaux produits, nous nous efforçons de maintenir notre technologie au meilleur niveau.

Nos métiers s'adaptent à vos besoins

Quelle que soit votre problématique, aussi innovante soit-elle, nous vous proposons des solutions complètes en nous appuyant sur nos différents métiers :

- Injection plastique.
- Découpe des métaux (aluminium, acier, inox).
- Formage des métaux (pliage, cambrage).
- Soudure
- Traitement de surface (zingage, passivation épaisse, peinture époxy, cataphorèse).
- Assemblage.
- Emballage.

Notre souplesse de fonctionnement nous permet également de nous adapter à vos besoins en termes de quantités de fabrication, de la petite série (quelques centaines de pièces) jusqu'aux grandes séries (4 millions de pièces à l'année).

Un processus d'industrialisation et de production performant

Notre processus d'industrialisation, défini à partir d'un cahier des charges précis s'articule autour de plusieurs phases, depuis la réalisation de plans, de prototypes, de tests de validation dans notre laboratoire d'essai (efforts, fatigue, corrosion), jusqu'à la détermination des outils et des équipements qui assureront une meilleure productivité et la maîtrise des coûts.

La gestion de notre production pilotée par ERP nous permet de suivre en temps réel la fabrication de nos produits sur l'ensemble de nos sites de production ce qui garantit à notre clientèle le respect des délais convenus.

RECHERCHE & DÉVELOPPEMENT

L'équipe technique et commerciale est à la disposition de nos clients pour étudier, développer, adapter ou créer une offre optimisée et innovante. Ce service valide tout concept de produit nouveau par la réalisation de plans 3D ou de prototypes usinés ou stéréolithographiés. C'est notre engagement pour la réussite d'un projet commun.

Fort de nos 5 brevets, notre service R&D est en perpétuelle innovation pour proposer de nouveaux produits à notre gamme, répondant ainsi de manière la plus pertinente aux attentes des marchés.

Fabricant Français

Nous produisons chaque année plus de 120 millions de pièces, grâce à un parc machine conséquent, comprenant, entres autres :

- 150 presses de découpe de 5 à 400 tonnes,
- 6presses d'injection plastique de 30 à 160 tonnes,
- 3 centres d'usinage,
- Lignes de traitement de surface (zingage, passivation épaisse, peinture époxy, cataphorèse)

Qualité, sécurité, environnement au cœur de notre fonctionnement :

Dans une recherche continue de performance, nous déployons un management intégré de la qualité , de la sécurité et de l'environnement. Aujourd'hui nous maîtrisons les risques inhérents à nos métiers par un travail accru de prévention. Nous avons à cœur de développer pour notre personnel des conditions de travail agréables et tenons à respecter notre environnement. Des formations régulières intègrent l'ensemble de nos collaborateurs au cœur de ce management. Chaque produit est validé à chaque étape de fabrication en auto-contrôle suivant des gammes de contrôle précises établies par notre service qualité. A chaque étape, en cas de problématique, le service qualité est immédiatement alerté et à le pouvoir de stopper la production. La maîtrise de nos produits est ainsi garantie.

Nous déployons autour de chacun de nos processus (qu'ils soient opérationnels comme la fabrication ou supports comme l'industrialisation) des audits permanents assurant un contrôle rigoureux de ces derniers. Ceci nous permet également de déployer une boucle d'amélioration.

Une démarche forte d'amélioration continue, basée sur les outils tels que les 5S, la TPM ou encore le SMED, imprègne la philosophie de Monin. Nous plaçons nos collaborateurs au cœur de nos innovations en développant leurs nombreuses idées et améliorant ainsi chaque jour notre performance et la maîtrise des coûts.

LABORATOIRE D'ESSAI

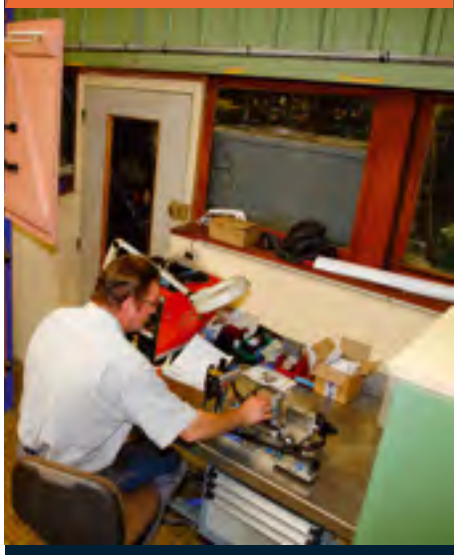

Depuis sa création, notre laboratoire teste et participe aux évolutions de la norme NF. Nos produits sont systématiquement passés au banc d'essai avant d'être validés : tests de résistance et d'endurance jusqu'à 200 000 cycles, bancs d'effort... tous ces moyens sont à la disposition de nos clients pour l'étude de produits spéciaux.

SOMMAIRE

BÂTIMENT

PAUMELLES

1. Paumelles

Paumelles de bâtiment *P 12*
Paumelles fortes *P 28*
Paumelles INOX *P 30*
Paumelles de meubles *P 34*

2. Paumelles à souder et bagues pour paumelles

Paumelles à souder *P 37*
Bagues et axes pour paumelles *P 43*

3. Fiches

Fiches à visser *P 44*
Fiches pour meubles *P 47*

PENTURES ET GONDS

4. Pentures et gonds

Pentures *P 50*
Gonds et boulons *P 55*

VERROUS

5. Verrous

Verrous *P 64*

ANNEAUX ET CROCHETS

6. Anneaux et crochets

Anneaux et crochets *P 72*

ACCESSOIRES PORTES ET VOLETS

7. Accessoires portes et volets

Ouvertures et verrouillages portes et volets *P 76*
Motorisations pour volets *P 86*
Accessoires et domotique pour motorisation *P 88*
Accessoires volet roulant *P 89*
Sécurité du volet et de la porte *P 92*

ACCESSOIRES PORTAILS ET CLÔTURES

8. Accessoires portails et clôtures

Accessoires *P 100*

AGENCEMENT

CHARNIÈRES

9. Charnières

Charnières *P 108*
Charnières type caisse *P 122*
Charnières à dégonder *P 123*
Charnières décoratives *P 124*
Charnières invisibles *P 125*

10. Charnières Piano

Charnières piano *P 126*
Charnières piano fortes *P 130*
Charnières capot *P 132*

CRÉMAILLÈRES ET TAQUETS

11. Cremaillères et taquets

Crémaillères et taquet *P 134*
Taquets simples *P 138*

12. Accessoires d'agencement

Accessoires portes coulissantes *P 140*
Aménagement de placards *P 145*
Patins et embouts *p 145*
Autres *p 147*

13. Crémaillères et consoles

Crémaillère et consoles *P 148*
Accessoires crémaillères et consoles *P 151*

14. Kits étagères

Kits étagères *P 153*
Accessoires cornières *P 160*

FERMETURES

15. Fermetures à levier et crochets

Fermetures à levier et crochets *P 164*
Crochets *P 175*

16. Portes-cadenas et pontets

Portes-cadenas et pontets *P 178*

17. Loqueteaux

Loqueteaux magnétiques *P 180*
Loqueteaux mécaniques *P 187*

18. Serrures pour portes

Serrures pour portes *P 191*

ASSEMBLAGE

19. Systèmes d'assemblage composite

Système d'assemblage composite *P 196*

20. Equerres et consoles

Equerres et pattes d'assemblage *P 200*
Consoles *P 206*
Système d'assemblage et fixation *P 209*

21. Compas et coulisseaux

Compas *P 211*
Coulisseaux *P 213*

POIGNÉES ET BOUTONS

22. Poignées, boutons, et accessoires

Poignées techniques *P 216*
Accessoires contemporains *P 219*
Accessoires traditionnels *P 220*

INDEX *P 224*
CONDITIONS GÉNÉRALES DE VENTE *P 235*

TABLE OF CONTENTS

BATIMENT

LIFT-OFF HINGES

1. Lift-off hinges
Building hinges *P 12*
Strong hinges *P 28*
Stainless steel hinges *P 30*
Furniture hinges *P 34*

2. Weld on hinges and rings
Weld on hinges *P 37*
rings & axes for hinges *P 43*

3. Drive-in hinges
Drive-in hinges *P 44*
Drive in hinges for furnitures *P 47*

STRAP HINGES AND HINGE-PINS

4. Strap hinges and Hinge-pins
Strap hinges *P 50*
Hinge-pins and bolts *P 55*

BOLTS

5. Bolts
Bolts *P 64*

RINGS AND HOOKS

6. Rings and Hooks
Rings and Hooks *P 72*

DOORS & SHUTTERS ACCESSORIES

7. Doors & shutters accessories
Opening & locking devices for doors and shutters *P 76*
Shutters motorization *P 86*
Accessories and home automation for motorization *P 88*
Rolling shutters accessories *P 89*
Security items for shutters and doors *P 92*

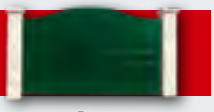

GATES, FENCES ACCESSORIES

8. Gates, fences accessories
Accessories *P 100*

AGENCEMENT

HINGES

9. Hinges
Hinges *P 108*
Hinges *P 122*
Hinge unhinge *P 123*
Ornamental hinges *P 124*
Invisible hinges *P 125*

10. Piano hinges
Piano hinges *P 126*
Strong piano hinges *P 130*
Lid hinges *P 132*

SHELF RAILS AND WEDGES

11. Shelf rails and wedges
Shelf rails and wedges *P 134*
Simple wedges *P 138*

12. Layout accessories
Sliding door accessories *P 140*
Cupboard layout *P 145*
Pads & caps *P 145*
Others *P 147*

13. Shelf rails & brackets
Shelf rails & brackets *P 148*
Shelf rails & brackets accessories *P 151*

14. Shelf sets
Shelf sets *P 153*
Security angle brackets accessories *P 160*

LOCKING

15. Lever locks and hooks
Lever locks and hooks *P 164*
Hooks *P 178*

16. Padlock & catches
Padlock & catches *P 178*

17. Latches
Magnetics latches *P 180*
Mechanics latches *P 187*

18. Door locks
Door locks *P 191*

ASSEMBLING

19. Polypropylene assembling system
Polypropylene assembling system *P 196*

20. Squares and brackets
Angles and fixing lugs *P 200*
Shelve brackets *P 206*
Assembling and fixing systems *P 215*

21. Door stay & sliding silent stay
Door stay *P 211*
Sliding silent stay *P 213*

HANDLES & KNOBS

22. Handles, knobs and accessories
Technical handles *P 216*
Contemporary accessories *P 219*
Traditional accessories *P 220*

INDEX *P 224*
GENERAL CONDITIONS OF SALE *P 235*

La marque NF

La conformité

La marque NF est la preuve que vos paumelles MONIN sont conformes aux caractéristiques de qualité définies dans les normes, les spécifications complémentaires et le référentiel NF 040 Articles de quincaillerie.

Caractéristiques certifiés : dimensions, endurance grade 11 ou 13 - 200 000 cycles.

La certification NF est délivrée par un organisme européen de certification :

AFNOR CERTIFICATION - 11 rue Francis de Pressensé
F - 93571 La Plaine St Denis Cedex.

Le référenciel NF 040 est accessible sur le site www.marque-nf.com

Les finitions

A D =>Acier Décapé (brut)
A Z =>Acier Zingué (blanc)
A Z B =>Acier Zingué Bichromaté (jaune irisé) n'est plus réalisé par le groupe (chrome 6)
A N =>Acier Nickelé (gris brillant)
A L =>Acier Laitonné (jaune brillant)
A Z N =>Acier Zingué Noir (noir)
A E =>Acier Époxy (Poudre couleur cuite au four)
L T =>Laiton
Galva =>Acier Galvanisé

Les matières

DD11 Feuillard laminé à chaud
DC01 Feuillard laminé à froid
Inox 304 Inox couramment utilisé en fabrication
F17, inox utilisé sur certains produits, moins couteux mais moins bonne tenue au Brouillard Salin (rouille)
A B S Acrylonitrile Butadiène Styrène
P O M Polyacétal
P S Polystyrène
P A Polyamide
P P Polypropylène
P V C Polychlorure de vinyle

Les produits

NF: Produit testé et validé suivant la Norme d'essai Française NFEN1935 et la norme dimensionnelle NF126-306.
B C P: Bouchon Cache Paumelle pour paumelle universelle.
Paumelle de Paris: Nommée ainsi au début du siècle dernier lors d'un salon à New York.
Paumelle Picarde: Destinées tout particulièrement au ferrage de menuiseries massives de par leur capacité de charge exceptionnelle. Fabriquée à l'origine en Picardie, ces paumelles doivent leur appellation "picarde" aux chanfreins des lames permettant une grande facilité de pose et un ajustage rigoureux dans les entailles du bois.
Paumelle Électrique: Constituée de 2 profils différents assemblés par soudage, lame découpée, nœud et drapeau issus d'un profil.
Paumelle Maroc: Modèle déposé
Paumelle espagnole: Paumelle avec lame tangente au nœud et congés sur les lames.
Turlupés ou vases: Bouchon de paumelle avec une forme rustique
Congés: Charnière avec des secteurs rayonnés
Dégondable: Séparer la partie mâle de la femelle sans enlèvement d'axe (paumelle).
Débrochable: Séparer la partie mâle de la femelle avec enlèvement d'axe (charnière de porte anglo-saxonne).
Nœud: Partie cylindrique recevant l'axe.
Lame: Partie de la paumelle où se situe les trous de fixation.
Lame dans l'axe: L'épaisseur de la lame est répartie de part et d'autre de l'axe du nœud.
Lame renvoyée: L'épaisseur de la lame est d'un côté de l'axe du nœud.
Lame à plat ou tangente: L'épaisseur de la lame est tangente au nœud.
Drapeau: Liaison entre la lame et le nœud.
Paumelle réversible: Paumelle que l'on peut utiliser en montage à droite ou à gauche
Anti dégondable: Qui empêche la désolidarisation du mâle et de la femelle quand ils sont montés sur un bloc porte fermé.

Finitions sur pièces métalliques

Désignation numérique (suivant norme européenne)	Désignation symbolique	Finition (couleur)	Utilisation	Tenue au B.S
1.0330 et 1.0332	DC01 et DD11	AD: Décapé brut (gris)	Rouille rapidement	0
1.0330 et 1.0332	DC01 et DD11	(AZ) Zingué + blanc + (gris irisé)	Intérieur	48 Heures
1.0330 et 1.0332	DC01 et DD11	AZN: Zingué noir (noir)	Intérieur	72 Heures
1.0330 et 1.0332	DC01 et DD11	Acier + passivation épaisse (gris irisé)	Extérieur sauf bord de mer	96 Heures
1.0330 + ZE	DC01+ ZE	Acier électro zingué	Intérieur / extérieur	120 H
1.0330 et 1.0332	DC01 et DD11	Acier nickelé (argent)	Intérieur	- de 12 Heures
1.0330 et 1.0332	DC01 et DD11	Acier laitonné (or)	Intérieur	- de 12 Heures
1.0330 et 1.0332	DC01 et DD11	Acier + cataphorèse (noir)	Intérieur	96 Heures
1.0330 et 1.0332	DC01 et DD11	Acier +peinture époxy (toutes couleurs)	Extérieur	600 Heures
1.4016	Inox 430 (F17)	Brut ou brossé (gris)	Intérieur	Les aciers de brouillard salin sont peu adaptés aux aciers inoxydables
1.4301	Inox 304 (18/8)	Brut ou brossé (gris)	Extérieur	
EN AW-6060 et EN AW-6061	6060 et 6061	Brut et Anodisé (gris argent, or, champagne, bronze...)	Intérieur / extérieur	Les essais de brouillard salins sont peu adaptés aux aciers inoxydables

BÂTIMENT

PAUMELLES
LIFT-OFF HINGES

1.1 PAUMELLES DE BÂTIMENT

6004 Paumelle de Paris A.Z. Bout carré NF

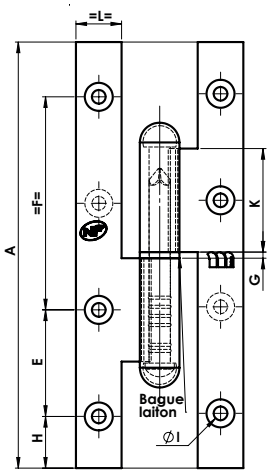

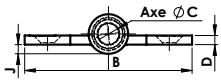

REF.	DESIGNATION	AxB	C	D	E	F	G	H	I	J	K	L	Σ	Kg 100 p.	P
611 060	Droite	80x40	5,9	2,5	24	34	1,6	11	4	2,5	26	11,5	6	7,8	12
611 080	Gauche	80x40	5,9	2,5	24	34	1,6	11	4	2,5	26	11,5	6	7,8	12
611 120	Droite	95x45	5,9	2,5	24	46	1,6	12,5	4	2,5	28	12,5	6	9	12
611 130	Gauche	95x45	5,9	2,5	24	46	1,6	12,5	4	2,5	28	12,5	6	9	12
611 160	Droite	110x55	5,9	3	30	60	1,6	10	4	2,5	32	14	6	13,4	12
611 180	Gauche	110x55	5,9	3	30	60	1,6	10	4	2,5	32	14	6	13,4	12
611 190	Droite	110x60	5,9	3	30	60	1,6	10	4	2,5	33	15	6	14,9	12
611 200	Gauche	110x60	5,9	3	30	60	1,6	10	4	2,5	33	15	6	14,9	12
611 210	Droite	110x70	5,9	3	30	60	1,6	10	4	2,5	33	15	8	15,5	12
611 220	Gauche	110x70	5,9	3	30	60	1,6	10	4	2,5	33	15	8	15,5	12
611 230	Droite	140x55	7	3	35	70	2	17	4,5	3	34	15	8	16,7	12
611 240	Gauche	140x55	7	3	35	70	2	17	4,5	3	34	15	8	16,7	12
611 250	Droite	140x60	7	3,5	38	76	2	13	4,5	3	33	15	8	20,6	12
611 260	Gauche	140x60	7	3,5	38	76	2	13	4,5	3	33	15	8	20,6	12
611 270	Droite	140x70	7	3,5	38	76	2	13	4,5	3	33	15	8	22,5	12
611 280	Gauche	140x70	7	3,5	38	76	2	13	4,5	3	33	15	8	22,5	12
611 290	Droite	160x60	7	3,5	41	82	2	18,5	4,5	3	38	16	8	25	12
611 300	Gauche	160x60	7	3,5	41	82	2	18,5	4,5	3	38	16	8	25	12

Lubrification préconisée 2 fois par an / Cotes en mm / NF paumelle testée 200000 cycles, 80 Kgs

I 6005 I Paumelle de Paris A.Z. Bout rond NF

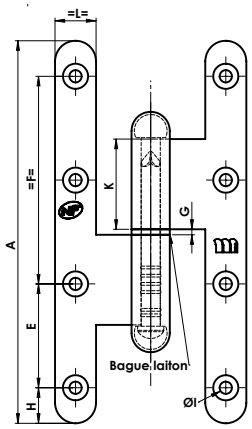

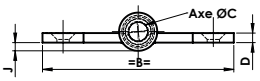

REF.	DESIGNATION	AxB	C	D	E	F	G	H	I	J	K	L	Σ	Kg 100 p.	P
612 210	Droite	80x40	5,9	2,5	24	34	1,6	11	4	2,5	26	11,5	6	7,8	12
612 230	Gauche	80x40	5,9	2,5	24	34	1,6	11	4	2,5	26	11,5	6	7,8	12
612 290	Droite	95x45	5,9	2,5	24	46	1,6	12,5	4	2,5	28	12,5	6	9	12
612 310	Gauche	95x45	5,9	2,5	24	46	1,6	12,5	4	2,5	28	12,5	6	9	12
612 330	Droite	110x50	5,9	3	31	62	1,6	8,5	4	2,5	32	14	6	13,1	12
612 350	Gauche	110x50	5,9	3	31	62	1,6	8,5	4	2,5	32	14	6	13,1	12
612 370	Droite	110x55	5,9	3	30	60	1,6	10	4	2,5	32	14	6	13,4	12
612 390	Gauche	110x55	5,9	3	30	60	1,6	10	4	2,5	32	14	6	13,4	12
612 410	Droite	110x60	5,9	3	30	60	1,6	10	4	2,5	33	15	6	14,9	12
612 430	Gauche	110x60	5,9	3	30	60	1,6	10	4	2,5	33	15	6	14,9	12
612 450	Droite	110x70	5,9	3	30	60	1,6	10	4	2,5	33	15	6	15,5	12
612 470	Gauche	110x70	5,9	3	30	60	1,6	10	4	2,5	33	15	6	15,5	12
612 490	Droite	140x55	7	3	35	70	2	17	4,5	3	34	15	8	16,7	12
612 510	Gauche	140x55	7	3	35	70	2	17	4,5	3	34	15	8	16,7	12
612 530	Droite	140x60	7	3,5	38	76	2	13	4,5	3	33	15	8	20,6	12
612 550	Gauche	140x60	7	3,5	38	76	2	13	4,5	3	33	15	8	20,6	12
612 570	Droite	140x70	7	3,5	38	76	2	13	4,5	3	33	15	8	22,5	12
612 590	Gauche	140x70	7	3,5	38	76	2	13	4,5	3	33	15	8	22,5	12
612 610	Droite	160x60	7	3,5	41	82	2	18,5	4,5	3	38	16	8	25	12
612 630	Gauche	160x60	7	3,5	41	82	2	18,5	4,5	3	38	16	8	25	12

Lubrification préconisée 2 fois par an / Cotes en mm / NF paumelle testée 200000 cycles, 80 Kgs

I 6005 I Easy paumelle composite pour porte de 12 kgs maximum

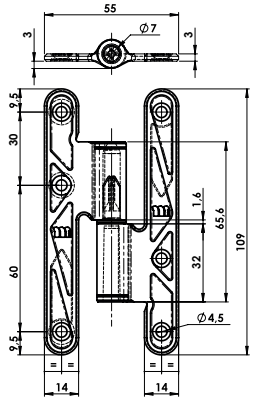

REF.	FINITION	DESIGNATION	DIMENSION	Kg 100 p.	P
610 100	Blanc RAL 9004	Gauche	110x55	1,2	24
610 110	Blanc RAL 9004	Droite	110x55	1,2	24

Cotes en mm

1.1 PAUMELLES DE BÂTIMENT

6009 Paumelle de Paris coudée A.Z. Bout carré

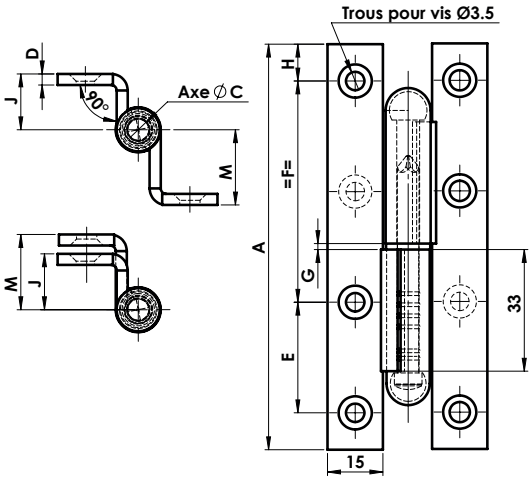

REF.	DESIGNATION	A	Dimension	C	D	E	F	G	H	J	M	O	mm	Kg 100 p.	P
613 010	Droite	110	60x70	5,9	3	30	60	1,6	10	15	20,5	86	6	15,2	12
613 030	Gauche	110	60x70	5,9	3	30	60	1,6	10	15	20,5	86	6	15,2	12
613 050	Droite	140	60x70	7	3,5	38	76	2	13	14,5	19,5	88	8	22,3	12
613 070	Gauche	140	60x70	7	3,5	38	76	2	13	14,5	19,5	88	8	22,3	12

Lubrification préconisée 2 fois par an / Cotes en mm

6010 Paumelle de Paris coudée A.Z. Bout rond

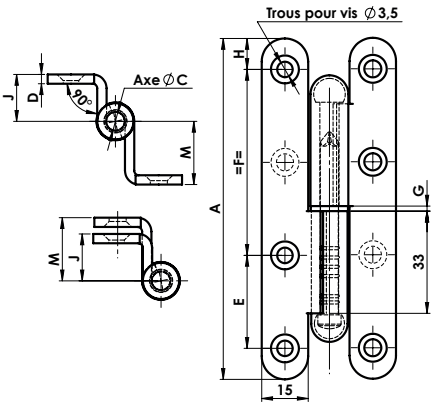

REF.	DESIGNATION	A	Dimension	C	D	E	F	G	H	J	M	O	Q	mm	Kg 100 p.	P
614 010	Droite	110	60x70	5,9	3	30	60	1,6	9,5	15	20,5	86	90	6	15,2	12
614 030	Gauche	110	60x70	5,9	3	30	60	1,6	9,5	15	20,5	86	90	6	15,2	12
614 050	Droite	140	60x70	7	3,5	38	76	2	13	14,5	22,3	88	91	8	22,3	12
614 070	Gauche	140	60x70	7	3,5	38	76	2	13	14,5	22,3	88	91	8	22,3	12

Lubrification préconisée 2 fois par an / Cotes en mm

6013 Paumelle coudée A.Z. Bout rond, à bouchon

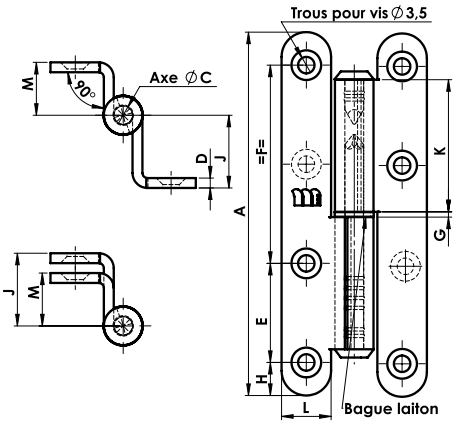

REF.	DESIGNATION	A	DIMENSION	C	D	E	F	G	H	J	K	L	M	mm	Kg 100 p.	P
614 310	Droite	110	60x70	5,7	3	30	60	1,6	10	21	40	15	16,1	6	16,3	12
614 320	Gauche	110	60x70	5,7	3	30	60	1,6	10	21	40	15	16,1	6	16,3	12
614 330	Droite	140	60x70	5,7	3	38	76	1,6	12,5	21	40	15,5	16,1	8	18,1	12
614 340	Gauche	140	60x70	5,7	3	38	76	1,6	12,5	21	40	15,5	16,1	8	18,1	12
614 350	Droite	160	70x80	6,3	3,5	45	90	2,8	11,5	23	43	18	17,5	8	26,5	12
614 360	Gauche	160	70x80	6,3	3,5	45	90	2,8	11,5	23	43	18	17,5	8	26,5	12

Lubrification préconisée 2 fois par an / Cotes en mm

6024 Paumelle A.Z. Bout carré, à bouchon

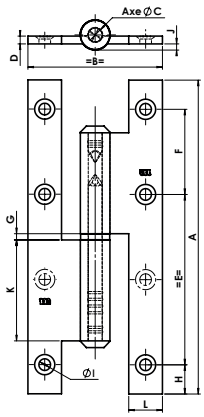

REF.	DESIGNATION	AxB	C	D	E	F	G	H	I	J	K	L	mm	Kg 100 p.	P
616 210	Droite	80x40	5,7	2,5	36	26	1,6	9	4,3	2,5	31	11,5	6	8,3	12
616 220	Gauche	80x40	5,7	2,5	36	26	1,6	9	4,3	2,5	31	11,5	6	8,3	12
616 230	Droite	95x45	5,7	2,5	45	30	1,6	9,5	5	2,5	35	12,5	6	10,2	12
616 240	Gauche	95x45	5,7	2,5	45	30	1,6	9,5	5	2,5	35	12,5	6	10,2	12
616 250	Droite	110x50	5,7	3	60	30	1,6	10	5,1	2,5	40	14	6	14,9	12
616 260	Gauche	110x50	5,7	3	60	30	1,6	10	5,1	2,5	40	14	6	14,9	12
616 390	Droite	110x55	5,7	3	60	30	1,6	10	5,1	2,5	40	14	6	15,1	12
616 400	Gauche	110x55	5,7	3	60	30	1,6	10	5,1	2,5	40	14	6	15,1	12
616 290	Droite	140x55	6,3	3	38	38	2	13	5,2	2,7	43	15	8	18,9	12
616 300	Gauche	140x55	6,3	3	38	38	2	13	5,2	2,7	43	15	8	18,9	12
616 310	Droite	140x60	6,3	3,5	38	38	2,8	13	5,2	2,7	45	15	8	23,3	12
616 320	Gauche	140x60	6,3	3,5	38	38	2,8	13	5,2	2,7	45	15	8	23,3	12
616 350	Droite	160x60	6,3	3,5	44	44	2	14	5,4	2,7	45	16	8	25,5	12
616 360	Gauche	160x60	6,3	3,5	44	44	2	14	5,4	2,7	45	16	8	25,5	12
616 430	Droite	190x65	7	3,5	52	52	2	16,5	5	3	42	18	8	30,5	12
616 440	Gauche	190x65	7	3,5	52	52	2	16,5	5	3	42	18	8	30,5	12

Lubrification préconisée 2 fois par an / Cotes en mm

1.1 PAUMELLES DE BÂTIMENT

6024 Paumelle LAITON Bout carré, à bouchon

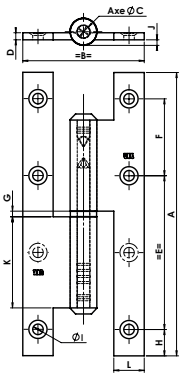

REF.	DESIGNATION	AxB	C	D	E	F	G	H	I	J	K	L	mm	Kg 100 p.	P
616 710	Droite	80x40	5,7	2,5	36	26	1,6	9	4,3	2,5	31	11,5	6	8,3	12
616 720	Gauche	80x40	5,7	2,5	36	26	1,6	9	4,3	2,5	31	11,5	6	8,3	12
616 770	Droite	110x55	5,7	3	60	30	1,6	10	4	2,5	40	14	6	16	12
616 780	Gauche	110x55	5,7	3	60	30	1,6	10	4	2,5	40	14	6	16	12
616 810	Droite	140x55	6,3	3	38	38	2	13	4	3	43	15	8	19,4	12
616 820	Gauche	140x55	6,3	3	38	38	2	13	4	3	45	15	8	19,4	12
616 830	Droite	160x60	6,3	3,5	44	44	2	13	4,5	3	45	16	8	26,3	12
616 840	Gauche	160x60	6,3	3,5	44	44	2	13	4,5	3	45	16	8	26,3	12

Lubrification préconisée 2 fois par an / Cotes en mm

6025 Paumelle A.Z. Bout rond, à bouchon

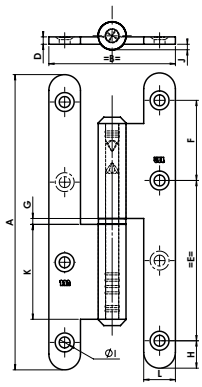

REF.	DESIGNATION	AxB	C	D	E	F	G	H	I	J	K	L	mm	Kg 100 p.	P
617 210	Droite	80x40	5,7	2,5	36	26	1,6	9	4,3	2,5	31	11,5	6	8,3	12
617 220	Gauche	80x40	5,7	2,5	36	26	1,6	9	4,3	2,5	31	11,5	6	8,3	12
617 230	Droite	95x45	5,7	2,5	45	30	1,6	9,5	5	2,5	35	12,5	6	10,2	12
617 240	Gauche	95x45	5,7	2,5	45	30	1,6	9,5	5	2,5	35	12,5	6	10,2	12
617 250	Droite	110x50	5,7	3	60	30	1,6	10	5,1	2,5	40	14	6	14,9	12
617 260	Gauche	110x50	5,7	3	60	30	1,6	10	5,1	2,5	40	14	6	14,9	12
617 390	Droite	110x55	5,7	3	60	30	1,6	10	5,1	2,5	40	14	6	15,1	12
617 400	Gauche	110x55	5,7	3	60	30	1,6	10	5,1	2,5	40	14	6	15,1	12
617 270	Droite	110x60	5,7	3	60	30	1,6	10	5,1	2,5	40	15	6	16	12
617 280	Gauche	110x60	5,7	3	60	30	1,6	10	5,1	2,5	40	15	6	16	12
617 290	Droite	140x55	6,3	3	38	38	2	13	5,2	2,7	43	15	8	18,9	12
617 300	Gauche	140x55	6,3	3	38	38	2	13	5,2	2,7	43	15	8	18,9	12
617 310	Droite	140x60	6,3	3,5	38	38	2,8	13	5,2	2,7	45	15	8	23,3	12
617 320	Gauche	140x60	6,3	3,5	38	38	2,8	13	5,2	2,7	45	15	8	23,3	12
617 330	Droite	140x70	6,3	3,5	38	38	2,8	13	5,2	2,7	45	16	8	25	12
617 340	Gauche	140x70	6,3	3,5	38	38	2,8	13	5,2	2,7	45	16	8	25	12
617 350	Droite	160x60	6,3	3,5	44	44	2	14	5,4	2,7	45	16	8	25,5	12
617 360	Gauche	160x60	6,3	3,5	44	44	2	14	5,4	2,7	45	16	8	25,5	12
612 650	Droite	190x65	7	3,5	52	52	2	16,5	5	3	42	18	8	30,5	12
612 670	Gauche	190x65	7	3,5	52	52	2	16,5	5	3	42	18	8	30,5	12

Lubrification préconisée 2 fois par an / Cotes en mm

Lame femelle réversible pour huisserie bois ou métallique A.Z.

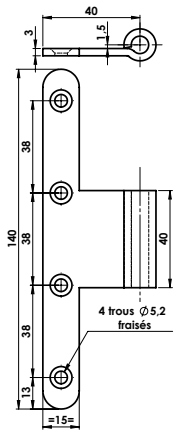

REF.	DIMENSION	Kg 100 p.	P
628520	140 x40	9,9	500

Lubrification préconisée 2 fois par an / Cotes en mm

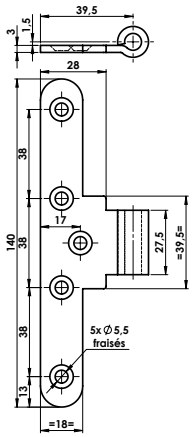

REF.	DIMENSION	Kg 100 p.	P
628540	140x39.5	8,5	250

Lubrification préconisée 2 fois par an / Cotes en mm

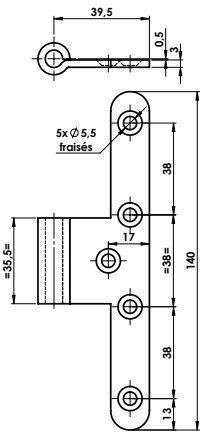

REF.	DIMENSION	Kg 100 p.	P
628590	140x39.5	8,7	250

Lubrification préconisée 2 fois par an / Cotes en mm

1.1 PAUMELLES DE BÂTIMENT

Lame femelle réversible pour huisserie bois ou métallique A.Z.

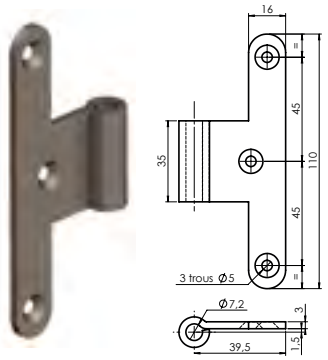

REF.	Kg 100 p.	P
628500	7,5	500

Lubrification préconisée 2 fois par an / Cotes en mm

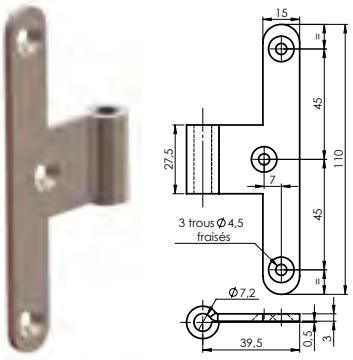

REF.	Kg 100 p.	P
628510	6,7	500

Lubrification préconisée 2 fois par an / Cotes en mm

Lame femelle réversible pour huisserie bois ou métallique A.Z.

Antidégondable/ Anti-effraction

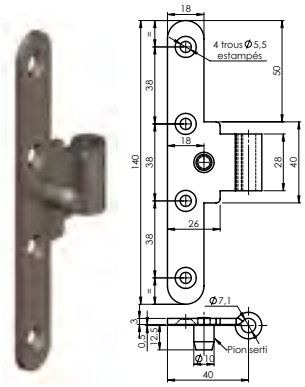

REF.	Kg 100 p.	P
628530	9,4	500

Lubrification préconisée 2 fois par an / Cotes en mm

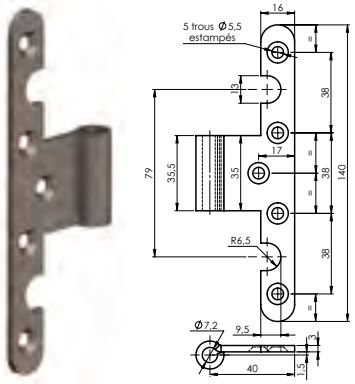

REF.	Kg 100 p.	P
628560	8	500

Lubrification préconisée 2 fois par an / Cotes en mm

Bouchon composite Ø7 mm pour paumelles réversibles

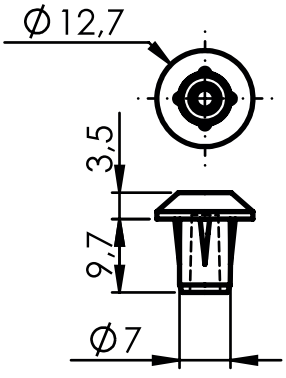

REF.	Kg 100 p.	P
628800	0,1	1000

Lubrification préconisée 2 fois par an / Cotes en mm

6050 «Paumelle universelle» divers ensembles montés

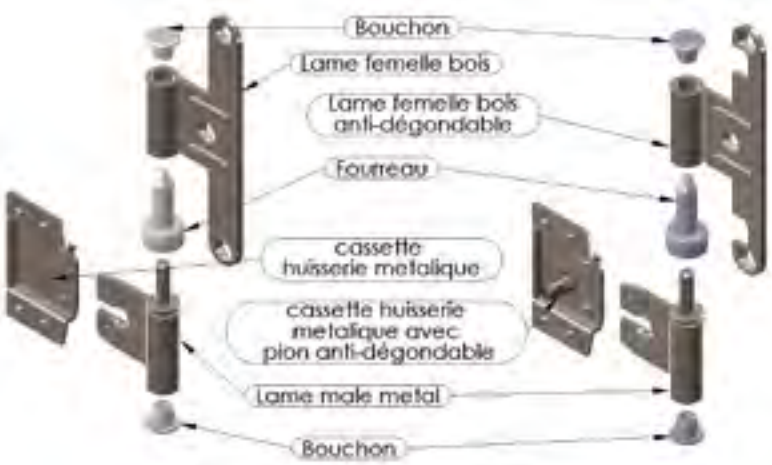

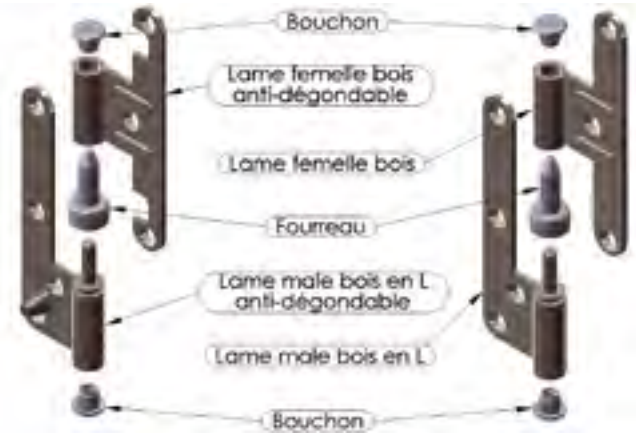

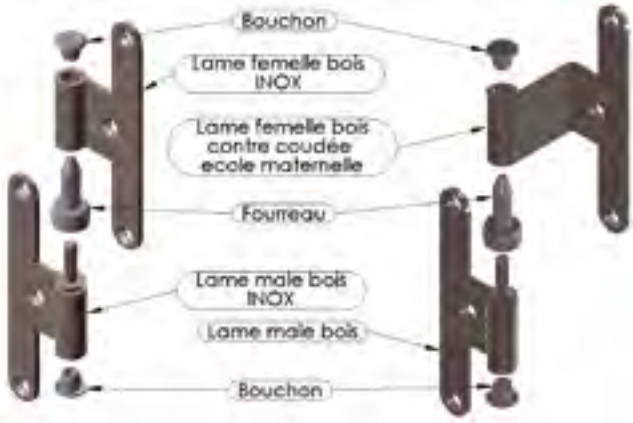

6050 Lame mâle «Paumelle universelle» pour huisserie bois

Livré sans fourreau 6050

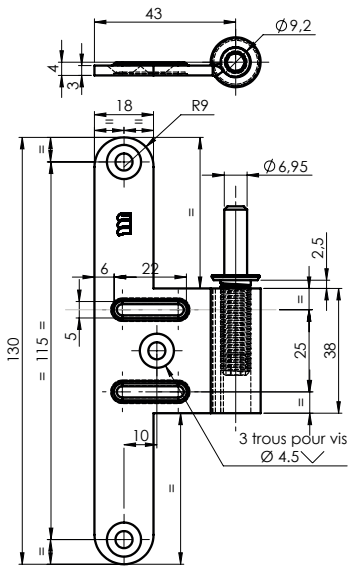

REF.	DESIGNATION	FINITION	Kg 100 p.	P
627030	Gauche	A.Z	12,5	250
627020	Droite	A.Z	12,5	250
627230	Gauche	A.Z	12,5	12
627220	Droite	A.Z	12,5	12
627470	Gauche	A.N	12,5	250
627460	Droite	A.N	12,5	250
627790	Gauche	INOX BROSSE	12,5	12
627800	Droite	INOX BROSSE	12,5	12

Cotes en mm / Pour des raisons de sécurité et pour vous garantir la qualité MONIN toutes les paumelles 6050 males universelles monin sont vendues avec nos fourreaux

1.1 PAUMELLES DE BÂTIMENT

6050 Lame femelle réversible «Paumelle universelle» pour huisserie bois et métal

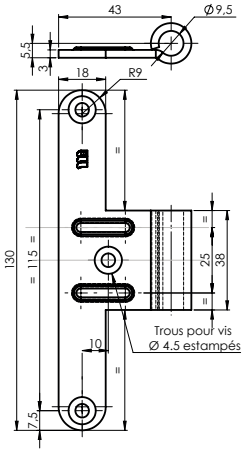

REF.	FINITION	Kg 100 p.	P
627040	A.Z	10,3	250
627270	A.Z	10,3	12
627500	A.N	10,3	250
627820	INOX BROSSE	10,3	12
627880	EPOXY BLANC	10,3	250

Cotes en mm

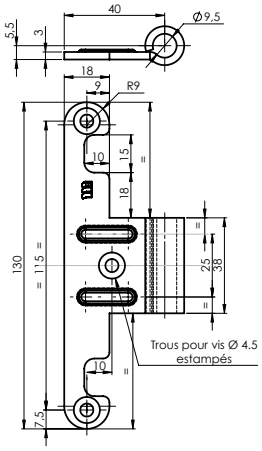

Antidégondable

REF.	FINITION	Kg 100 p.	P
627060	A.Z	10,3	250
627240	A.Z	10,3	12

Cotes en mm

6050 Fourreaux & bouchons pour «Paumelle universelle»

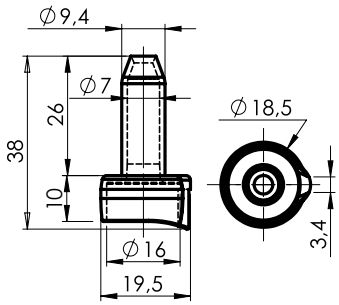

REF.	FINITION	Kg 100 p.	P
627100	BLANC	0,3	250
627250	BLANC	0,3	12
627510	NOIR	0,3	250
627540	NOIR	0,3	12
627740	GRIS	0,3	250
627720	GRIS	0,3	12

Cotes en mm

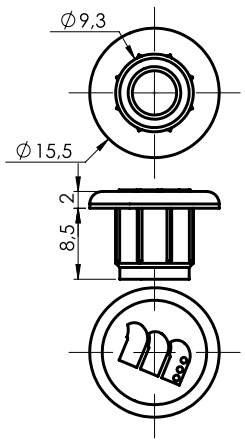

REF.	FINITION	Kg 100 p.	P
627110	BLANC	0,1	500
627260	BLANC	0,1	24
627520	NOIR	0,1	500
627530	NOIR	0,1	24
627760	GRIS	0,1	500
627710	GRIS	0,1	24

Cotes en mm

Les fourreaux et bouchons ne peuvent être vendus sans paumelle sauf demande Service Commercial MONIN

REF.	DESIGNATION	FINITION	Kg 100 p.	P
627280	SACHET 3 FOURREAUX + 6 BOUCHONS	BLANC	1,2	1
627290	SACHET 4 FOURREAUX + 8 BOUCHONS	BLANC	1,5	1

Cotes en mm, spécial SAV

6050 Lame mâle «Paumelle universelle» pour huisserie métal Livré sans fourreau 6050

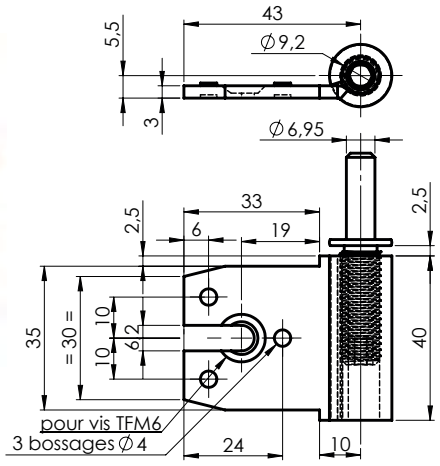

REF.	DESIGNATION	FINITION	Kg 100 p.	P
627010	Gauche	A.Z	8,6	250
627000	Droite	A.Z	8,6	250
627210	Gauche	A.Z	8,6	12
627200	Droite	A.Z	8,6	12
627360	Gauche	INOX BROSSE	8,6	12
627370	Droite	INOX BROSSE	8,6	12
627550	Gauche	EPOXY BLANC	8,6	250
627560	Droite	EPOXY BLANC	8,6	250

Cotes en mm / Pour des raisons de sécurité et pour vous garantir la qualité MONIN toutes les paumelles 6050 males universelles monin sont vendues avec nos fourreaux

6050 Lame mâle en L AZ pour huisserie bois livré sans fourreau 6050

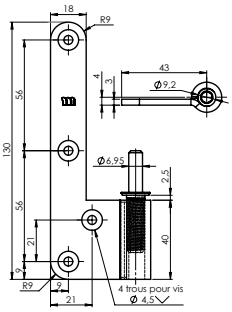

REF.	DESIGNATION	Kg 100 p.	P
627180	Gauche	12,5	250
627170	Droite	12,5	250

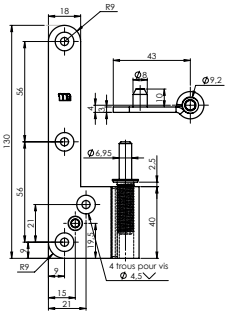

REF.	DESIGNATION	Kg 100 p.	P
627770	Gauche antidégondable	12,5	250
627780	Droite antidégondable	12,5	250

Cotes en mm / Pour des raisons de sécurité et pour vous garantir la qualité MONIN toutes les paumelles 6050 males universelles monin sont vendues avec nos fourreaux

6050 Lame femelle contre-coudée AZ réversible «école maternelle» «Paumelle universelle» pour huisserie bois et métal

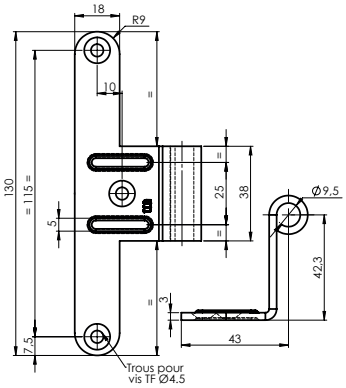

REF.	Kg 100 p.	P
627890	21	125

Cotes en mm

1.1 PAUMELLES DE BÂTIMENT

6055 «Paumelle universelle» BCP divers ensembles montés

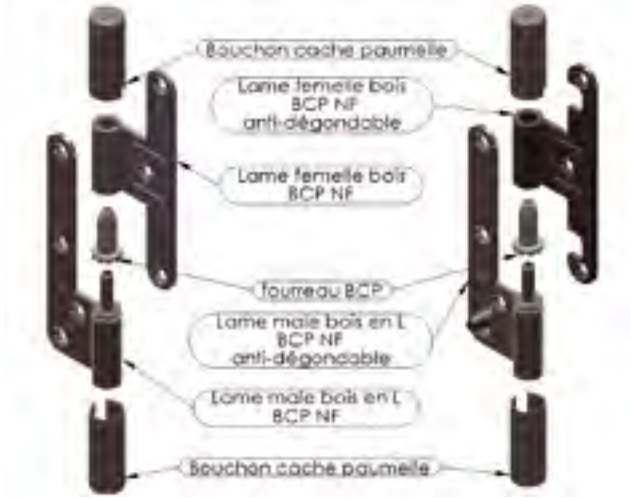

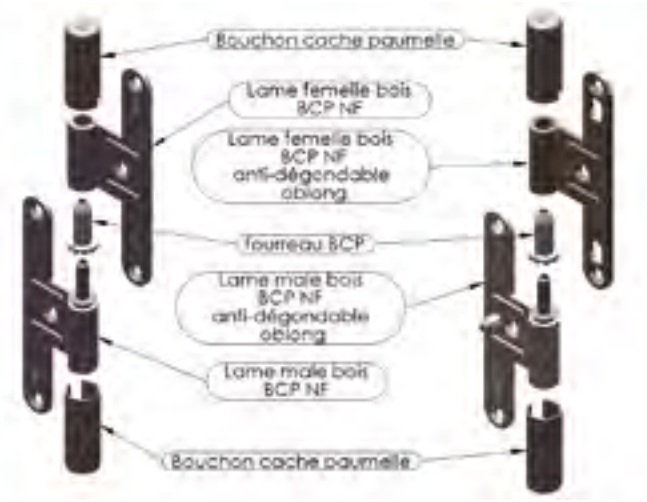

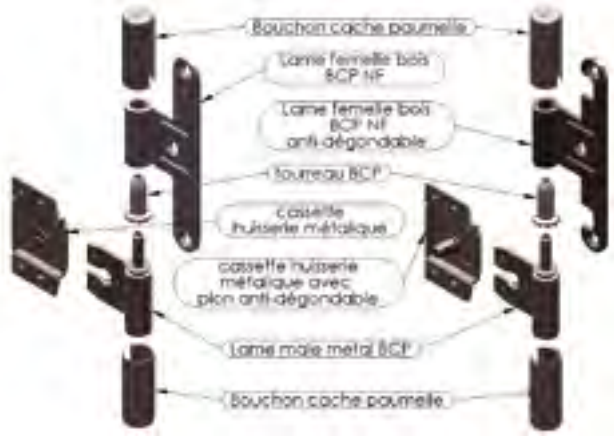

6055 Lame mâle «Paumelle universelle» BCP NF pour huisserie bois

Avec fourreau monté

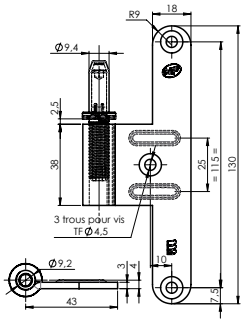

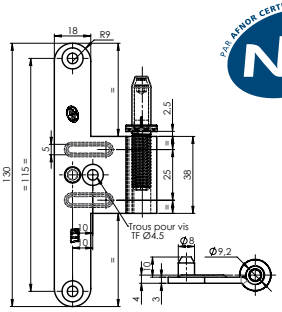

REF.	DESIGNATION	Kg 100 p.	P
630000	Gauche fourreau blanc	12,5	250
630010	Droite fourreau blanc	12,5	250
630040	Gauche fourreau blanc	12,5	12
630050	Droite fourreau blanc	12,5	12

Cotes en mm / Ensemble Paumelle NF : 200 000 Cycles 80 kg / paumelle

REF.	DESIGNATION	Kg 100 p.	P
627150	Gauche antidégondable oblong (compatible avec 627120)	12,5	250
627160	Droite antidégondable oblong (compatible avec 627120)	12,5	250

Cotes en mm / Ensemble Paumelle NF : 200 000 Cycles 80 kg / paumelle

6055 Lame femelle «Paumelle universelle» BCP NF AZ pour huisserie bois et métal

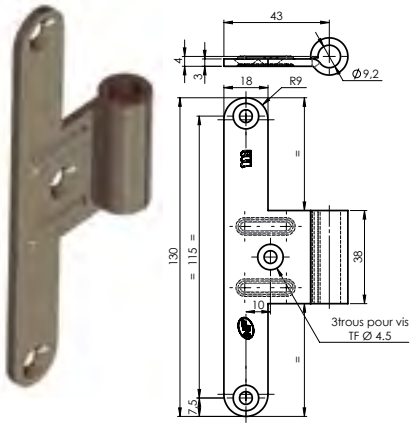

REF.	Kg 100 p.	P
630080	10,3	250
630100	10,3	12

Cotes en mm / Ensemble Paumelle NF : 200 000 Cycles 80 kg / paumelle

Compatible 627590 , 627600 , 627130

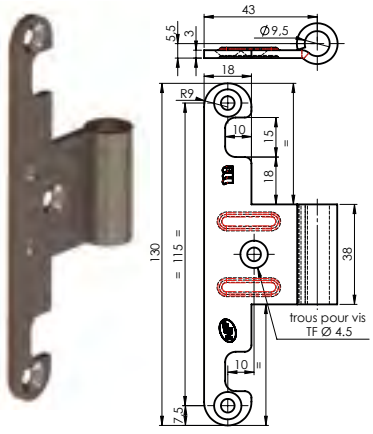

REF.	Kg 100 p.	P
630090	10,3	250
630110	10,3	12

Cotes en mm / Ensemble Paumelle NF : 200 000 Cycles 80 kg / paumelle

Compatible 627150 , 627160

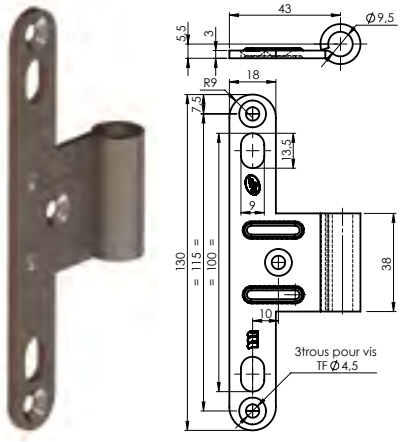

REF.	Kg 100 p.	P
627120	10,3	250

Cotes en mm / Ensemble Paumelle NF : 200 000 Cycles 80 kg / paumelle

6055 Lame mâle en L BCP NF AZ pour huisserie bois avec fourreau monté

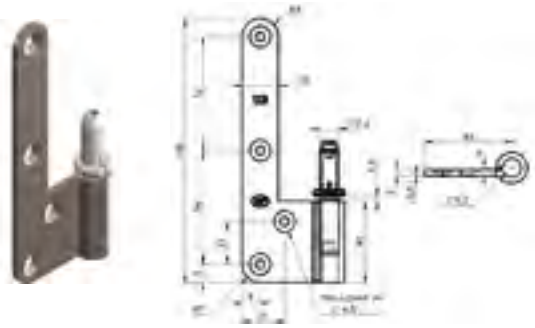

REF.	DESIGNATION	Kg 100 p.	P
627440	Gauche	12,5	250
627450	Droite	12,5	250

Cotes en mm / Ensemble Paumelle NF : 200 000 Cycles 80 kg / paumelle

Antidégondable

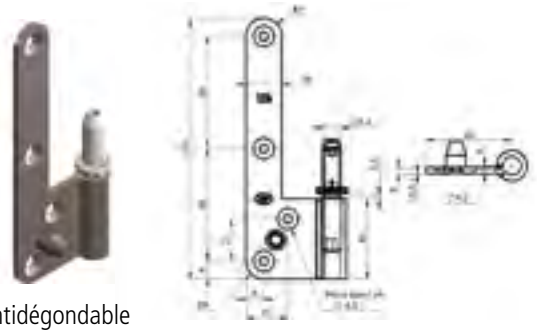

REF.	DESIGNATION	Kg 100 p.	P
627590	Gauche	12,5	250
627600	Droite	12,5	250

Cotes en mm / Ensemble Paumelle NF : 200 000 Cycles 80 kg / paumelle

6055 Lame mâle «Paumelle universelle» BCP AZ pour huisserie métal sans fourreau

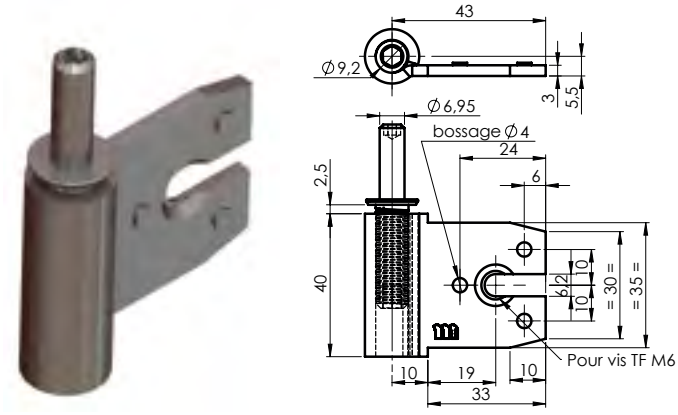

REF.	DESIGNATION	Kg 100 p.	P
630200	Gauche	8,6	250
630210	Droite	8,6	250

Cotes en mm

1.1 PAUMELLES DE BÂTIMENT

6055 | Fourreaux & bouchons pour «Paumelle universelle» BCP NF

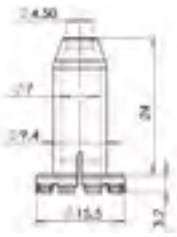

Les fourreaux et bouchons ne peuvent être vendus sans paumelle sauf demande Service Commercial MONIN

REF.	FINITION	Kg 100 p.	P
630120	BLANC	0,14	250
630130	BLANC	0,14	12

Cotes en mm

REF.	FINITION	Kg 100 p.	P
630160	BLANC	0,3	504
630170	BLANC	0,3	24
630180	GRIS	0,3	504
630190	GRIS	0,3	24
630300	Métallisé Argent brillant	0,3	504
630310	Métallisé Inox satiné	0,3	504

Cotes en mm

6055 / 6065 | Clé de réglage «Paumelle universelle» BCP NF ET HR

Avec malette de transport

REF.	FINITION	Kg 100 p.	P
630220	NOIR	127	1

Cotes en mm

6065 Divers ensembles montés BCP HR

Montage Bois

Montage Bois Métal

6065 Lame mâle «Paumelle universelle» HR BCP NF pour huisserie bois

Avec fourreau monté

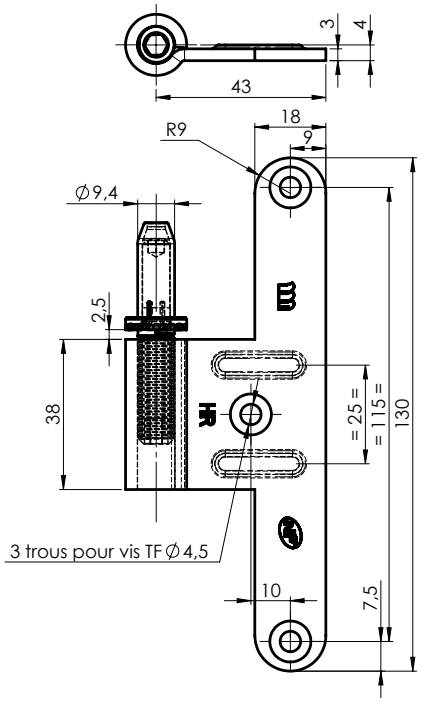

REF.	DESIGNATION	Kg 100 p.	P
630340	Gauche fourreau beige	12,5	250
630350	Droite fourreau beige	12,5	250
630320	Gauche fourreau beige	12,5	12
630330	Droite fourreau beige	12,5	12

Cotes en mm / Ensemble Paumelle NF : 200 000 Cycles 120 kg / paumelle

1.1 PAUMELLES DE BÂTIMENT

6065 | Lame femelle «Paumelle universelle» HR BCP NF AZ pour huisserie bois et métal

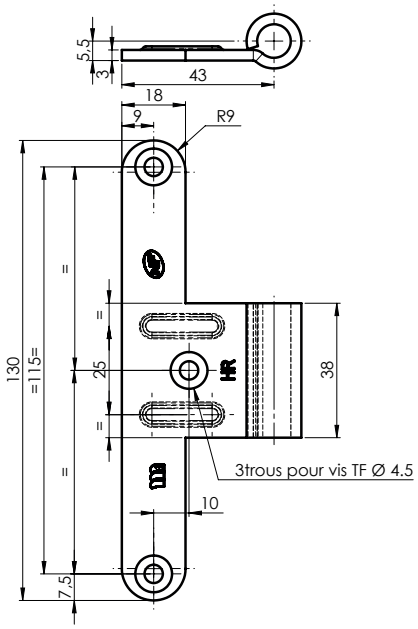

REF.	Kg 100 p.	P
630360	10,3	250
630370	10,3	12

Cotes en mm / Ensemble Paumelle NF : 200 000 Cycles 120 kg / paumelles

6065 | Lame mâle «Paumelle universelle» HR BCP AZ pour huisserie métal

sans fourreau

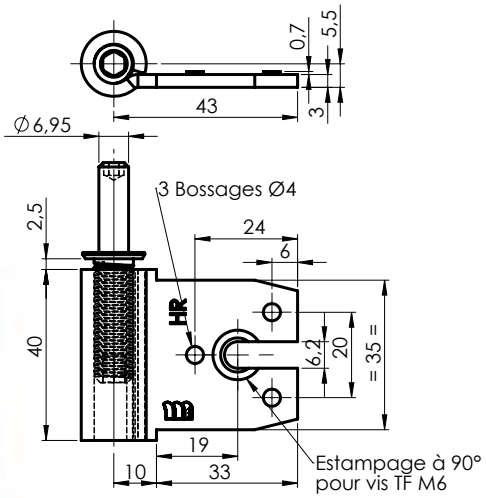

REF.	DESIGNATION	Kg 100 p.	P
636010	Gauche	8,6	250
636000	Droite	8,6	250

Cotes en mm Cotes en mm /

6065 | Fourreaux composite HR «Paumelle universelle» HR BCP

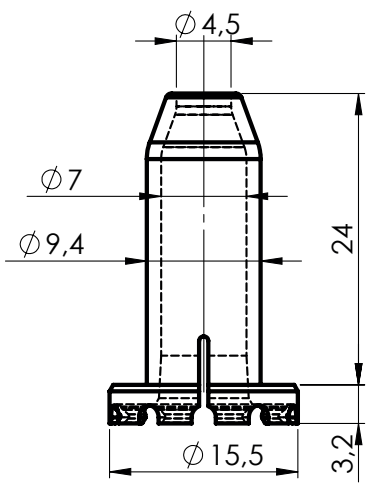

REF.	Kg 100 p.	P
636150	0,14	250
636160	0,14	12

Cotes en mm

6019 Cassette à souder pour huisserie métal «Paumelle universelle» compatible 6050/6055/6065

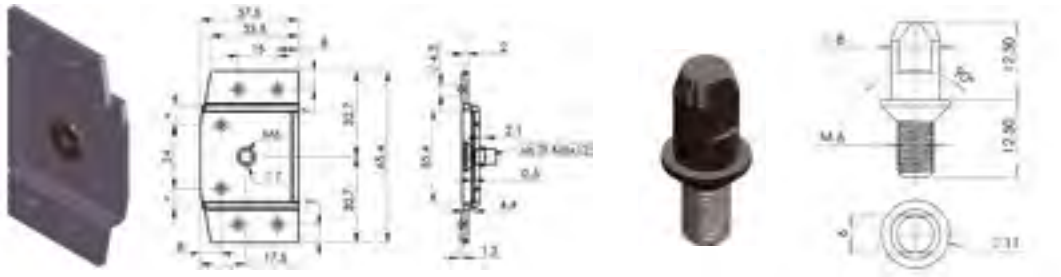

REF.	DESIGNATION	AUTRES	FINITION	Kg 100 p.	P
627 140	Cassette a souder avec vis de bridage	Compatible avec 6050-6055 Lame mâle pour huisserie métal	A.D	4,2	500
627 130	Pion «antidégondable» pour cassette à souder	Permet de rendre l'huisserie de votre porte «antidégondable». Remplace la vis de bridage fournie sur la cassette a souder (627140)	A.Z	8	250

Cotes en mm / Voir exemple de montage page 22, 23, 25, 26, 6050-6055 divers ensembles montés

6200 Paumelle sans lame avec vis A.Z. Nœud plat / bague laiton

REF.	DESIGNATION	AxB	C	D	E	F	H	I	N	P	Kg 100 p.	P
651 300	Paumelle	85x12,5	7	11	5	24	27	4,8	35	50	7,9	20
651 320	Paumelle	100x14,5	8	13	8,25	28	31,5	4,8	40	58	12,9	20
651 340	Vis de rechange	4,5x40	7	3	25						0,35	80
651 360	Bague de rechange pour réf. 651 300	11,4x1,75	7								0,12	100
615 220	Bague de rechange pour réf. 651 320	13x2	8,2								0,16	100

Lubrification préconisée 2 fois par an / Cotes en mm

6391 Paumelle pour menuiserie PVC A.E. blanc

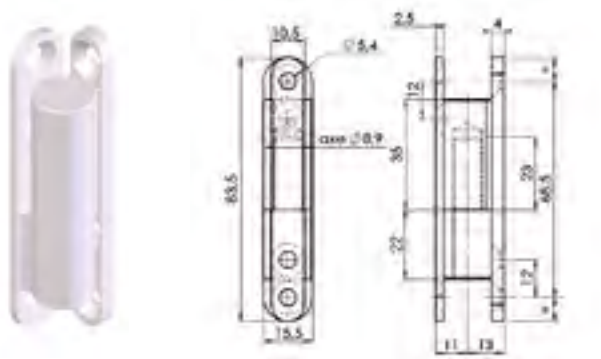

REF.	Kg 100 p.	P
654 200	10	50

Lubrification préconisée 2 fois par an / Cotes en mm

1.2 PAUMELLES FORTES

6017 Paumelle forte «type belge» bouts carrés

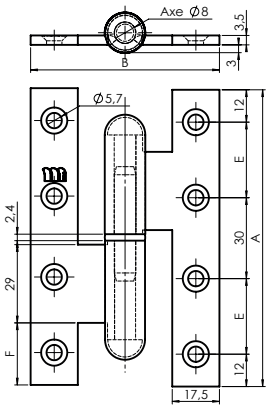

A.Z.

REF.	DESIGNATION	AxB	E	Kg 100 p.	P
621 150	Droite	110x70	28	18	12
621 160	Gauche	110x70	28	18	12
621 170	Droite	110x80	28	19,5	12
621 180	Gauche	110x80	28	19,5	12
621 190	Groite	140x80	43	23,5	12
621 200	Gauche	140x80	43	23,5	12

Lubrification préconisée 2 fois par an / Cotes en mm

A.E. Noir

REF.	DESIGNATION	AxB	E	Kg 100 p.	P
621 260	Droite	110x70	28	18	12
621 270	Gauche	110x70	28	18	12
621 280	Droite	110x80	28	19,5	12
621 290	Gauche	110x80	28	19,5	12
621 300	Droite	140x80	43	23,5	12
621 310	Gauche	140x80	43	23,5	12

Lubrification préconisée 2 fois par an / Cotes en mm

6018 Paumelle forte «type belge» bouts ronds

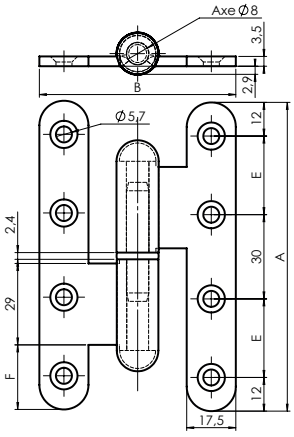

A.Z.

REF.	DESIGNATION	AxB	E	Kg 100 p.	P
622 010	Droite	110x70	28	18	12
622 020	Gauche	110x70	28	18	12
622 030	Droite	110x80	28	19,5	12
622 040	Gauche	110x80	28	19,5	12
622 050	Droite	140x80	43	23,5	12
622 060	Gauche	140x80	43	23,5	12

Lubrification préconisée 2 fois par an / Cotes en mm

A.E. Noir

REF.	DESIGNATION	AxB	E	Kg 100 p.	P
622 110	Droite	110x70	28	18	12
622 120	Gauche	110x70	28	18	12
622 130	Droite	110x80	28	19,5	12
622 140	Gauche	110x80	28	19,5	12
622 150	Droite	140x80	43	23,5	12
622 160	Gauche	140x80	43	23,5	12

Lubrification préconisée 2 fois par an / Cotes en mm

6040 Paumelle «picarde» A.Z. Bout carré / Avec trou de graissage

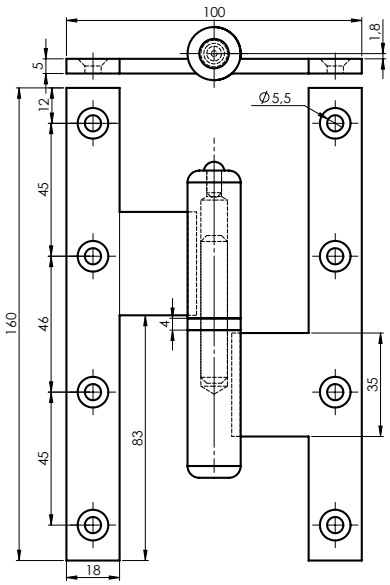

REF.	DESIGNATION	AxB	Kg 100 p.	P
624 420	Droite	160x100	40	12
624 430	Gauche	160x100	40	12

Lubrification préconisée 2 fois par an / Cotes en mm

6044 Paumelle renforcée A.Z. Bout carré / Nœud plat «façon picarde»

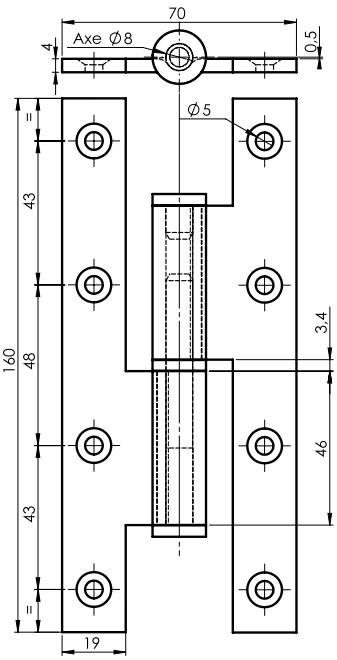

REF.	DESIGNATION	AxB	Kg 100 p.	P
626 050	Droite	160x70	51,5	12
626 060	Gauche	160x70	51,5	12

Lubrification préconisée 2 fois par an / Cotes en mm

1.3 PAUMELLES INOX

6026 Paumelle standard INOX Bout rond

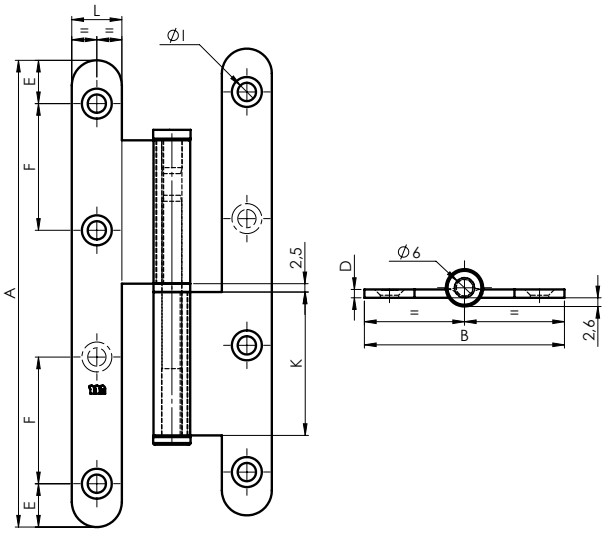

REF.	DESIGNATION	AxB	D	E	F	I	K	L	Kg 100 p.	P
632 250	Droite	95x45	2,5	10	30	4,8	35	12,5	10,5	12
632 260	Gauche	95x45	2,5	10	30	4,8	35	12,5	10,5	12
632 270	Droite	110x55	2,5	10	30	5,5	40	14	12,7	12
632 280	Gauche	110x55	2,5	10	30	5,5	40	14	12,7	12
632 290	Droite	140x60	2,5	13	38	5,5	45	15	15,8	12
632 300	Gauche	140x60	2,5	13	38	5,5	45	15	15,8	12
632 310	Droite	160x65	3	14	44	5,8	45	16	21,8	12
632 320	Gauche	160x65	3	14	44	5,8	45	16	21,8	12

Lubrification préconisée 2 fois par an / Cotes en mm

6504 Paumelle INOX brossé Bout carré / Nœud plat Ø16/ Bague inox

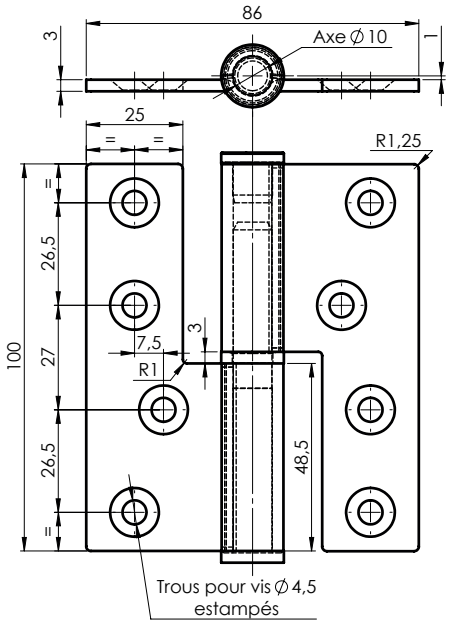

REF.	DESIGNATION	AxB	Kg 100 p.	P
632 000	Droite	100x86	29,5	12
632 010	Gauche	100x86	29,5	12

Lubrification préconisée 2 fois par an / Cotes en mm

I 6505 I Paumelle INOX brossé **Bout rond / Nœud plat Ø16 mm/ Bague inox**

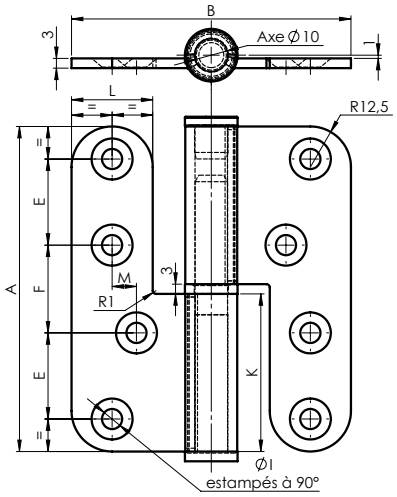

REF.	DESIGNATION	AxB	E	F	I	K	L	M	N	Kg 100 p.	P
632 080	Droite	100x70	26,5	27	5,2	48,5	17	12	12	27	12
632 090	Gauche	100x70	26,5	27	5,2	48,5	17	12	12	27	12
632 100	Droite	100x86	26,5	27	6,2	48,5	25	20	20	29,5	12
632 110	Gauche	100x86	26,5	27	6,2	48,5	25	20	20	29,5	12
632 120	Droite	120x86	31	31	6,2	58,5	25	19	19	36	12
632 130	Gauche	120x86	31	31	6,2	58,5	25	19	19	36	12

Lubrification préconisée 2 fois par an / Cotes en mm

I 6555 I Paumelle inox brossé hélicoïdale bois/bois

Bout rond / Nœud plat Ø 16 mm
Bague inox - Pour fermeture

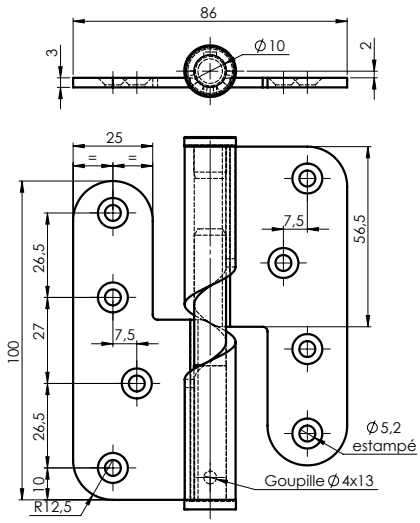

REF.	DESIGNATION	AxB	Kg 100 p.	P
635 060	Droite	100x86	29,5	12
635 070	Gauche	100x86	29,5	12

Lubrification préconisée 2 fois par an / Cotes en mm

Conseil de montage :
1 paumelle «6555 100x86» en haut de la porte et 2 paumelles «6505 100x86» en milieu et bas de porte.

1.3 PAUMELLES INOX

6506 Paumelle INOX brossé Bout carré / Nœud plat Ø 12 mm / Bague inox

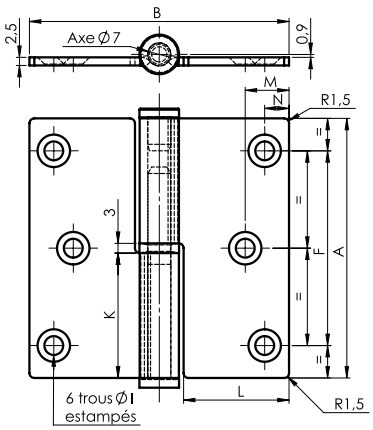

REF.	DESIGNATION	AxB	F	K	L	M	N	Kg 100 p.	P
631 010	Droite	80x80	60	38,5	32,5	13,5	7,5	17,5	12
631 020	Gauche	80x80	60	38,5	32,5	13,5	7,5	17,5	12
631 030	Droite	100x82	81	48,5	33,5	19,5	8,5	22	12
631 040	Gauche	100x82	81	48,5	33,5	19,5	8,5	22	12

Lubrification préconisée 2 fois par an / Cotes en mm

6507 Paumelle INOX brossé Bout rond / Nœud plat Ø 12 mm / Bague inox

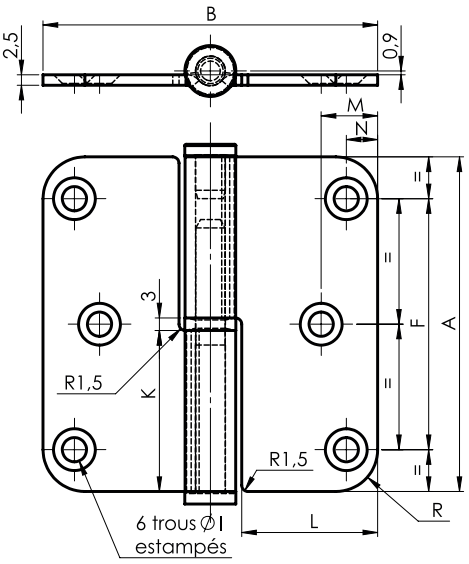

REF.	DESIGNATION	AxB	F	K	L	M	N	Kg 100 p.	P
631 110	Droite	80x80	60	38,5	32,5	13,5	7,5	17,5	12
631 120	Gauche	80x80	60	38,5	32,5	13,5	7,5	17,5	12
631 130	Droite	100x82	81	48	33,5	20	8,5	22	12
631 140	Gauche	100x82	81	48	33,5	20	8,5	22	12

Lubrification préconisée 2 fois par an / Cotes en mm

I 6510 I Paumelle INOX brossé B.R. Coudée / Nœud plat Ø 16 mm / Bague inox

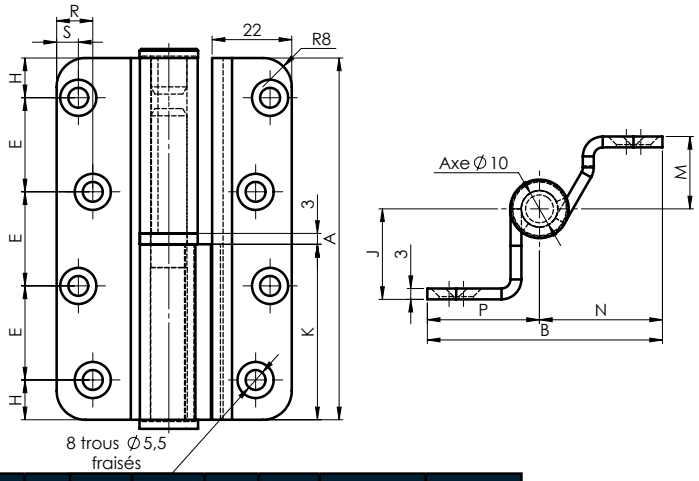

REF.	DESIGNATION	AxB	E	H	J	K	M	N	P	R	S	Kg 100 p.	P
631 310	Droite	100x65	26	11	25	48,5	20	34	31	6	10	32	10
631 320	Gauche	100x65	26	11	25	48,5	20	34	31	6	10	32	10
631 330	Droite	120x60	32	12	26	58,5	22	30,5	29,5	7,5	11,5	37	10
631 340	Gauche	120x60	32	12	26	58,5	22	30,5	29,5	7,5	11,5	37	10

Lubrification préconisée 2 fois par an / Cotes en mm

I 6520 I Paumelle INOX brossé Bout rond nœud Ø 20 mm / Butée à bille à réglage vertical / Pour porte lourde 160kg maximum - Nœud plat / Réglage maxi 6 mm

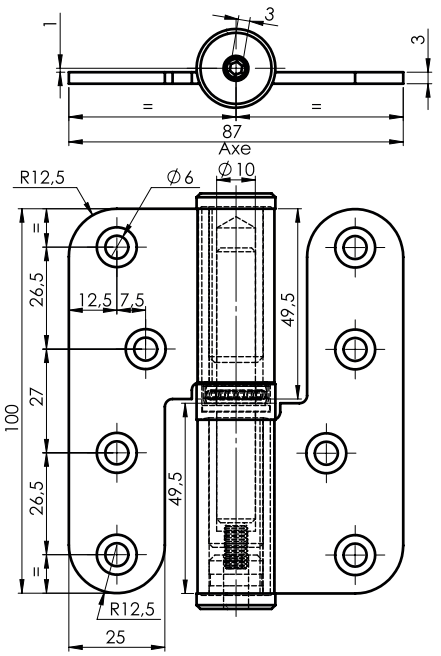

REF.	DESIGNATION	AxB	Kg 100 p.	P
632 510	Droite	100x87	37	10
632 520	Gauche	100x87	37	10

Lubrification préconisée 2 fois par an / Cotes en mm

1.4 PAUMELLES DE MEUBLES

6001 Paumelle de meuble à nœud roulé percée fraisée

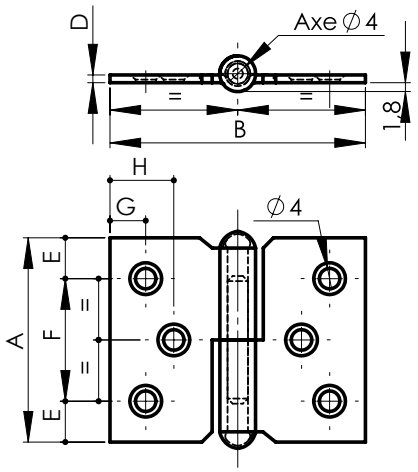

REF.	DESIGNATION	FINITION	AxB	D	E	F	G	H	Kg 100 p.	P
431 100	Droite	A.N.	30x40	1,2	7,5	15	8		1,6	50
431 110	Gauche	A.N.	30x40	1,2	7,5	15	8		1,6	50
431 200	Droite	A.N.	40x50	1,5	8	24	7	12,5	2,8	50
431 210	Gauche	A.N.	40x50	1,5	8	24	7	12,5	2,8	50
431 300	Droite	A.N.	50x40	1,5	5	39	7	5,5	2,9	50
431 310	Gauche	A.N.	50x40	1,5	5	39	7	5,5	2,9	50

REF.	DESIGNATION	FINITION	AxB	D	E	F	G	H	Kg 100 p.	P
431 120	Droite	A.L.	30x40	1,2	7,5	15	8		1,6	50
431 130	Gauche	A.L.	30x40	1,2	7,5	15	8		1,6	50
431 320	Droite	A.L.	50x40	1,5	5	39	7	5,5	2,9	50
431 330	Gauche	A.L.	50x40	1,5	5	39	7	5,5	2,9	50

Paumelle de meuble laiton chromé

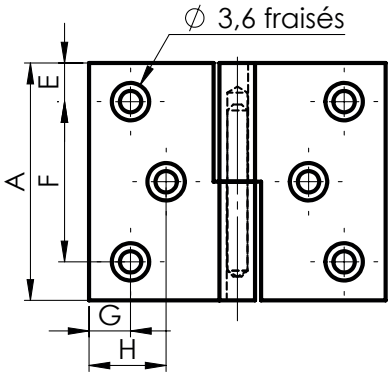

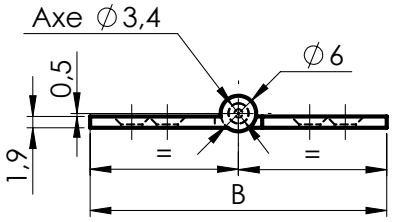

REF.	DESIGNATION	AxB	E	F	G	H	Kg 100 p.	P
434220	Droite	40x50	6,5	40	7	13	4	50

Lubrification préconisée 2 fois par an / Cotes en mm

Paumelle ronde dégondable

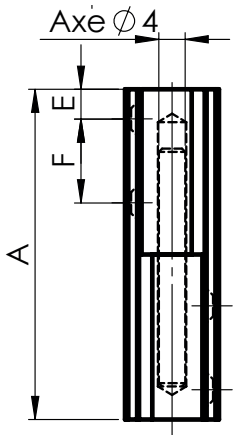

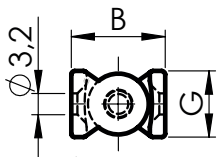

REF.	DESIGNATION	AxB	E	F	G	Kg 100 p.	P
445010	Laiton chromé haut. 40mm	40x12,5	4.5	10	7	3,03	20
445110	Laiton chromé haut. 50mm	50x15,5	5	14	10	5,05	20

Lubrification préconisée 2 fois par an / Cotes en mm

1.4 PAUMELLES DE MEUBLES

I 6003 I Paumelle espagnole à nœud roulé percée fraisée

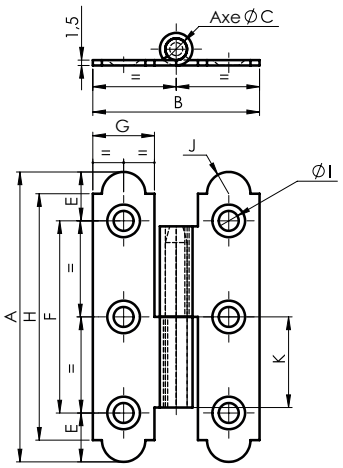

REF.	DESIGNATION	AxB	FINITION	C	E	F	G	H	I	J	K	Kg 100 p.	P
457130	Droite	70x40	A.D.	5	11	48	16,3	58,3	4	6	22,5	4,25	25
457140	Gauche	70x40	A.D.	5	11	48	16,3	58,3	4	6	22,5	4,25	25
457150	Droite	80x45	A.D.	6	13,5	53	17	68	5,5	6	25	5,6	25
457160	Gauche	80x45	A.D.	6	13,5	53	17	68	5,5	6	25	5,6	25
427170	Droite	90x50	A.D.	6	15	60	18,3	77	4,5	6,5	28	6,6	25

Lubrification préconisée 2 fois par an / Cotes en mm

REF.	DESIGNATION	AxB	FINITION	C	E	F	G	H	I	J	K	Kg 100 p.	P
457 310	Droite	60x40	A.Z.	5	11	38	16	48	4,5	6	21	3,9	25
457 320	Gauche	60x40	A.Z.	5	11	38	16	48	4,5	6	21	3,9	25
457 330	Droite	70x40	A.Z.	5	11	48	16,3	58,3	4	6	22,5	4,25	25
457 340	Gauche	70x40	A.Z.	5	11	48	16,3	58,3	4	6	22,5	4,25	25
457 350	Droite	80x45	A.Z.	6	13,5	53	17	68	5,5	6	25	5,6	25
457 360	Gauche	80x45	A.Z.	6	13,5	53	17	68	5,5	6	25	5,6	25
457 370	Droite	90x50	A.Z.	6	15	60	18,3	77	4,5	6,5	28	6,6	25
457 380	Gauche	90x50	A.Z.	6	15	60	18,3	77	4,5	6,5	28	6,6	25
457390	Droite	100x50	A.Z.	6	15	70	19	87,3	4,5	6,5	30,5	7,2	25
457400	Gauche	100x50	A.Z.	6	15	70	19	87,3	4,5	6,5	30,5	7,2	25

Lubrification préconisée 2 fois par an / Cotes en mm

REF.	DESIGNATION	AxB	FINITION	C	E	F	G	H	I	J	K	Kg 100 p.	P
457 510	Droite	80x45	INOX	6	13,5	53	17	68	4,5	6	25	5,71	25
457 520	Gauche	80x45	INOX	6	13,5	53	17	68	4,5	6	25	5,71	25

Lubrification préconisée 2 fois par an / Cotes en mm

2.1 PAUMELLES À SOUDER

6007 Paumelle de grille lame renvoyée A.D.

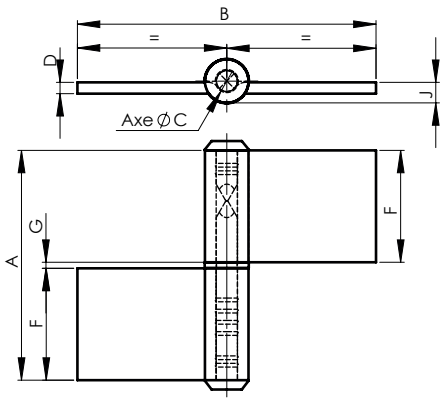

REF.	DESIGNATION	AxB	C	D	F	G	J	Kg 100 p.	P
641 000	Droite	61,6x60	5,7	3	30	1,6	5	9	12
641 010	Gauche	61,6x60	5,7	3	30	1,6	5	9	12
641 040	Droite	82,8x80	6,3	3,5	40	2,8	6	17	12
641 050	Gauche	82,8x80	6,3	3,5	40	2,8	6	17	12
641 080	Droite	102x100	7	3,5	50	2	6,5	25	12
641 090	Gauche	102x100	7	3,5	50	2	6,5	25	12
641 100	Droite	122x125	7	3,5	60	2	6,7	33	12
641 110	Gauche	122x125	7	3,5	60	2	6,7	33	12

Lubrification préconisée 2 fois par an / Cotes en mm

6008 Paumelle de grille lame dans l'axe A.D.

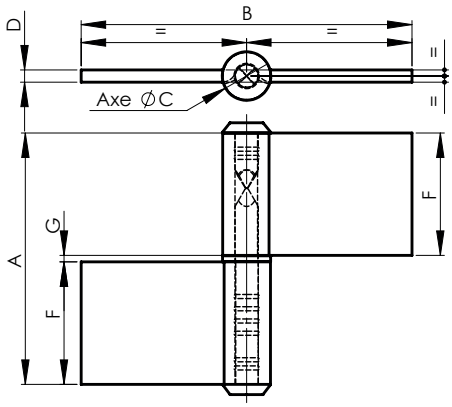

REF.	AxB	C	D	F	G	Kg 100 p.	P
641 130	61,6x60	5,7	3	30	1,6	9	12
641 140	72x72	5,7	3	35	2	11,5	12
641 150	82,8x80	6,3	3,5	40	2,8	17	12
641 160	92,8x90	6,3	3,5	45	2,8	25	12
641 170	102x100	7	3,5	50	2	24,5	12
641 180	122x120	7	3,5	60	2	33	12

Lubrification préconisée 2 fois par an / Cotes en mm

2.1 PAUMELLES À SOUDER

6395 Paumelle de grille forte lame renvoyée A.D. Nœud arrondi

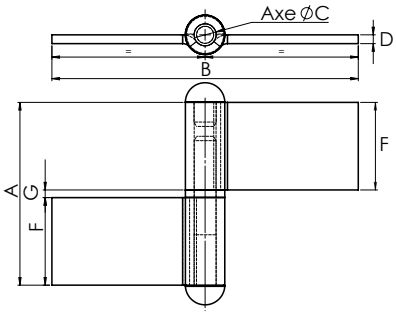

REF.	DESIGNATION	AxB	C	D	F	G	Kg 100 p.	P
642 200	Droite	83.5x140	10	4	40	3,5	33	12
642 210	Gauche	83.5x140	10	4	40	5	33	12
642 220	Droite	107x159	12	5	51	5	67	6
642 230	Gauche	107x159	12	5	51	5	67	6
642 240	Droite	125x160	12	5	60	5	71,5	6
642 250	Gauche	125x160	12	5	60	5	71,5	6

Lubrification préconisée 2 fois par an / Cotes en mm

6396 Paumelle de grille forte lame dans l'axe A.D. Nœud arrondi

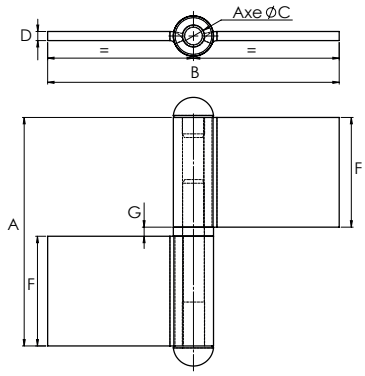

REF.	AxB	C	D	F	G	Kg 100 p.	P
642 280	83.5x135	10	4	40	3,5	33	12
642 290	107x159	12	5	51	5	67	6
642 300	125x160	12	5	60	5	71,5	6

Lubrification préconisée 2 fois par an / Cotes en mm

6398 Paumelle de grille forte lame renvoyée «type belge» A.Z. Nœud plat

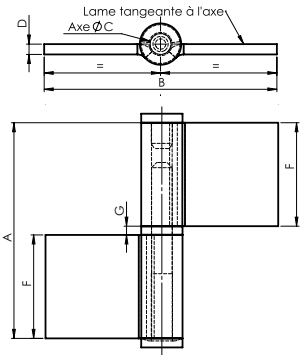

REF.	DESIGNATION	AxB	C	D	E	G	Kg 100 p.	P
642 410	Droite	65x70	8	4	30	3,4	16,5	12
642 420	Gauche	65x70	8	4	30	3,4	16,5	12
642 450	Droite	83.5x90	8	4	40	3,4	24	12
642 460	Gauche	83.5x90	8	4	40	3,4	24	12
642 470	Droite	105x100	10	4	50,5	3,5	35	6
642 480	Gauche	105x100	10	4	50,5	3,5	35	6
642 490	Droite	125x100	10	4	60,5	3,5	42	6
642 500	Gauche	125x100	10	4	60,5	3,5	42	6

Lubrification préconisée 2 fois par an / Cotes en mm

6400 Paumelle de grille forte lame dans l'axe A.D.

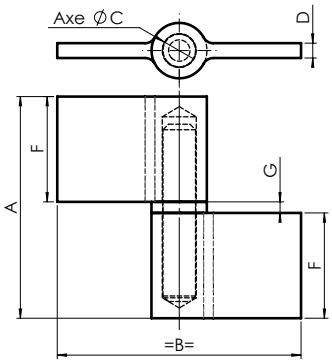

REF.	AxB	C	D	G	F	Kg 100 p.	P
643 000	60x66	9	4	3	28,5	12,5	12
643 010	70x80	9	4	3	33,5	16,5	12
643 020	80x80	9	4	3	38,5	18	12
643 030	90x92	10	5,1	4	43	27,5	12
643 040	100x92	10	5,1	4	48	30	12
643 050	120x108	11	6,1	4	58	50,5	12
643 060	140x108	11	6,1	4	68	59,5	12

Lubrification préconisée 2 fois par an / Cotes en mm

6020 Fiche pour meuble métallique lame dans l'axe A.D.

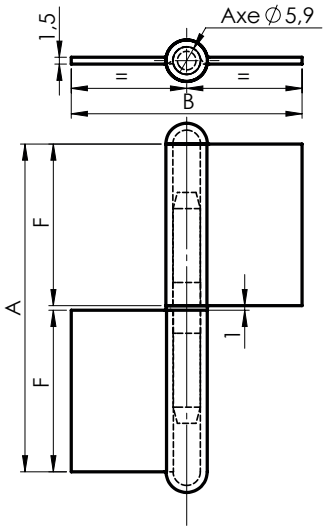

REF.	AxB	F	Kg 100 p.	P
466 010	60x50	29,5	4,5	50
466 030	70x50	34,5	5	50
466 050	80x50	39,5	5,5	50
466 090	100x50	49,5	6,9	50

Lubrification préconisée 2 fois par an / Cotes en mm

2.1 PAUMELLES À SOUDER

6100 Paumelle à souder A.D. butée à bille Nœud plat

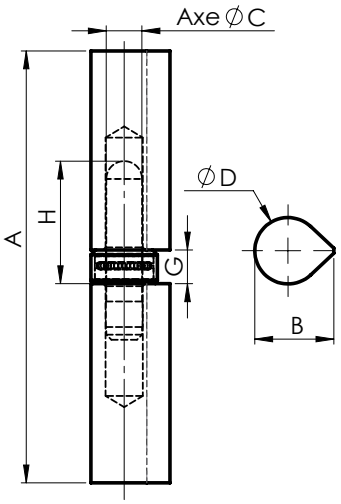

REF.	AxB	C	D	F	G	H	Kg 100 p.	P
644 530	84x15.5	7	13	14	6	24	11	20
644 550	105x20	9	16	17,5	7	28	18	20
644 570	125x20	9	16	17,5	7	28	22	20
644 590	145x25	11	20	20	7	32	29	10
644 610	166x25	12	20	22	8	39	42	10

Lubrification préconisée 2 fois par an / Cotes en mm

6100 Paumelle à souder Nœud plat

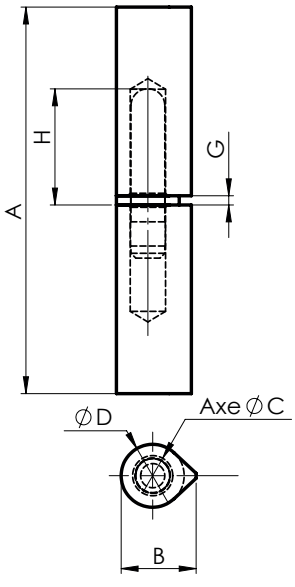

REF.	AxB	FINITION	C	D	G	H	Kg 100 p.	P
644 000	45x9.5	A.D. axe acier	5	8	2	14	2	25
644 010	60x12	A.D. axe acier	5,5	10	2	17	4	25
644 020	80.6x15.5	A.D. axe acier	7	13	1.9	24	9	25
644 030	101.2x20	A.D. axe acier	9	16	3,2	28	16	25
644 040	121.2x20	A.D. axe acier	9	16	3,2	28	20	25
644 050	142x25	A.D. axe acier	11	20	4	32	37	25
644 060	162x25	A.D. axe acier	12	20	4	39	42	25
644 070	181x25	A.D. axe acier	13	20	4	46	47	25
644 080	201x28.5	A.D. axe acier	14	23	3	52	68	25

Lubrification préconisée 2 fois par an / Cotes en mm

REF.	AxB	FINITION	C	D	G	H	Kg 100 p.	P
644 150	60x12	A.D. axe laiton	5,5	10	2	17	4	25
644 160	80.6x15.5	A.D. axe laiton	7	13	2,6	24	9	25
644 170	101.2x20	A.D. axe laiton	9	16	3,2	28	16	25
644 180	121.2x20	A.D. axe laiton	9	16	3,2	28	20	25
644 190	142x25	A.D. axe laiton	11	20	4	32	37	25

Lubrification préconisée 2 fois par an / Cotes en mm

REF.	AxB	FINITION	C	D	G	H	Kg 100 p.	P
644 300	80.6x15.5	A.D. axe Inox	7	13	2,6	24	9	25
644 310	101.2x20	A.D. axe Inox	9	16	3,2	28	16	25
644 320	121.2x20	A.D. axe Inox	9	16	3,2	28	20	25
644 330	142x25	A.D. axe Inox	11	20	4	32	37	25

Lubrification préconisée 2 fois par an / Cotes en mm

REF.	AxB	FINITION	C	D	G	H	Kg 100 p.	P
644 420	60x12	Inox axe Inox	5,5	10	2	17	4	25
644 430	80.6x15.5	Inox axe Inox	7	13	2,6	24	9	25
644 440	101.2x20	Inox axe Inox	9	16	3,2	28	16	25
644 450	121.2x20	Inox axe Inox	9	16	3,2	28	20	25
644 460	142x25	Inox axe Inox	11	20	4	32	37	25

Lubrification préconisée 2 fois par an / Cotes en mm

I 6110 I Paumelle à souder Nœud rond

REF.	AxB	FINITION	C	D	E	G	H	Kg 100 p.	P
648 080	150x24.8	A.D. axe acier	13	19,8	66,2	2,8	41,6	39	25

Lubrification préconisée 2 fois par an / Cotes en mm

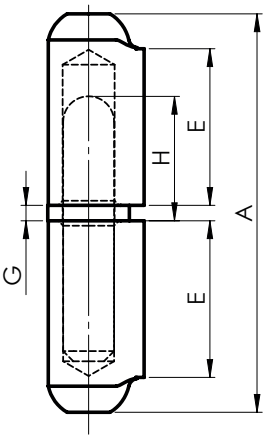

REF.	AxB	FINITION	C	D	E	G	H	Kg 100 p.	P
648 270	135x21.9	A.D. axe laiton	12	17,9	60	2,5	36	28	25
648 280	150x24.8	A.D. axe laiton	13	19,8	66,2	2,8	41,6	39	25

Lubrification préconisée 2 fois par an / Cotes en mm

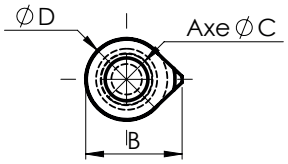

2.1 PAUMELLES À SOUDER

I 6160 I Paumelle à souder A.D. axe acier avec graisseur

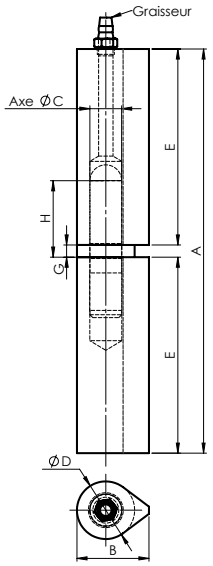

REF.	AxB	C	D	E	G	H	Kg 100 p.	P
645 450	80x15	8	13	35	1,8	23	9	25
645 460	100x20	10	16	43	2,2	26	17	25
645 470	120x20	11	16	53	2,2	29	20	25
645 480	140x25	11	20	68	4,2	36	37	25

Lubrification préconisée 2 fois par an / Cotes en mm

I 6170 I Soie à souder normale lame dans l'axe A.D. Nœud plat

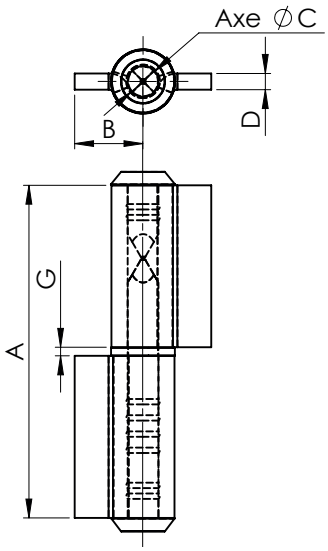

REF.	AxB	C	D	G	Kg 100 p.	P
646 010	62x18,5	5,7	3	2	6,5	12
646 030	83x20	6,3	3,5	3,5	11	12
646 050	102x22	7	3,5	2,5	14,7	12
646 070	122x21,5	7	3,5	2,5	19	12

Lubrification préconisée 2 fois par an / Cotes en mm

I 6180 I Soie à souder extra forte lame dans l'axe A.D. Nœud arrondi

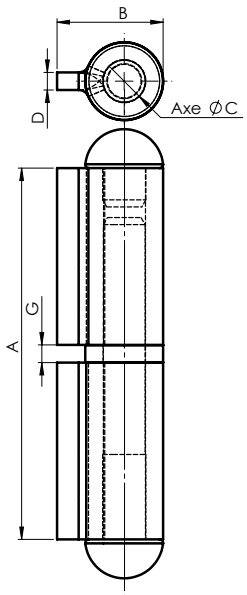

REF.	AxB	C	D	G	Kg 100 p.	P
647 010	83.5x25.5	10	4	3,5	18,6	12
647 030	107x26	12	5	5	37	12
647 050	125x26	12	5	5	42	12

Lubrification préconisée 2 fois par an / Cotes en mm

2.2 BAGUES ET AXES POUR PAUMELLES

Bague

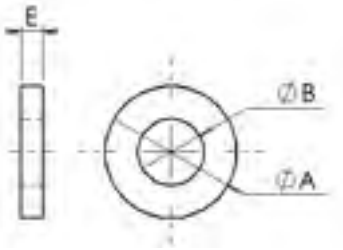

REF.	DESIGNATION	COMPATIBILITE	AxB	E	Kg 100 p.	P
615020	6011 Bague LAITON pour paumelle de Paris 6004-6005	Pour paumelle ht. 110 mm	12x6	2	0,08	100
615030		Pour paumelle ht. 140 mm	13,4x7	2	0,09	100
615040		Pour paumelle ht. 160 & 190	14x7	2,1	0,12	100
615110	6011 Bague LAITON pour paumelle Réf. 6024-6025 / Réf. 6007-6008 / Soie à souder réf 6170	N°0 - Pour paumelle ht. 80 & 95 mm	10.8x5,7	1,6	0,1	100
615120		N°1 - Pour paumelle ht. 60 & 70 mm	11,8x5,5	1,6	0,1	100
615130		N° 2 - Pour paumelle ht. 140 & 160 mm	12,5x6,1	2	0,1	100
615140		N° 4 - Pour paumelle ht.190 mm	14x6,8	2	0,2	100
615310	6011 Bague LAITON pour paumelle Réf. 6395 à 6398 / Soie à souder 6180	N°7 - Pour paumelle ht. 80 mm	18x10	3,5	0,5	100
615320	6011 Bague LAITON pour Soie à souder 6180	N°8 - Pour soie ht. 107 et 125 mm	22x12	5	1,1	100
615510	6011 Bague LAITON pour paumelle forte type Belge Réf. 6017-6018	Pour paumelle ht. 110 mm & 140 mm	15x8,1	3	0,4	100
615810	6011 Bague LAITON pour paumelle Picarde Réf. 6040	N°6 - Pour paumelle ht. 160 mm & 190 mm	16x8	3,4	0,5	100
615 930	6100 Bague LAITON pour paumelle à souder Réf. 6100/6110	Pour paumelle ht. 80 mm	13x7.1	2,6	0,3	100
615 940		Pour paumelle ht. 100 et 120 mm	16x9.1	3,2	0,4	100
615830	6505 Bague INOX pour paumelle inox	Pour paumelle 80x80	12.2x7.1	3	0,5	100
615840		Pour paumelle 100x86	16.2x10.2	3	0,5	100

Cotes en mm

Axe pour paumelle réversible A.Z.

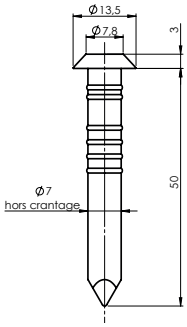

REF.	DESIGNATION	FINITION	Kg 100 p.	P
628160	Pour paumelle ht. 110 mm & 140 mm Réf.628020/628030/628340/628350	A.Z.	1,8	500

Lubrification préconisée 2 fois par an / Cotes en mm

3.1 FICHES À VISSER

6330 Fiche à visser pour porte & fenêtre A.Z.

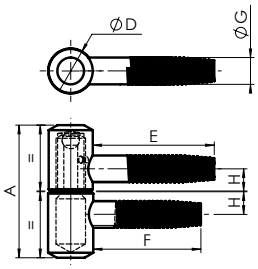

REF.	AxD	C	E	F	G	H	Kg 100 p.	P
651 450	35x13	8,5	35	31	7,7x1,15	12,8	5,4	50
651 470	40x13	8,5	35	31	7,7x1,15	12,8	5,8	50
651 490	36x14	8	40	40	8,2x1,15	6,8	6,7	50
651 510	45x16	10	45	45	8,7x1,15	7,5	11,9	50

Lubrification préconisée 2 fois par an / Cotes en mm

6340 Fiche à visser pour imposte A.Z. antidégondable

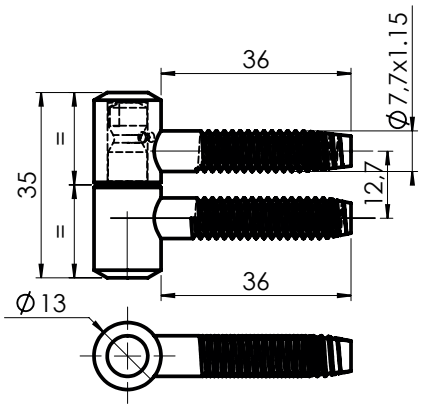

REF.	DIMENSION	Kg 100 p.	P
651 550	40x13	5,7	50

Lubrification préconisée 2 fois par an / Cotes en mm

6365 Fiche à visser triple corps A.Z.

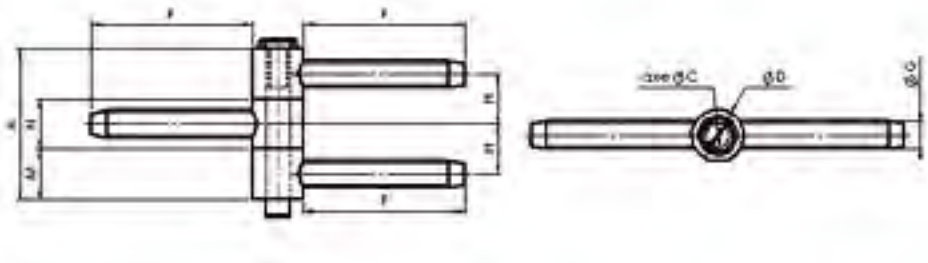

REF.	AxD	C	E	F	G	H	M	N	Kg 100 p.	P
651 750	39x14	7,5	36	36	7,7x1,15	13	13	13	7	50
651 790	47x16	8	50	50	8,7x1,15	15,5	15,5	15,5	15,3	40
651 810	62x18	9	60	44	9,6x1,15	23,2	15	31,5	17	12

Lubrification préconisée 2 fois par an / Cotes en mm

6350 Fiche à visser A.Z.

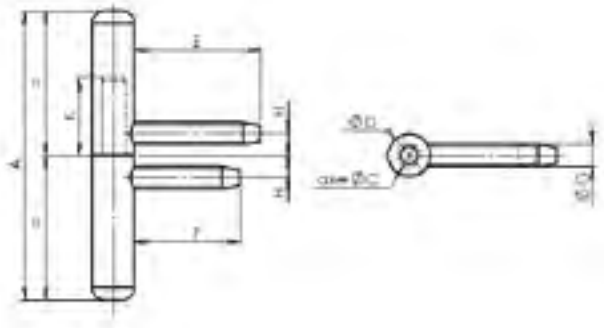

REF.	AxD	C	E	F	G	H	K	Kg 100 p.	P
652 000	82x12	7,7	36	30	7,7x1,15	6,3	22	9	50

Lubrification préconisée 2 fois par an / Cotes en mm

6360 Fiche à visser A.Z.

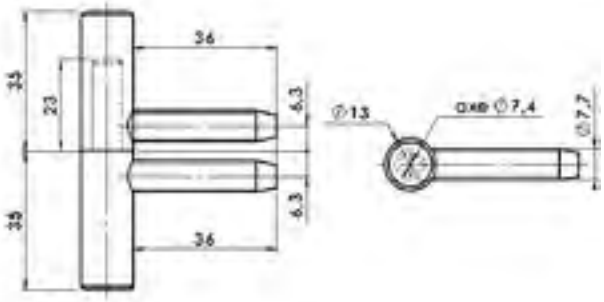

REF.	AxD	E	F	G	H	K	Kg 100 p.	P
652 100	70x13	36	36	7,7x1,15	6,3	23	9	50

Lubrification préconisée 2 fois par an / Cotes en mm

6370 Fiche à visser de style pour porte & fenêtre

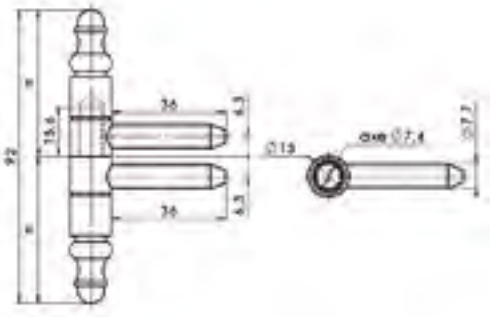

REF.	FINITION	AxD	C	E	F	G	H	K	Kg 100 p.	P
652 300	Acier noir vernis	92x13	7,4	36	36	7,7	6,3	15,6	9,6	50
652 320	Acier zingué	92x13	7,4	36	36	7,7	6,3	15,6	9,6	50
652 340	Acier bronzé	92x13	7,4	36	36	7,7	6,3	15,6	9,6	50
652 360	Acier noir	92x13	7,4	36	36	7,7	6,3	15,6	9,6	50

Lubrification préconisée 2 fois par an / Cotes en mm

3.1 FICHES À VISSER

6390 Paumelle pour menuiserie PVC

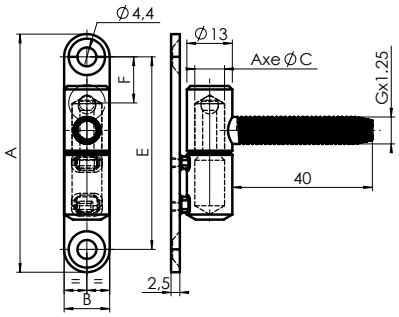

REF.	FINITION	AxB	C	E	F	G	Kg 100 p.	P
654 000	A.E. blanc	71x15	7,4	59		7,7	7,5	50
654 020	A.E. blanc	83,5x15,5	8,9	68,5	12	7,7	11	50
654 100	A.Z.	71x15	7,4	59		7,7	7,7	50

Lubrification préconisée 2 fois par an / Cotes en mm

Outillage de pose pour fiches 6310 à 6380 A.Z. ø 13 mm

REF.	DESIGNATION
655 300	Gabarit complet* recouvrement
655 310	Gabarit complet* à fleur
655 330	Gabarit complet* pour fiches triple corps
655 320	Gabarit de chantier
655 370	Manivelle
655 340	Foret mèche longue Ø6.7
655 350	Bague d'arrêt
655 360	Crochet de vissage
655380	Pivot de réglage
655390	Rondelles LAITON pour fiches Ø extérieur 13 mm Ø intérieur 7.7 mm ep 2 (boitage par 100 p.)

*** Gabarit complet = gabarit + pivot de réglage + crochet de vissage + foret + bague d'arrêt**

Gabarit de pose à recouvrement - 655 300

Bague d'arrêt - 655 350

Gabarit de pose à fleur - 655 310

Gabarit pour fiche triple corps - 655 330

Crochet de vissage - 655 360

Gabarit de chantier - 655 320

Manivelle - 655 370

Pivot de réglage - 655 380

3.2 FICHES POUR MEUBLES

6310 | Fiche à visser pour meuble A.Z.

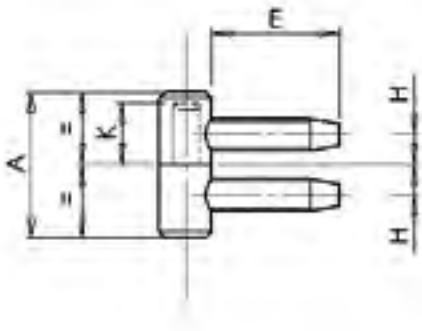

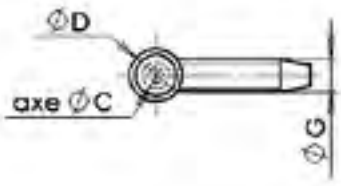

REF.	A	D	C	E	G	H	K	Kg 100 p.	P
461 210	25	9	4,5	22	5,6	5,2	10,5	19,5	50
461 230	28	11	6	26	6,2	5,7	12	36,5	50

Lubrification préconisée 2 fois par an / Cotes en mm

6320 | Fiche à visser de style pour meuble

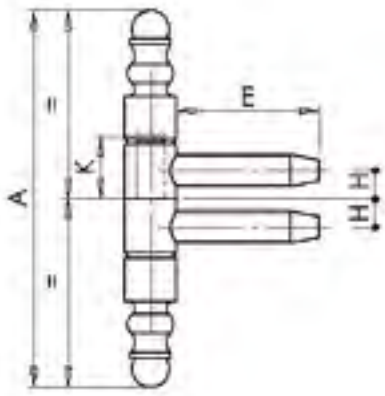

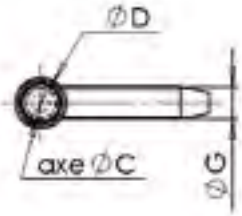

REF.	FINITION	A	D	C	E	G	H	K	Kg 100 p.	P
461 550	Acier naturel vernis	66	9	5	25	5,6	5	11	3,3	50
461 610	Acier bronzé	66	9	5	25	5,6	5	11	3,31	50

Lubrification préconisée 2 fois par an / Cotes en mm

PENTURES et GONDS
STRAP HINGES AND HINGE-PINS

4.1 PENTURES

1530 | Penture droite standard acier

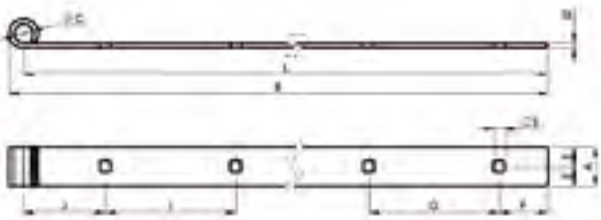

REF.	DESIGNATION	AUTRE	FINITION	A	B	ØC	D	E	F	G	I	L	ØS	mm	mm	100 p.	
747830	Standard 30 cm	Ø14 mm, 30 mm	A.Z	30	300	14	4	15	28,5	100	100	284	8,5	TRCC M8	3	32	10
747930	Standard 30 cm	Ø14 mm, 30 mm	A.Z NOIR	30	300	14	4	15	28,5	100	100	284	8,5	TRCC M8	3	32	10
747840	Standard 40 cm	Ø14 mm, 30 mm	A.Z	30	395	14,5	4	15	28,5	100	100	384	8,5	TRCC M8	4	41	10
747940	Standard 40 cm	Ø14 mm, 30 mm	A.Z NOIR	30	395	14,5	4	15	28,5	100	100	384	8,5	TRCC M8	4	41	10
747850	Standard 50 cm	Ø14 mm, 30 mm	A.Z	30	495	14,5	4	15	28	100	100	484	8,5	TRCC M8	5	53	10
747950	Standard 50 cm	Ø14 mm, 30 mm	A.Z NOIR	30	495	14,5	4	15	28	100	100	484	8,5	TRCC M8	5	53	10
747860	Standard 60 cm	Ø14 mm, 30 mm	A.Z	30	594	14,5	4	15	28	170	100	583	8,5	TRCC M8	5	57,8	10

Cotes en mm

1531 | Penture droite forte INOX

REF.	DESIGNATION	AUTRE	FINITION	A	B	ØC	D	E	F	G	I	L	ØS	mm	mm	100 p.	
742203	Forte 30 cm	Ø14 mm, 30 mm	INOX	30	295	14,5	4	15	28,5	100	100	284	8,5	TRCC M8	3	32	4
742204	Forte 40 cm	Ø14 mm, 30 mm	INOX	30	395	14,5	4	15	28,5	100	100	384	8,5	TRCC M8	4	41,7	4
742205	Forte 50 cm	Ø14 mm, 30 mm	INOX	30	495	14,5	4	15	28	100	100	484	8,5	TRCC M8	5	51	4
742206	Forte 60 cm	Ø14 mm, 30 mm	INOX	30	594	14,5	4	15	28	100	100	583	8,5	TRCC M8	5	6	4

Cotes en mm

1531 | Penture droite forte acier

REF.	DESIGNATION	AUTRE	FINITION	A	B	ØC	D	E	F	G	I	L	ØS	mm	mm	100 p.	
742803	Forte 30 cm	Ø14 mm, 30 mm	A.Z	30	295	14,5	4,5	15	28,5	100	/	284	8,5	TRCC M8	3	40	10
742903	Forte 30 cm	Ø14 mm, 30 mm	A.Z NOIR	30	295	14,5	4,5	15	28,5	100	/	284	8,5	TRCC M8	3	40	10
742806	Forte 60 cm	Ø14 mm, 35 mm	A.Z	35	601,5	14,5	4,5	17,5	45	170	3x100	590	8,5	TRCC M8	5	85	5
742906	Forte 60 cm	Ø14 mm, 35 mm	A.Z NOIR	35	601,5	14,5	4,5	17,5	45	170	3x100	590	8,5	TRCC M8	5	85	5
742807	Forte 70 cm	Ø14 mm, 35 mm	A.Z	35	701,5	14,5	4,5	17,5	45	170	4x100	690	8,5	TRCC M8	6	95	5
742907	Forte 70 cm	Ø14 mm, 35 mm	A.Z NOIR	35	701,5	14,5	4,5	17,5	45	170	4x100	690	8,5	TRCC M8	6	95	5
742808	Forte 80 cm	Ø16 mm, 40 mm	A.Z	40	800	16,5	4,5	20	25	3x200	1x100	787	8,5	TRCC M8	5	136	5
742908	Forte 80 cm	Ø16 mm, 40 mm	A.Z NOIR	40	800	16,5	4,5	20	25	3x200	1x100	787	8,5	TRCC M8	5	136	5
742810	Forte 100 cm	Ø16 mm, 40 mm	A.Z	40	1000	16,5	4,5	20	25	4x200	1x100	987	8,5	TRCC M8	6	169	5
742910	Forte 100 cm	Ø16 mm, 40 mm	A.Z NOIR	40	1000	16,5	4,5	20	25	4x200	1x100	987	8,5	TRCC M8	6	169	5
742812	Forte 120 cm	Ø16 mm, 40 mm	A.Z	40	1200	16,5	4,5	20	25	5x200	1x100	1187	8,5	TRCC M8	7	204,3	5
742912	Forte 120 cm	Ø16 mm, 40 mm	A.Z NOIR	40	1200	16,5	4,5	20	25	5x200	1x100	1187	8,5	TRCC M8	7	204,3	5

Cotes en mm

1532 Penture droite queue de carpe standard

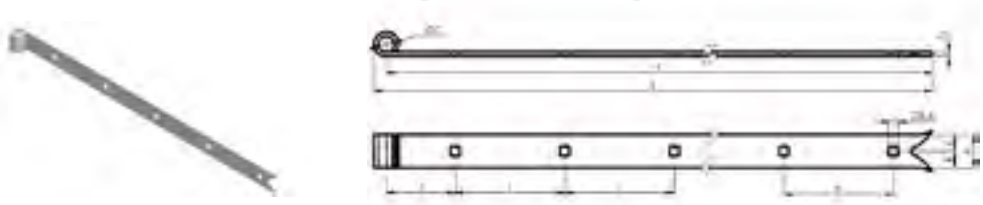

REF.	DESIGNATION	AUTRE	FINITION	A	B	ØC	D	E	F	I	J	L	ØS	mm	mm	100 p.	
750930	Standard 30 cm	Ø14 mm, 30 mm	A.Z NOIR	30	300	14,5	4	15	/	2x100	63	288	8,5	TRCC M8	3	31	10
750940	Standard 40 cm	Ø14 mm, 30 mm	A.Z NOIR	30	400	14,5	4	15	/	3x100	63	388	8,5	TRCC M8	4	39,5	10
750950	Standard 50 cm	Ø14 mm, 30 mm	A.Z NOIR	30	500	14,5	4	15	/	4x100	63	488	8,5	TRCC M8	5	50	10
750960	Standard 60 cm	Ø14 mm, 30 mm	A.Z NOIR	30	600	14,5	4	15	1x170	3x100	77	588	8,5	TRCC M8	5	57	10

Cotes en mm

1533 Penture droite queue de carpe forte

REF.	DESIGNATION	AUTRE	FINITION	A	B	ØC	D	E	F	I	J	L	ØS	mm	mm	100 p.	
745903	Forte 30 cm	Ø14 mm, 30 mm	A.Z NOIR	30	300	14,5	4,5	15	/	2x100	65	288	8,5	TRCC M8	3	38	10
745906	Forte 60 cm	Ø14 mm, 35 mm	A.Z NOIR	35	600	14,5	4,5	17,5	1x170	3x100	75	588	8,5	TRCC M8	5	81	5
745907	Forte 70 cm	Ø14 mm, 35 mm	A.Z NOIR	35	700	14,5	4,5	17,5	1x170	6x100	75	788	8,5	TRCC M8	6	97	5
745908	Forte 80 cm	Ø16 mm, 40 mm	A.Z NOIR	40	800	16,5	4,5	20	3x200	1x100	75	787	8,5	TRCC M8	5	132	5
745909	Forte 90 cm	Ø16 mm, 40 mm	A.Z NOIR	40	900	16,5	4,5	20	3x200	2x100	75	878	8,5	TRCC M8	6	158,5	5
745910	Forte 100 cm	Ø16 mm, 40 mm	A.Z NOIR	40	1000	16,5	4,5	20	4x200	1x100	75	987	8,5	TRCC M8	6	171	5
745912	Forte 120 cm	Ø16 mm, 40 mm	A.Z NOIR	40	1200	16,5	4,5	20	5x200	1x100	75	1187	8,5	TRCC M8	7	207,5	5

Cotes en mm

1534 Penture coudée queue de carpe

REF.	DESIGNATION	AUTRE	FINITION	A	B	ØC	D	E	F	G	H	I	J	ØS	mm	mm	100 p.	
747905	Longueur 46 cm	Ø14 mm, 35 mm	A.Z NOIR	35	492	Ø14.5	4	17,5	100	3x100	43,5	30	45	8,5	TRCC M8	5	58,4	10
747906	Longueur 56 cm	Ø14 mm, 35 mm	A.Z NOIR	35	583	Ø14.5	4	17,5	170	3x100	61	30	45	8,5	TRCC M8	5	64,8	1

Cotes en mm

1535 Penture épine

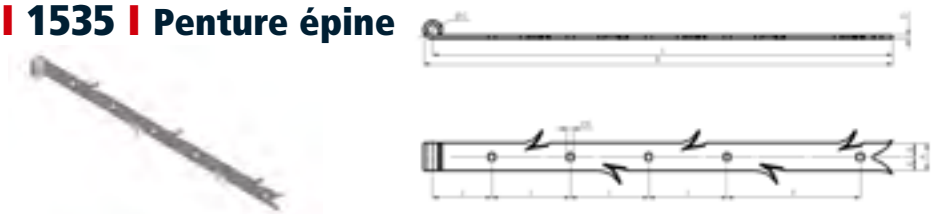

REF.	DESIGNATION	AUTRE	FINITION	A	B	ØC	D	E	F	I	J	L	ØS	mm	mm	100 p.	
745941	Longueur 40 cm	Ø14 mm, 35 mm	A.Z NOIR	35	400	14,5	4,5	17,5	/	3 x 100	63	388	8,5	TRCC M8	4	59,5	10
745951	Longueur 50cm	Ø14 mm, 35 mm	A.Z NOIR	35	500	14,5	4,5	17,5	/	4 x 100	63	488	8,5	TRCC M8	5	73	10
745961	Longueur 60cm	Ø14 mm, 35 mm	A.Z NOIR	30	600	14,5	4	15	1x170	3 x 100	77	588	8,5	TRCC M8	5	81	1

Cotes en mm

4.1 PENTURES

1536-1537 | Penture à équerre

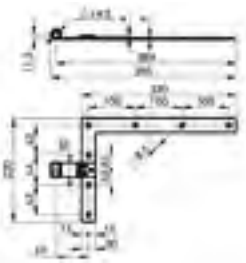

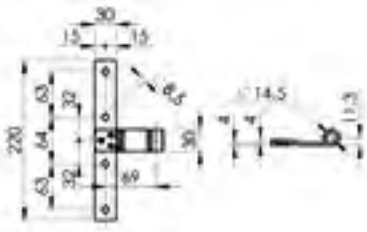

REF.	DESIGNATION	AUTRE	FINITION	mm	mm	100 p.	P
752804	Droite	Ø14mm, 220mmx330mm	A.Z	TRCC M8	7	61,5	4
752904	Droite	Ø14mm, 220mmx330mm	A.Z NOIR	TRCC M8	7	61,5	4
752805	Gauche	Ø14mm, 220mmx330mm	A.Z	TRCC M8	7	61,5	4
752905	Gauche	Ø14mm, 220mmx330mm	A.Z NOIR	TRCC M8	7	61,5	4
753814	A té	Ø14mm, 220mm	A.Z	TRCC M8	4	33,7	4
753914	A té	Ø14mm, 220mm	A.Z NOIR	TRCC M8	4	33,7	4

Cotes en mm

1538-1539 | Penture à équerre queue de carpe

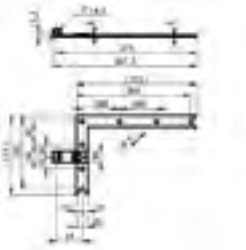

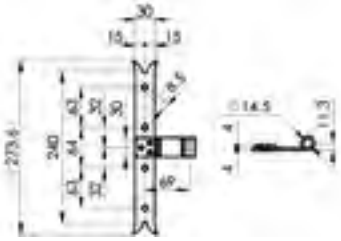

REF.	DESIGNATION	AUTRE	FINITION	mm	mm	100 p.	P
754904	Droite	Ø14mm, 220mm x 330mm	A.Z NOIR	TRCC M8	7	57	4
754905	Gauche	Ø14mm, 220mm x 330mm	A.Z NOIR	TRCC M8	7	57	4
754906	A té	Ø14mm, 220mm	A.Z NOIR	TRCC M8	4	37	4

Cotes en mm

1564 | Penture festonnee queue de carpe ø14

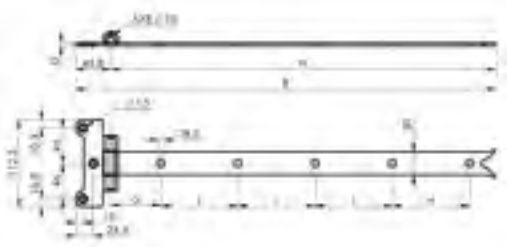

REF.	DESIGNATION	FINITION	B	D	G	H	I	N	mm	mm	100 p.	P
744931	Longueur 30 cm	A.Z NOIR	347,5	4	65	100	100	300	TRCC M8	6	50	5
744941	Longueur 40 cm	A.Z NOIR	447,5	4	65	100	2x100	400	TRCC M8	7	59	5
744951	Longueur 50 cm	A.Z NOIR	547,5	4	65	100	3x100	500	TRCC M8	8	68,5	5
744961	Longueur 60 cm	A.Z NOIR	649,5	4	92	170	3x100	602	TRCC M8	8	77,3	5

Cotes en mm

I 1020 I Penture anglaise légère axe A.Z. / percée fraisée

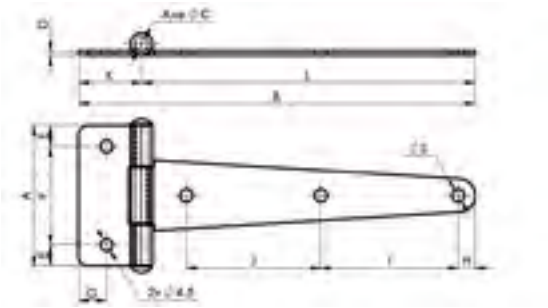

REF.	DESIGNATION	FINITION	A	B	ØC	D	E	F	G	H	I	J	K	L	ØS	ø mm	Σ mm	Kg 100 p.	P
755008	Longueur 80 mm	A.Z	50	102	5	1,5	7,5	35	10	6	57,5	/	22	80	4,5	3,5	4	5,4	10
755908		A.Z NOIR																	
755010	Longueur 100 mm	A.Z	50	122,5	5	1,5	7,5	35	10	6	77,5	/	22	100	4,5	3,5	4	5,8	10
755910		A.Z NOIR																	
755012	Longueur 120 mm	A.Z	50	144	5	1,5	7,5	35	10	6	49	48	22	120	4,5	3,5	5	6,2	10
755912		A.Z NOIR																	
755015	Longueur 150 mm	A.Z	50	172	5	1,5	7,5	35	10	6	64	63	22	150	4,5	3,5	5	7	10
755915		A.Z NOIR																	

Cotes en mm

I 1563 I Penture anglaise forte axe composite / percée fraisée

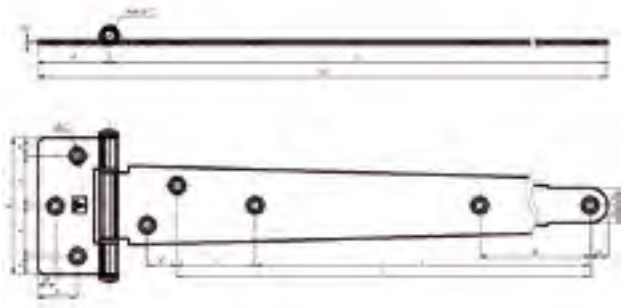

REF.	FINITION	AXB	ØC	D	E	F	G	H	I	J	K	L	M	N	O	P	Q	ØS	ø mm	Σ mm	Kg 100 p.	P
756815	A.Z	86,3 x 189	Ø7	2	11,65	31,5	11	/	/	/	19	90	11	25	144	45	12,5	6.3	5	6	16,2	5
756915	A.Z NOIR																					
756215	INOX			1,5																	14	4
756820	A.Z	86,3 x 239	Ø7	2	11,65	31,5	11	/	/	/	19	140	11	25	194	45	12,5	6.3	5	6	19,2	5
756920	A.Z NOIR																					
756825	A.Z	86,3 x 289	Ø7	2	11,65	31,5	11	/	140,5	49,5	19	190	11	25	244	45	12,5	6.3	5	5	21,9	5
756925	A.Z NOIR																					
757830	A.Z	86,3 x 337,8	Ø7	2	11,65	31,5	11	/	189,3	49,5	19	238,8	11	25	292,8	45	12,5	6.3	5	5	24,8	5
757930	A.Z NOIR																					
756230	INOX			1,5																	21,6	4
757835	A.Z	86,3 x 387,8	Ø7	2	11,65	31,5	11	/	239,3	49,5	19	288,8	11	25	342,8	45	12,5	6.3	5	5	28,3	5
757935	A.Z NOIR																					
757840	A.Z	86,3 x 437,8	Ø7	2	11,65	31,5	11	/	289,3	49,5	19	338,8	11	25	392,8	45	12,5	6.3	5	5	30,5	5
757940	A.Z NOIR																					
757850	A.Z	86,3 x 537,8	Ø7	2	11,65	31,5	11	247,3	389,3	49,5	19	438,8	11	25	492,8	45	12,5	6.3	5	6	37,9	5
757950	A.Z NOIR																					
757860	A.Z	86,3 x 617,8	Ø7	2	11,65	31,5	11	287,3	469,3	49,5	19	518,8	11	25	572,8	45	12,5	6.3	5	6	41,3	5
757960	A.Z NOIR																					

Cotes en mm

4.1 PENTURES

1019 Penture «T» légère à nœud roulé A.Z.

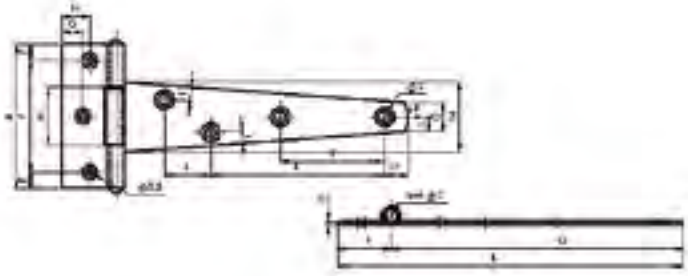

REF.	AxB	C	D	E	F	G	H	I	J	K	L	M	N	O	P	Q	S	mm	mm	Kg 100 p.	P
661 000	62 x 95 - (3")	4	1,5	7	48	7,5	10	6	0	35	15	26	20,5	10	19,3	75,7	5	3,5	6	4,52	25
661 020	62 x 120- (4")	4	1,5	7	48	7,5	10	7	0	55	20	26	20,5	10	19,3	100,7	5	3,5	6	5,32	25
661 040	62 x 149 - (5")	5	1,5	7	48	9	12	6	45	75	20	30	24,5	12,5	23,3	125,7	5	3,5	7	6,94	25

Lubrification préconisée 2 fois par an / Cotes en mm

1562 Penture forte à nœud roulé A.Z.

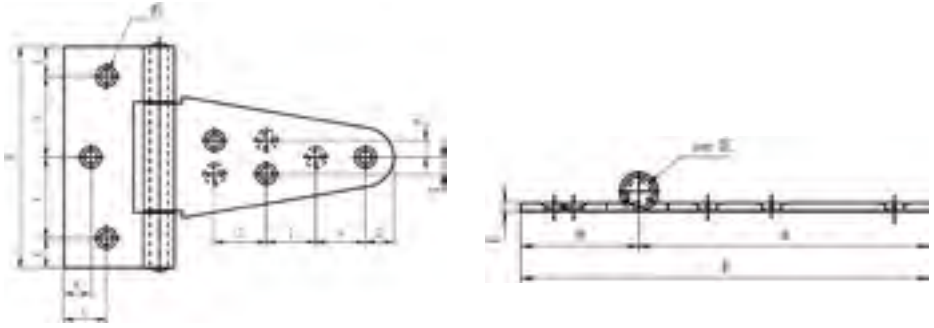

REF.	AxB	C	D	E	F	G	H	I	J	K	L	M	N	Q	P	S	mm	mm	Kg 100 p.	P
662 000	86x128 - (3")	6,9	2,5	11,5	31,5	11	0	38,5	20	11	17	37	91	6,5	6,5	5,4	4,5	6	17	12
662 020	86x143 - (4")	6,9	2,5	11,5	31,5	11	0	55	20	11	17	37	106	6,5	6,5	5,4	4,5	6	17,5	12
662 040	86x171 - (5")	6,9	2,5	11,5	31,5	11	0	78	22	11	17	37	134	8	8	5,4	4,5	6	19	12
662 060	86x197 -(6")	6,9	2,5	11,5	31,5	11	51,5	52	22	12	17	37	160	8	10	5,4	4,5	7	20,5	12
662 080	86x223 - (7")	6,9	2,5	11,5	31,5	11	63	66	22	11	17	37	186	8	10	5,4	4,5	7	22	12
662 100	110,5x256-(8")	8	2,5	15	40,25	12,5	72	70	25	15	25	47	209	12	16	5,4	4,5	7	31	12
662 120	110,5x308,5-(10")	8	2,5	15	40,25	20	146,5	53	16	15	25	47	261,5	14	14	5,4	4,5	7	36	12
662 140	110,5x360-(12")	8	2,5	15	40,25	20	99 (x2)	53,5	55	15	25	47	312,5	12,5	16	5,4	4,5	8	38	12

Lubrification préconisée 2 fois par an / Cotes en mm

1562 Penture forte à nœud roulé Epoxy noir

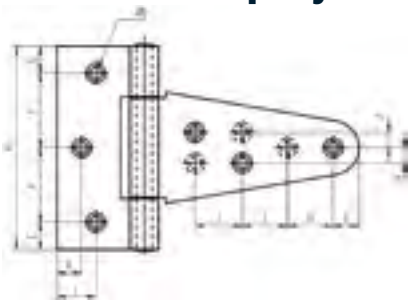

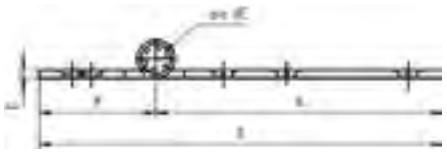

REF.	AxB	C	D	E	F	G	H	I	J	K	L	M	N	P	Q	S	mm	mm	Kg 100 p.	P
661 180	86x128 - (3")	7	2,5	11,5	31,5	11	0	38,5	20	11	17	37	91	6,5	6,5	5,4	4,5	6	17	12
662 200	86x143 - (4")	7	2,5	11,5	31,5	11	0	55	20	11	17	37	106	6,5	6,5	5,4	4,5	6	17,5	12
662 220	86x171 - (5")	7	2,5	11,5	31,5	11	0	78	22	11	17	37	134	8	8	5,4	4,5	6	19	12
662 240	86x197 -(6")	7	2,5	11,5	31,5	11	51,5	52	22	11	17	37	160	8	10	5,4	4,5	7	20,5	12
662 300	86x223 - (7")	7	2,5	11,5	31,5	11	63	66	22	11	17	37	186	8	10	5,4	4,5	7	22	12
662 260	110,5x256 - (8")	8	2,5	15	40,25	12,5	72	70	25	15	25	47	209	12	16	5,4	4,5	7	31	12
662 280	110,5x308,5 - (10")	8	2,5	15	40,25	20	146,5	53	16	15	25	47	261,5	14	14	5,4	4,5	8	36	12

Lubrification préconisée 2 fois par an / Cotes en mm

4.2 GONDS ET BOULONS

1501 Gond à sceller standard ø14

Simple feuille, axe hauteur 35mm, scellement longueur 110 mm

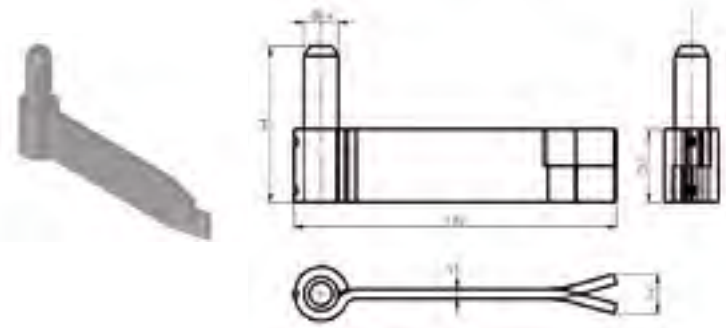

REF.	FINITION	Kg 100 p.	P
739814	A.Z	23	5
739914	A.Z NOIR	23	5
739214	INOX	23	4

Cotes en mm

1500 Gond à visser standard ø14

Axe hauteur 35mm, vis Ø10 mm longueur 70 mm, soudure par rapprochement

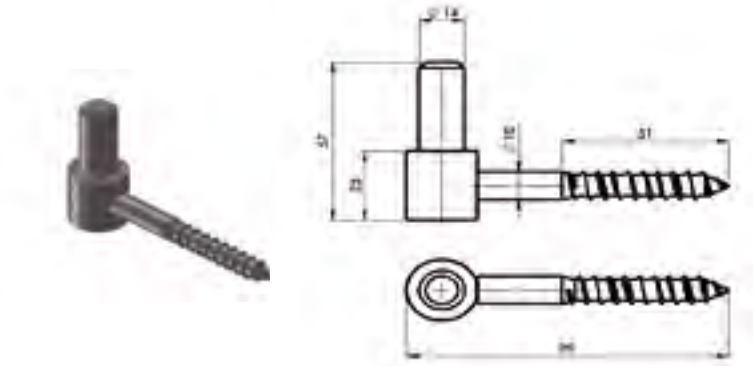

REF.	FINITION	Kg 100 p.	P
749814	A.Z	13	5
749914	A.Z NOIR	13	5
740214	INOX	13	4

Cotes en mm

1580 Boulon TRCC

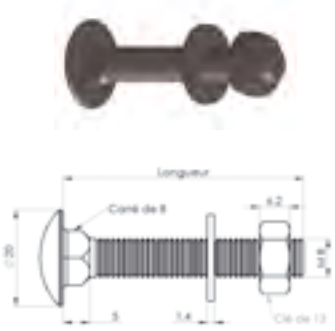

REF.	DESIGNATION	AUTRE	FINITION	Kg 100 p.	P Sachets
744100	8 x 40	Sachet de 8 pièces	A.Z	24.2	10
744110	8 x 40	Sachet de 50 pièces	A.Z NOIR	151	10
744120	8 x 50	Sachet de 8 pièces	A.Z	25.9	10
744130	8 x 50	Sachet de 50 pièces	A.Z NOIR	159	10
744140	8 x 50	Sachet de 8 pièces	INOX	26	10
744150	8 x 60	Sachet de 8 pièces	A.Z	27.6	8
744160	8 x 60	Sachet de 50 pièces	A.Z NOIR	172.5	8
744170	8 x 70	Sachet de 8 pièces	A.Z	29.3	8
744180	8 x 70	Sachet de 50 pièces	A.Z NOIR	183	8
744190	8 x 70	Sachet de 8 pièces	INOX	29.3	8
744200	8 x 100	Sachet de 8pièces	A.Z	37.4	6
744210	8 x 100	Sachet de 8 pièces	A.Z NOIR	37.4	6

Cotes en mm

4.2 GONDS ET BOULONS

1504 | Gond à plaquer ø14 queue de carpe

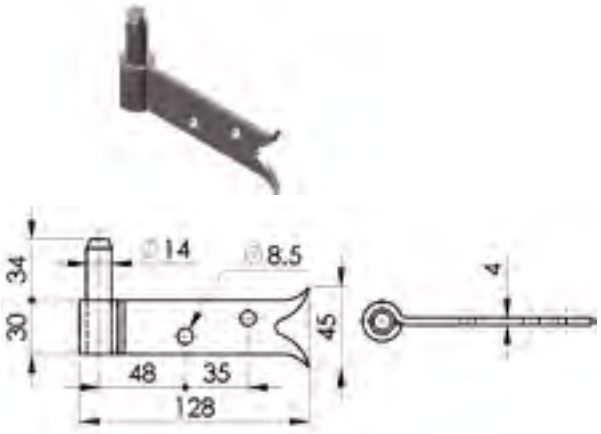

REF.	FINITION	mm		100 p.	
739 815	A.Z	8	2	21,8	5
739 915	A.Z noir	8	2	21,8	5

Cotes en mm

1502 | Gond à sceller renforcé

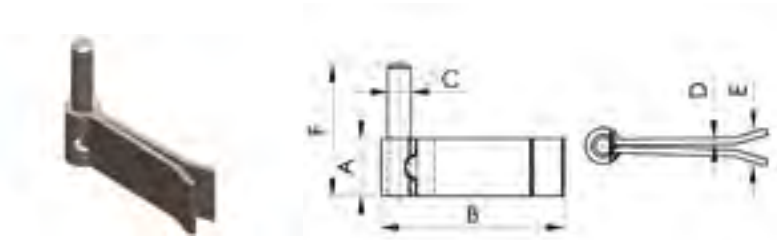

REF.	DÉSIGNATION	AUTRE	FINITION	A	B	ØC	D	E	F	100 p.	
735814	Double feuille, axe hauteur 45mm, scellement L90mm	Ø14	A.Z	35	131	14	4	23	80	39,9	5
735914			A.Z noir	35	131	14	4	23	80	39,9	5
735816	Double feuille, axe hauteur 45mm, scellement L110mm	Ø16	A.Z	35	112	16	4	27	80	49,1	5
735916			A.Z noir	35	112	16	4	27	80	49,1	5

Cotes en mm

1505 | Gond à sceller réglable

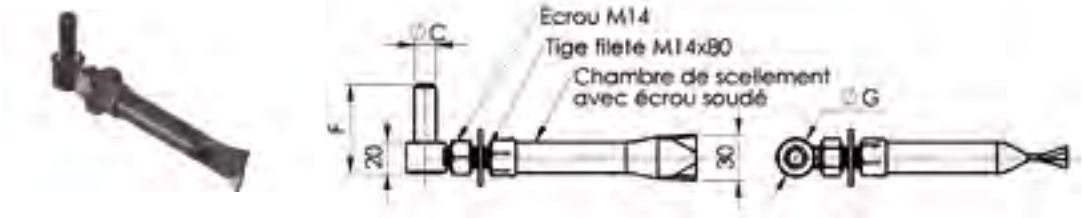

REF.	DÉSIGNATION	AUTRE	FINITION	ØC	F	ØG	mm	100 p.	
733914	Réglage sur 40mm, perçage Ø30mm x 130mm	axe Ø14mm	A.Z noir	14	57	24,5	M14	34	1
733916		axe Ø16mm	A.Z noir	16	62	26,5	M14	37	1

Cotes en mm

1503 Gond à visser renforcé

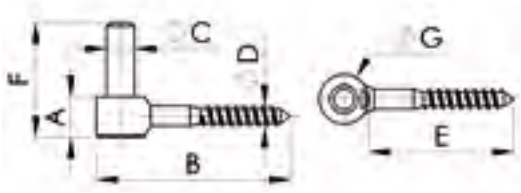

REF.	ØC	FINITION	A	B	ØD	E	F	ØG	Kg	P
740814	Ø14 mm	A.Z	20	94	10	69,5	57	24,5	16,2	5
740816	Ø16 mm	A.Z	20	96	12	69,5	62	26,5	20	5
740916		A.Z noir	20	96	12	69,5	62	26,5	20	5

Cotes en mm

1511 Gond à expansion

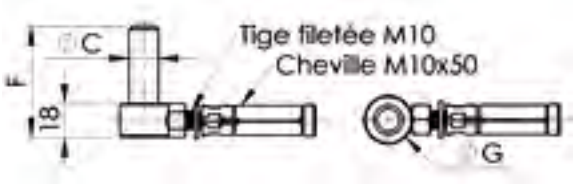

REF.	ØC	FINITION	F	ØG		Kg	P
743814	Ø14 mm	A.Z	55	24	M10	20	5
743914		A.Z noir	55	24	M10	20	5
743816	Ø16 mm	A.Z	60	26	M10	24	5
743916		A.Z noir	60	26	M10	24	5

Cotes en mm

1512 Gond scellement chimique

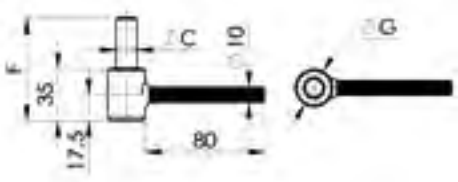

REF.	ØC	FINITION	F	G	Kg	P
744815	Ø14 mm	A.Z	71	25	20	5
744915		A.Z noir	71	25	20	5
744816	Ø16 mm	A.Z	77	28	20	5
744916		A.Z noir	77	28	20	5

Cotes en mm

4.2 GONDS ET BOULONS

1512 | Gabarit de pose

REF.	DÉSIGNATION	AUTRE	FINITION	Kg 100 p.	
744820	Gabarit de perçage pour gond à scellement chimique	Ø16/14	A.Z	18,2	1

Cotes en mm

1506 | Gond sur platine standard

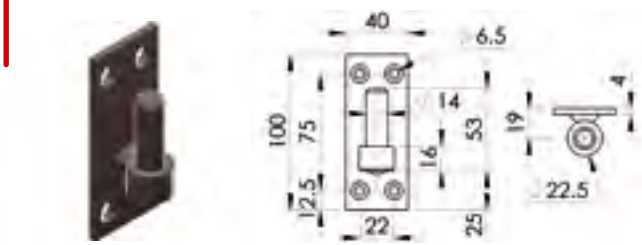

REF.	DÉSIGNATION	FINITION	ØC	A	F	G	Ø mm	Σ	Kg 100 p.	
748814	100mm x 40mm, axe hauteur 35mm	A.Z	Ø14	19	53	22,5	5	4	22	5
748914		A.Z noir		19	53	22,5	5	4	22	5

Cotes en mm

1507 | Gond sur platine renforcé

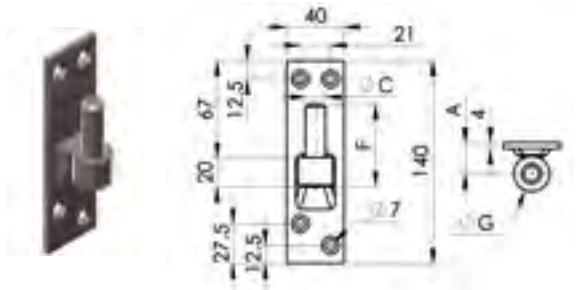

REF.	DÉSIGNATION	FINITION	ØC	A	F	ØG	Ø mm	Σ	Kg 100 p.	
741814	140mm x 40mm, axe hauteur 42mm	A.Z	Ø14	21	57	24,5	5	4	30,9	5
741914		A.Z noir		21	57	24,5	5	4	30,9	5
741816		A.Z	Ø16	22	62	26,5	5	4	34,2	5
741916		A.Z noir		22	62	26,5	5	4	34,2	5

Cotes en mm

I 1508 I Gond sur platine queue de carpe standard

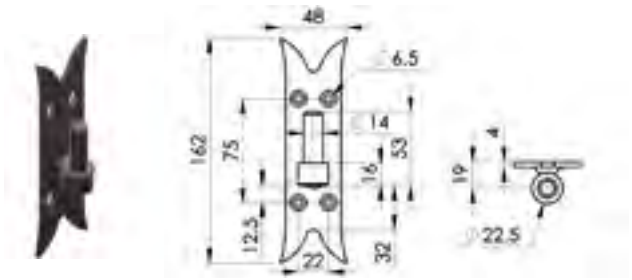

REF.	DÉSIGNATION	FINITION	ØC	A	F	G	ø mm	Σ	Kg 100 p.	P
750914	175mm x 40mm, axe hauteur 35mm	A.Z noir	Ø14	19	53	22,5	5	4	27,5	5

Cotes en mm

I 1509 I Gond sur platine queue de carpe renforcé

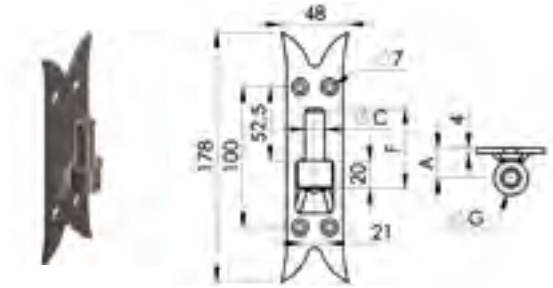

REF.	DÉSIGNATION	FINITION	ØC	A	F	ØG	ø mm	Σ	Kg 100 p.	P
746914	178mm x 40mm, axe hauteur 42mm	A.Z noir	Ø14	21	57	24,5	5	4	32,9	5
746916		A.Z noir	Ø16	22	62	26,5	5	4	33	5

Cotes en mm

I 1510 I Gond sur platine réglable pour portail

REF.	DÉSIGNATION	AUTRE	FINITION	ø mm	Σ	Kg 100 p.	P
751916	185mm x 40mm, axe hauteur 45mm, trous oblongs pour réglage, soudure par apport de métal	Ø16	A.Z noir	8	4	50	5

Cotes en mm

4.2 GONDS ET BOULONS

1513 | Gond à TÉ

REF.	DÉSIGNATION	AUTRE	FINITION	ØS	mm		Kg 100 p.	
754814	220 Droite	axe Ø14mm	A.Z	8,5	TRCC M8	3	42	4
754914	220 Droite	axe Ø14mm	A.Z noir	8,5	TRCC M8	3	42	4
754815	220 Gauche	axe Ø14mm	A.Z	8,5	TRCC M8	3	42	4
754915	220 Gauche	axe Ø14mm	A.Z noir	8,5	TRCC M8	3	42	4

Cotes en mm

1514 | Gond d'angle réversible

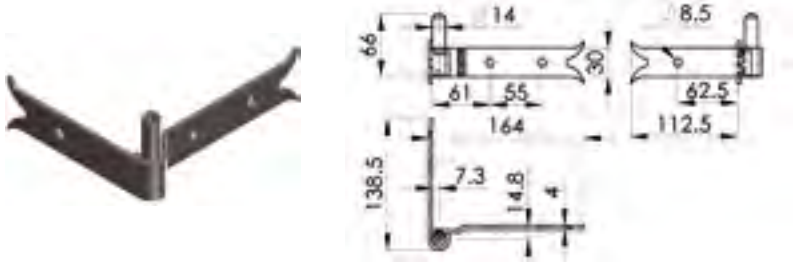

REF.	DÉSIGNATION	AUTRE	FINITION	mm		Kg 100 p.	
736824	Axe débrochable hauteur 34mm, Modele universel pouvant se placer à DROITE ou à GAUCHE.	axe Ø14	A.Z	8	3	37	1

Cotes en mm

1518 | Gond de poteau à bride réglable

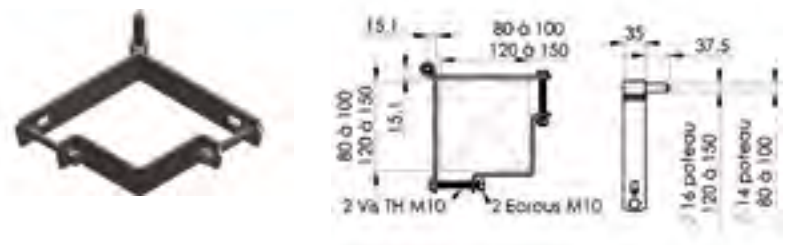

REF.	DÉSIGNATION	FINITION	ØC	mm		Kg 100 p.	
825804	Pour poteau de 80 à 100mm	A.Z	Ø14	M10	2	89	4
825904		A.Z noir		M10	2	89	4
825806	Pour poteau de 120 à 150mm	A.Z	Ø14	M10	2	105	4
825816		A.Z	Ø16	M10	2	105	4
825916		A.Z noir		M10	2	105	4

Cotes en mm

1518 Gond collier poteau réglable

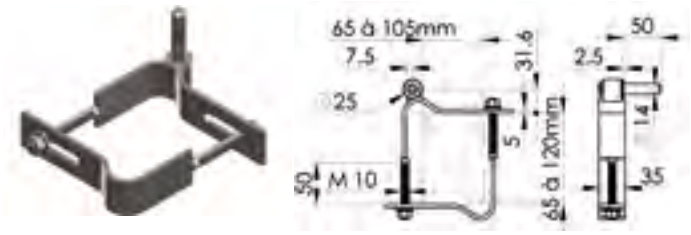

REF.	DÉSIGNATION	FINITION	ØC	Ø mm	Σ	Kg 100 p.	P
825808	Pour poteau de 80mm x 120mm, axe débrochable Ø14mm	A.Z	Ø14	M10	2	83	1

Cotes en mm

1518 Gond collier poteau réglable

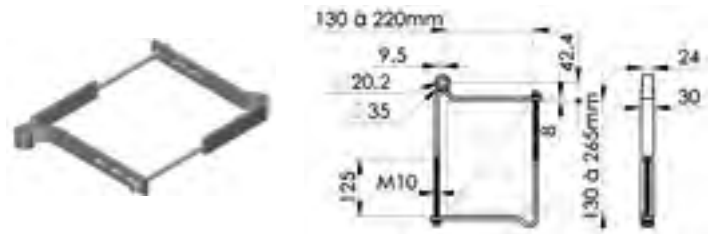

REF.	DÉSIGNATION	FINITION	ØC	Ø mm	Σ	Kg 100 p.	P
825814	Pour poteau de 140mm x 200mm, sans axe	A.Z	Ø20	M10	2	170	1

Cotes en mm

1518 Axes avec clips de fixation

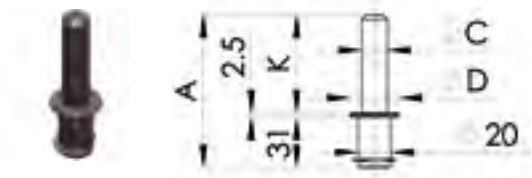

REF.	DÉSIGNATION	FINITION	A	ØC	D	K	Kg 100 p.	P
826814	Sachet de 2, axe Ø14mm	A.Z	83,5	14	30	50	30	1
826816	Sachet de 2, axe Ø16mm	A.Z	93,5	16	30	60	37	1
826822	Sachet de 2, axe Ø22mm	A.Z	113,5	22	35	80	66	1

Cotes en mm

1517 Gond tige filetée

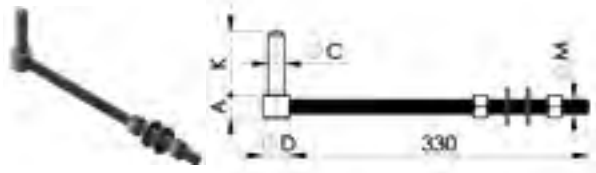

REF.	DÉSIGNATION	FINITION	A	ØC	D	K	ØM	Kg 100 p.	P
685850	Axe : Ø16mm, vis Ø16mm x 330mm	A.Z	25	16	30	60	M16	79	1
685851	Axe : Ø18mm, vis Ø16mm x 330mm	A.Z	25	18	30	70	M16	84	1
685852	Axe : Ø22mm, vis Ø18mm x 330mm	A.Z	25	22	35	80	M18	112	1

Cotes en mm

1518 | Melle

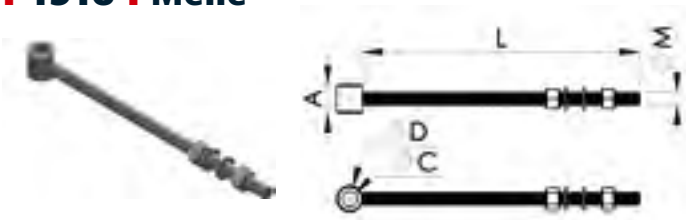

REF.	DÉSIGNATION	FINITION	A	ØC	ØD	L	Kg 100 p.	
686850	Axe Ø14mm, vis Ø14mm x 300mm	A.Z	25	15,2	25	300	33,1	1
686851	Axe Ø16mm, vis Ø14mm x 300mm	A.Z	30	16,5	28	300	37,4	1
686852	Axe Ø22mm, vis Ø18mm x 330mm	A.Z	30	22,5	35	330	67,4	1

Cotes en mm

1515 | Gond poteau tige filetée + butée ø14

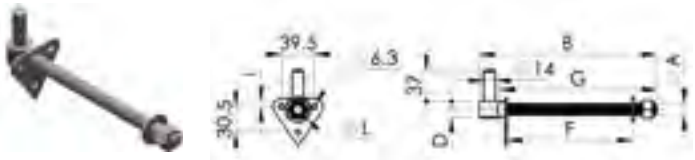

REF.	DÉSIGNATION	FINITION	A	B	D	F	G	I	ØL	Kg 100 p.	
685834	Axe : Ø14mm, vis Ø12mm x 130mm	A.Z	M12	153	16	110	130	3	27	26	5
685835	Axe : Ø14mm, vis Ø14mm x 180mm	A.Z	M14	205	20	150	180	6,5	30	40	5

Cotes en mm

1516 | Gond poteau tige filetée

REF.	DÉSIGNATION	FINITION	ØC	F	ØG	Kg 100 p.	
685840	Axe : Ø14 mm, vis Ø14 mm x 300 mm	A.Z	14	57	24,5	47	5
685846	Axe : Ø16 mm, vis Ø14 mm x 300 mm	A.Z	16	62	26,5	50	5

Cotes en mm

1519 | Rondelle pour gond

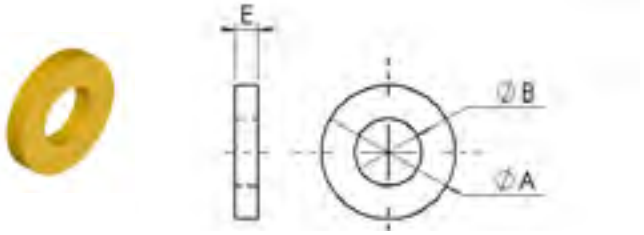

REF.	DÉSIGNATION	FINITION	AxB	E	Kg 100 p.	
823414	Carte de 4 rondelles, pour Axe Ø14	Laiton	14,5x22	3	4	10 (10x4)
823416	Carte de 4 rondelles, pour Axe Ø16	Laiton	16,5x24	3	5,5	10 (10x4)

Cotes en mm

VERROUS
BOLTS

5.1 VERROUS

9301 Verrou de box à gland composite

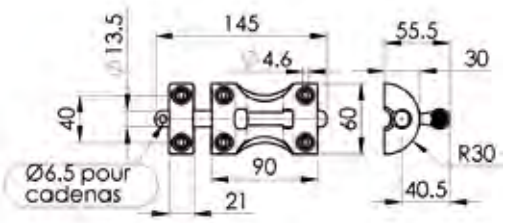

REF.	DÉSIGNATION	FINITION	Kg 100 p.	P
930000	Verrou cadenassable Ø14mm, livré avec gâche	Noir	6	10

Cotes en mm

9301 Verrou pistolet composite

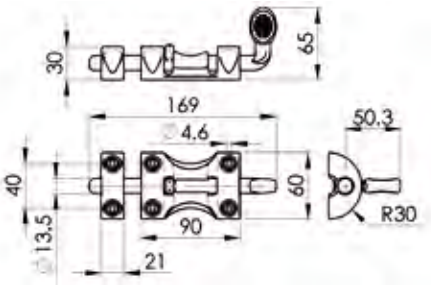

REF.	DÉSIGNATION	FINITION	Kg 100 p.	P
930010	Verrou Ø14mm, livré avec gâche	Noir	7	10

Cotes en mm

9301 Verrou à douille composite

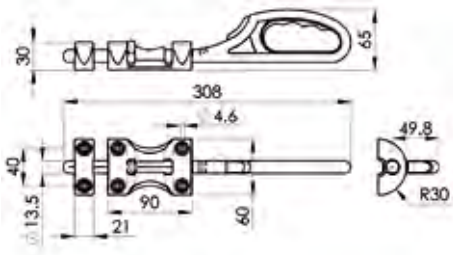

REF.	DÉSIGNATION	FINITION	Kg 100 p.	P
930020	Verrou Ø14mmx300mm, livré avec gâche	Noir	12	10

Cotes en mm

9302 Verrou de box à gland

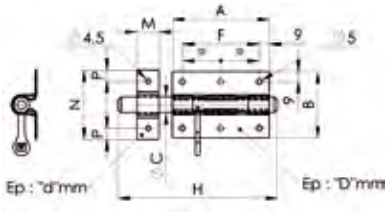

REF.	DÉSIGNATION	AXE	FINITION	A	B	ØC	D	d	F	H	M	N	P	Kg 100 p.	P
930030	Avec gâche	Ø8mm	A.Z	50	40	8	1	1	36	81	16,2	44	8	6,8	10
930040			A.Z Noir												10
930050		Ø10mm	A.Z	65	54	10	1	1	47	105	16,2	49	8	11,5	10
930060			A.Z Noir												10
930070		Ø12mm	A.Z	80	56	12	1	1	61	124	16,2	52,5	8	17,4	10
930080			A.Z Noir												10
930090		Ø14mm	A.Z	88	60	14	1	1,5	70	145	20	62,5	10	26,4	10
930100			A.Z Noir												10
930110		Ø16mm	A.Z	88	62,5	16	1	1,5	70	145	20	65	10	31,6	10
930120		Ø18mm	A.Z	100	70	18	1,5	1,5	82	161	20	70	10	47,1	10

Cotes en mm

9303 Verrou de box à porte-cadenas / Avec gâche

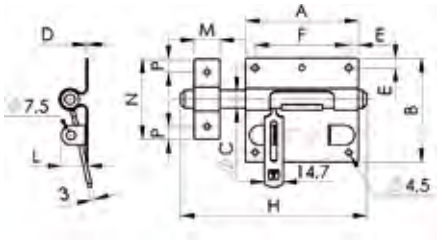

REF.	AUTRE	FINITION	A	B	ØC	D	E	F	H	L	M	N	P	Kg	P
930130	Ø10mm	A.Z	67	63,5	10	1	7,5	51	105	17,7	16,2	49	8	13	10
930140		A.Z Noir													10
930150		Inox													4
930160	Ø12mm	A.Z	80	75,5	12	1	7,5	65	124	21	16,2	52,5	8	19,5	10
930170		A.Z Noir													10
930180	Ø14mm	A.Z	88	81	14	1	7,5	73	145	21	20	62,5	10	28,5	10
930190		A.Z Noir													10
930200		Inox													4
930210	Ø16mm	A.Z	88	81	16	1	7,5	73	145	21	20	65	10	33,7	10
930230	Renforcé Ø16mm	A.Z	90	77	16	2	8,5	73	145	25,7	20	70	10	43	10
930220	Ø18mm	A.Z	100	85	18	1,6	8,5	83	161	25,5	20	70	10	54	10

Cotes en mm

9304 Verrou pistolet / Sans gâche

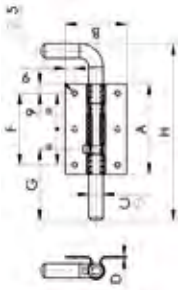

REF.	AUTRE	FINITION	A	B	ØC	D	F	G	H	Kg	P
930240	Ø10mm	A.Z	65	54	10	1	47	52	132	13,2	10
930250		A.Z Noir									10
930260	Ø12mm	A.Z	80	56	12	1	61	62	142	20,6	10
930270		A.Z Noir									10
930280	Ø14mm	A.Z	88	60	14	1	70	70	173	31,1	10
930290		A.Z Noir									10
930300	Ø16mm	A.Z	88	62,5	16	1	70	70	173	38,8	10

Cotes en mm

9305 Verrou pistolet à ressort / Sans gâche

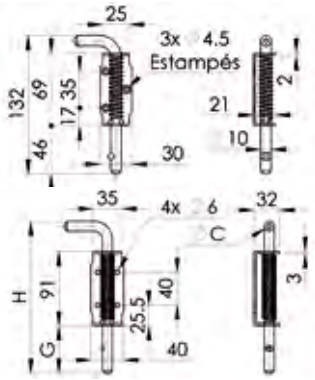

REF.	AUTRE	FINITION	ØC	G	H			Kg	mm
930310	Ø10mm	A.Z	10	46	132	4	3	14,1	10
930320	Ø12mm	A.Z	12	57,5	185	5	4	33	10
930330	Ø14mm	A.Z	14	54	187	5	4	40,1	10
930340		Inox	14	54	187	5	4	40,1	5

Cotes en mm

9306 Verrou de box à gland maxi renforcé à visser ø16 avec gâche

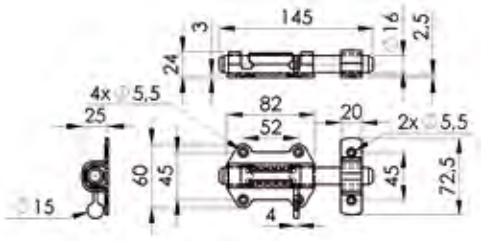

REF.	FINITION	Kg 100 p.	P
930360	A.Z	41	5

Cotes en mm

5.1 VERROUS

9306 Verrou de box à gland maxi renforcé à souder ø16 avec gâche

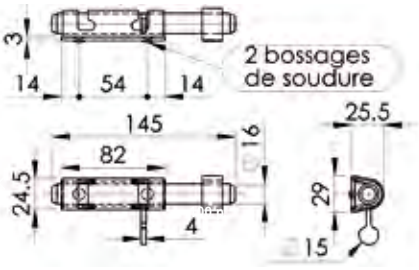

REF.	FINITION	Kg 100 p.	P
930350	A.D	37	5

Cotes en mm

9306 Verrou pistolet maxi renforcé à visser ø16 sans gâche

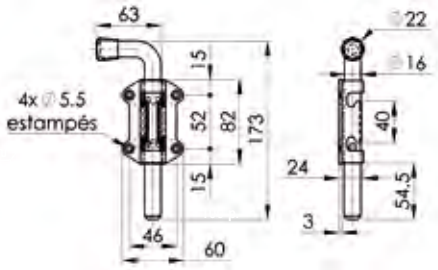

REF.	FINITION	Kg 100 p.	P
930380	A.Z	46	5

Cotes en mm

9306 Verrou pistolet maxi renforcé à souder ø16 sans gâche

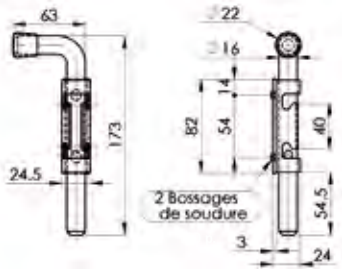

REF.	FINITION	Kg 100 p.	P
930370	A.D	43	5

Cotes en mm

9306 Verrou à douille maxi renforcé à visser ø16 sans gâche

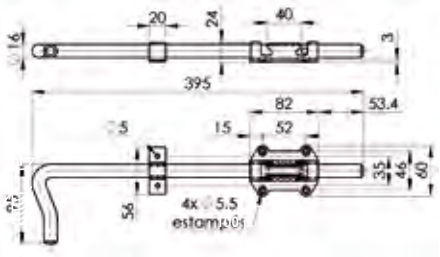

REF.	FINITION	Kg 100 p.	P
930400	A.Z	89	5

Cotes en mm

9306 Verrou à douille maxi renforcé à souder ø16 sans gâche

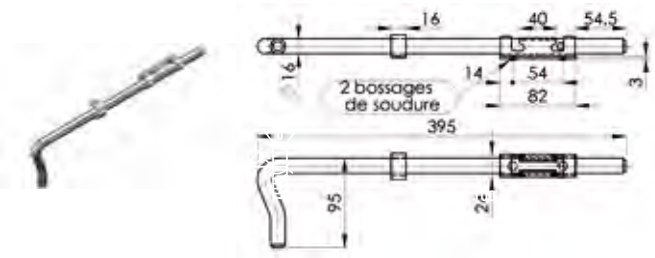

REF.	FINITION	Kg 100 p.	P
930390	Brut à souder	87	5

Cotes en mm

9311 Verrou de barrière

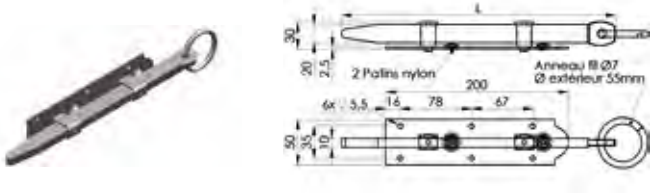

REF.	FINITION	L	Kg 100 p.	P
930810	A.Z	300	70	1
930820		400	85	1

Cotes en mm

9312 Verrou à douille à ressort

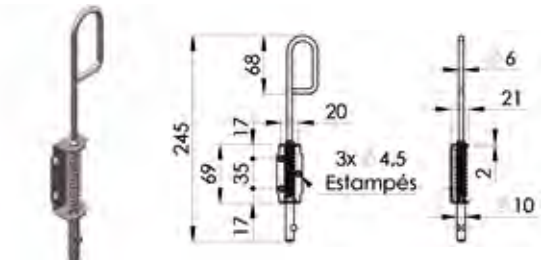

REF.	DÉSIGNATION	FINITION	Kg 100 p.	P
930830	Ø10x250mm	A.Z	16,5	10

Cotes en mm

9307 Verrou à douille

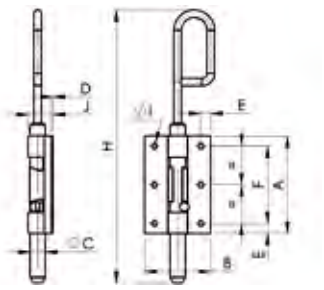

REF.	DÉSIGNATION	FINITION	A	B	ØC	D	E	F	H	ØI	J	Kg 100 p.	P
930410	Ø12mmx200mm	A.Z	80	56	12	1	9	61	200	5	18,5	19,6	10
930420		A.Z Noir											10
930430	Ø12mmx250mm	A.Z	80	56	12	1	9	61	250	21	18,5	20,6	10
930440		A.Z Noir											10
930450	Ø14mmx250mm	A.Z	88	60	14	1	9	70	250	5	22,3	29,1	10
930460		A.Z Noir											10
930470	Ø14mmx300mm	A.Z	88	60	14	1	9	70	300	5	22,3	30,2	10
930480		A.Z Noir											10
930490		Inox											4
930500	Ø14mmx400mm	A.Z	88	60	14	1	9	70	400	5	22,3	33,4	10
930510		A.Z Noir											10
930520	Ø16mmx400mm	A.Z	88	62,5	16	1	9	70	400	5	21,8	41,3	10
930530		A.Z Noir											10
930540	Ø16mmx500mm	A.Z	88	62,5	16	1	9	70	500	5	21,8	42	10
930550		A.Z Noir											10
930570	Ø18mmx600mm	A.Z	100	70	18	1,5	9	82	600	5	26,5	68,9	10
930580	Ø18mmx800mm	A.Z	100	70	18	1,5	9	82	800	5	26,5	79,2	5
930590		A.Z Noir											5
930560	Ø18mmx1000mm	A.Z	100	70	18	1,5	9	82	1000	5	26,5	88,5	5

Cotes en mm

5.1 VERROUS

9313 Verrou vervelle ø16 avec gâche

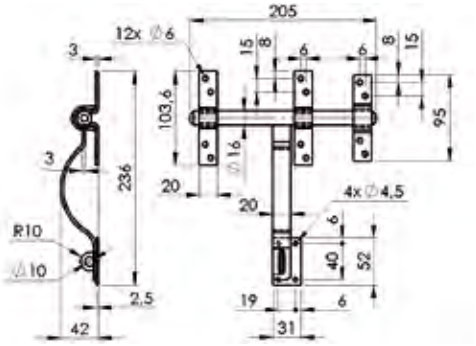

REF.	FINITION	Kg 100 p.	P
930840	A.Z	62,4	1

Cotes en mm

9314 Verrou d'écurie ou de barrière ø18 avec gâche

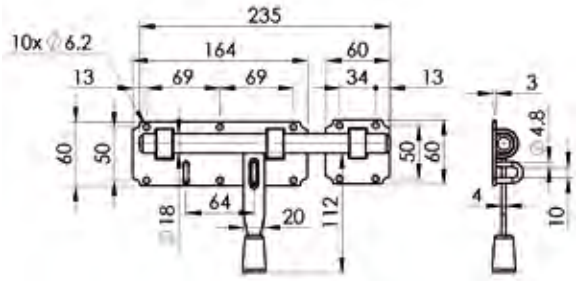

REF.	FINITION	Kg 100 p.	P
930850	A.Z	97,4	1
930860	A.Z Noir	97,4	1

Cotes en mm

9314 Verrou à levier avec gâche

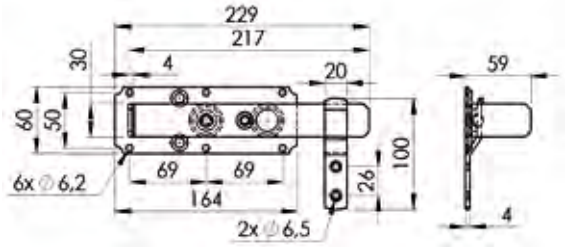

REF.	FINITION	Kg 100 p.	P
930870	A.Z	54,3	1

Cotes en mm

9315 Loquet poucier

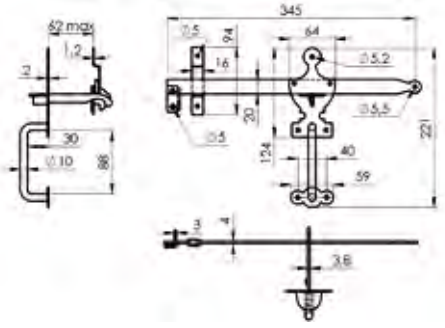

REF.	FINITION	Kg 100 p.	P
930880	A.Z	48,8	5
930890	A.Z Noir	48,8	5

Cotes en mm

9308 Gâche forme crampon pour verrou sachet de 10 pièces

930600 à 930660

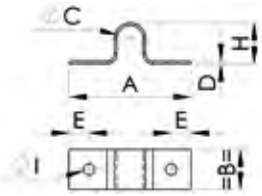

930670

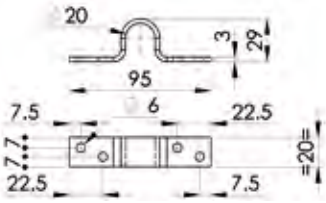

REF.	DÉSIGNATION	FINITION	A	B	ØC	D	E	H	ØI	Kg 100 p.	P
930600	Ø10mm	A.Z	49	16	10,5	1	8	16,5	4,5	0,9	1
930610	Ø12mm	A.Z	52,5	16	13,2	1	8	18,5	4,5	1	1
930620		A.Z Noir									1
930630	Ø14mm	A.Z	62,5	20	15,5	1,5	10	23	5	2,2	1
930640		A.Z Noir									1
930650	Ø16mm	A.Z	65	20	17	1,5	10	22,5	5	2,3	1
930660		A.Z Noir									1
930670	Ø20mm pour verrou à ressort de 14 et vervelle	A.Z	95	20	20	3	7,5	29	6	5,9	1

Cotes en mm

9316 Crampon de serrure

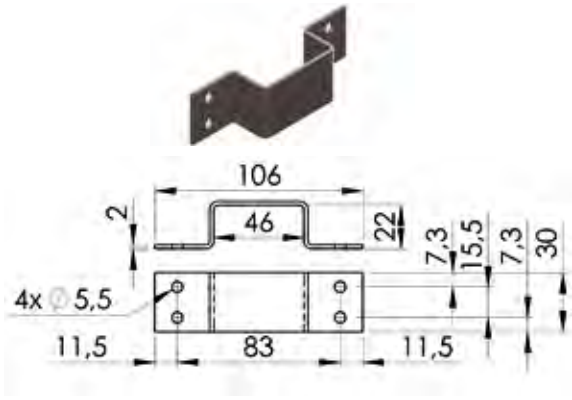

REF.	FINITION	Kg 100 p.	P
930900	A.Z Noir	6,7	10

Cotes en mm

9309 Loqueteau à pêne plat avec gâche

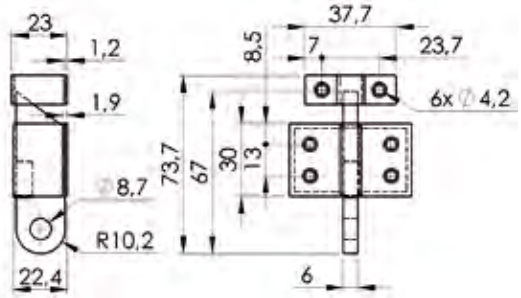

REF.	FINITION	Kg 100 p.	P
930680	A.Z	8,5	10

Cotes en mm

5.1 VERROUS

9309 Loqueteau

930700

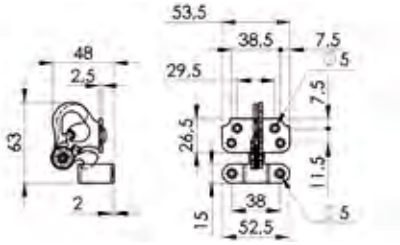

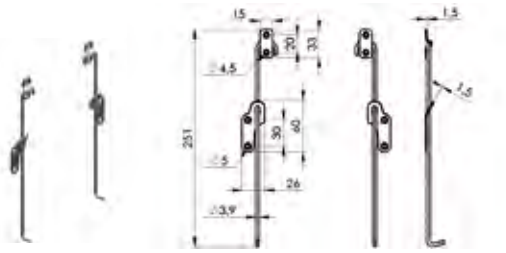

930710

930720

REF.	DÉSIGNATION	AUTRE	FINITION	mm		Kg 100 p.	P
930700	Loqueteau seul à recouvrement	Avec gâche	A.Z	4	6	8,6	20
930710	Coulisse seule pour Réf.930690	La paire	A.Z	4	4	8,5	10
930720	Coulisse seule pour Réf.930700		A.Z	4	4	11,1	10

Cotes en mm

9319 Verrou de placard pêne plat A.Z. avec gâche

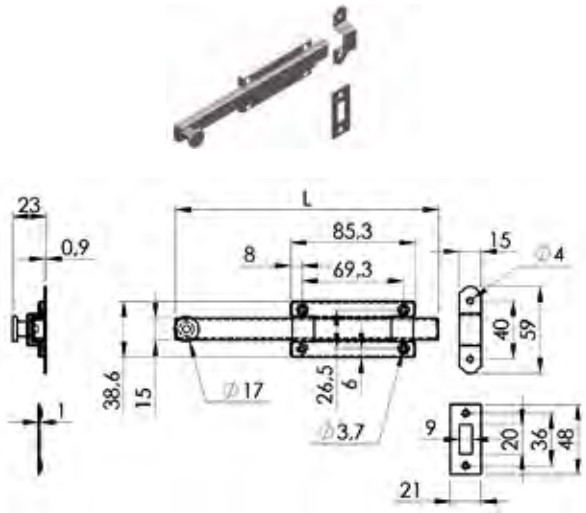

REF.	L	Kg 100 p.	P
930950	120	25	10
930960	180	27	10
930970	270	29	10

Cotes en mm

ANNEAUX et CROCHETS
RINGS AND HOOKS

6.1 ANNEAUX ET CROCHETS

8045 Anneau seul sachet de 2 pièces

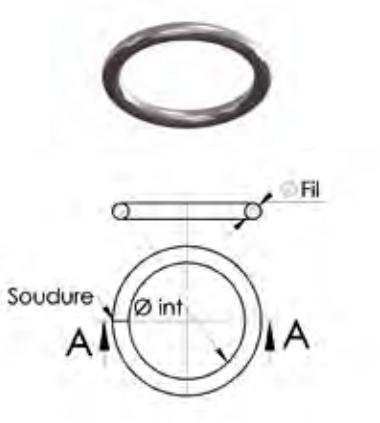

REF.	DÉSIGNATION	FINITION	ØFIL	ØINT	Kg 100 p.	P
084245	Anneau Ø6mmx32mm	A.Z	6	32	2,7	10
084246	Anneau Ø6mmx40mm	A.Z	6	40	3,2	10
084247	Anneau Ø7mmx40mm	A.Z	7	40	4,5	10
084248	Anneau Ø7mmx50mm	A.Z	7	50	5,4	10
084249	Anneau Ø10mmx50mm	A.Z	10	50	11,5	10
084250	Anneau Ø10mmx56mm	A.Z	10	56	12,7	10
084260	Anneau Ø12mmx60mm	A.Z	12	60	20	10

Cotes en mm

8046 Anneau d'écurie à vis

REF.	DÉSIGNATION	FINITION	ØA	B	ØC	ØD	L	Kg 100 p.	P
605008	Anneau Ø8mm	A.Z	8	40	8	50	66	11	10
605010	Anneau Ø10mm	A.Z	10	50	10	50	82,6	18	10
605012	Anneau Ø12mm	A.Z	12	60	12	60	97,5	30	10
605910	Anneau Ø10mm	A.Z NOIR	10	50	10	50	82,6	18	10

Cotes en mm

8047 Anneau d'écurie à écrou

REF.	DÉSIGNATION	FINITION	ØA	B	ØC	ØD	L	Kg 100 p.	P
606003	Anneau Ø8mmx40mm	A.Z	8	40	M8	50	66	11	10
606016	Anneau Ø10mmx60mm	A.Z	10	60	M10	50	91,5	18	10
606028	Anneau Ø12mmx80mm	A.Z	12	80	M12	60	117	34	10
606030	Anneau Ø12mmx100mm	A.Z	12	100	M12	60	137	34	10
606032	Anneau Ø12mmx120mm	A.Z	12	120	M12	60	157	37	10
606916	Anneau Ø10mmx60mm	A.Z NOIR	10	60	M10	50	91,5	18	10

Cotes en mm

8048 Anneau d'écurie à sceller

REF.	DÉSIGNATION	FINITION	B	D	E	ØINT	L	Kg 100 p.	P
607011	Anneau Ø10mmx110mm	A.Z	16	10	5	52	110	28	10
607023	Anneau Ø12mmx130mm	A.Z	18	12	6	60	130	45	10

Cotes en mm

8049 Anneau de dalle pour dalle à sceller

REF.	DÉSIGNATION	FINITION	Kg 100 p.	P
609013	Anneau Ø10mmx50mm	**A.Z**	23	10

Cotes en mm

8050 Anneau de dalle sur platine

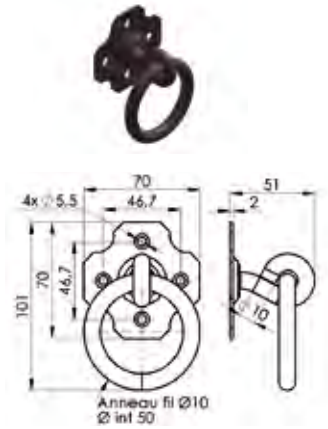

REF.	DÉSIGNATION	FINITION	Kg 100 p.	P
610985	Anneau Ø10mmx50mm	A.Z NOIR	22,4	10

Cotes en mm

8051 Crochet de gymnase à écrou

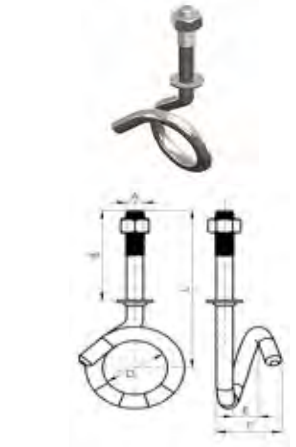

REF.	DÉSIGNATION	FINITION	ØA	B	ØD	E	F	L	Kg 100 p.	P
673012	Crochet Ø12mmx70mm	A.Z	M12	70	42	15	40	130	26	4
673014	Crochet Ø14mmx80mm	A.Z	M14	80	48	19	48	140	42	4
673015	Crochet Ø14mmx80mm	A.Z	M14	180	48	19	48	240	55	4

Cotes en mm

6.1 ANNEAUX ET CROCHETS

8052 Crochet de gymnase à vis bois

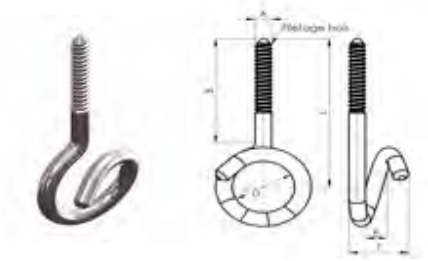

REF.	DÉSIGNATION	FINITION	ØA	B	ØD	E	F	L	Kg 100 p.	P
674012	Crochet Ø12mmx90mm	A.Z	12	90	42	14	42	130	24	4
674014	Crochet Ø14mmx90mm	A.Z	14	105	52	18	50	150	37	4

Cotes en mm

8053 Queue de cochon sur platine

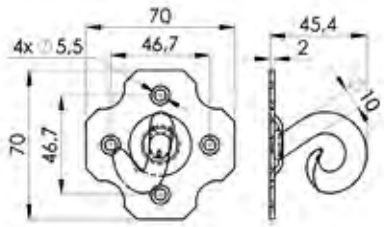

REF.	FINITION	Kg 100 p.	P
617001	A.Z NOIR	11	10

Cotes en mm

8054 Crochet multifonctions «crochet de hamac» sur platine

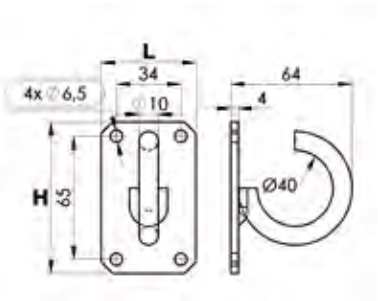

REF.	AUTRE	FINITION	Kg 100 p.	P
617005	Anneau 10x40mm, ouverture 25mm	Blanc	20	10
617006		Bleu	20	10
617007		Jaune	20	10
617008		Vert	20	10
617009		Rouge	20	10
617010		Noir	20	10

Cotes en mm

8055 Crochet pour bâche

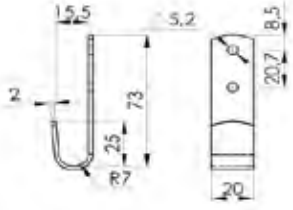

REF.	DÉSIGNATION	AUTRE	FINITION	Kg 100 p.	P
678400	Carte de 4 pièces	75 mm	A.Z	3,3	10

Cotes en mm

ACCESSOIRES PORTES et VOLETS

DOORS & SHUTTERS ACCESSORIES

7.1 OUVERTURE ET VERROUILLAGE PORTES ET VOLETS

Loquet de fermette

REF.	DESIGNATION	AxB	C	D	E	F	G	H	I	mm	mm	Kg 100 p.	P
247 010	99230 Poignée ordinaire	90x75,5	54,5	20			6		M8			33	12
247 030	99237 Poignée renforcée	90x75,5	86,5	22			6,3		M10			43	12
247 050	99210 Battant ordinaire 5" (12,5 cm)	134,5x18	123,5	5	50		6,5	33	4	6	1	10,4	12
247 070	99235 Battant renforcé 7" (17,5 cm)	190x26	175	5	60		7	33	5	6,5	1	18,8	12
247 090	99225 Battant ordinaire 8" (20 cm)	218x19	200	4	60			32	4,5	4	1	13,2	12
247 110	99253 Battant renforcé 10" (25 cm)	270x22	251,5	5	65			33	5	4,5	1	20,8	12
247 130	99227 Bascule ordinaire 8,5	76x20		5	11,5		6,3		5	4,5	1	3,6	12
247 150	99227 R Bascule renforcé 10,5	91x20		5	12,5		7,2		5	4,5	1	3,6	12
247 170	99223 Crampon ordinaire	78x15	50	2	67			8,5	4	3,5	2	2	12
247 190	99250 Crampon renforcé	106x20	64	3	83			12,2	5,2	4,5	2	5,3	12
247 210	99215 Mentonnet ordinaire	60x20	35	3	8,6	13	26,5	15,5	5,3	4,5	2	2,6	12
247 230	99239 Mentonnet renforcé	65x21,5	35	5	12,5	15,5	27	14	5,7	5	2	4,3	12

Cotes en mm

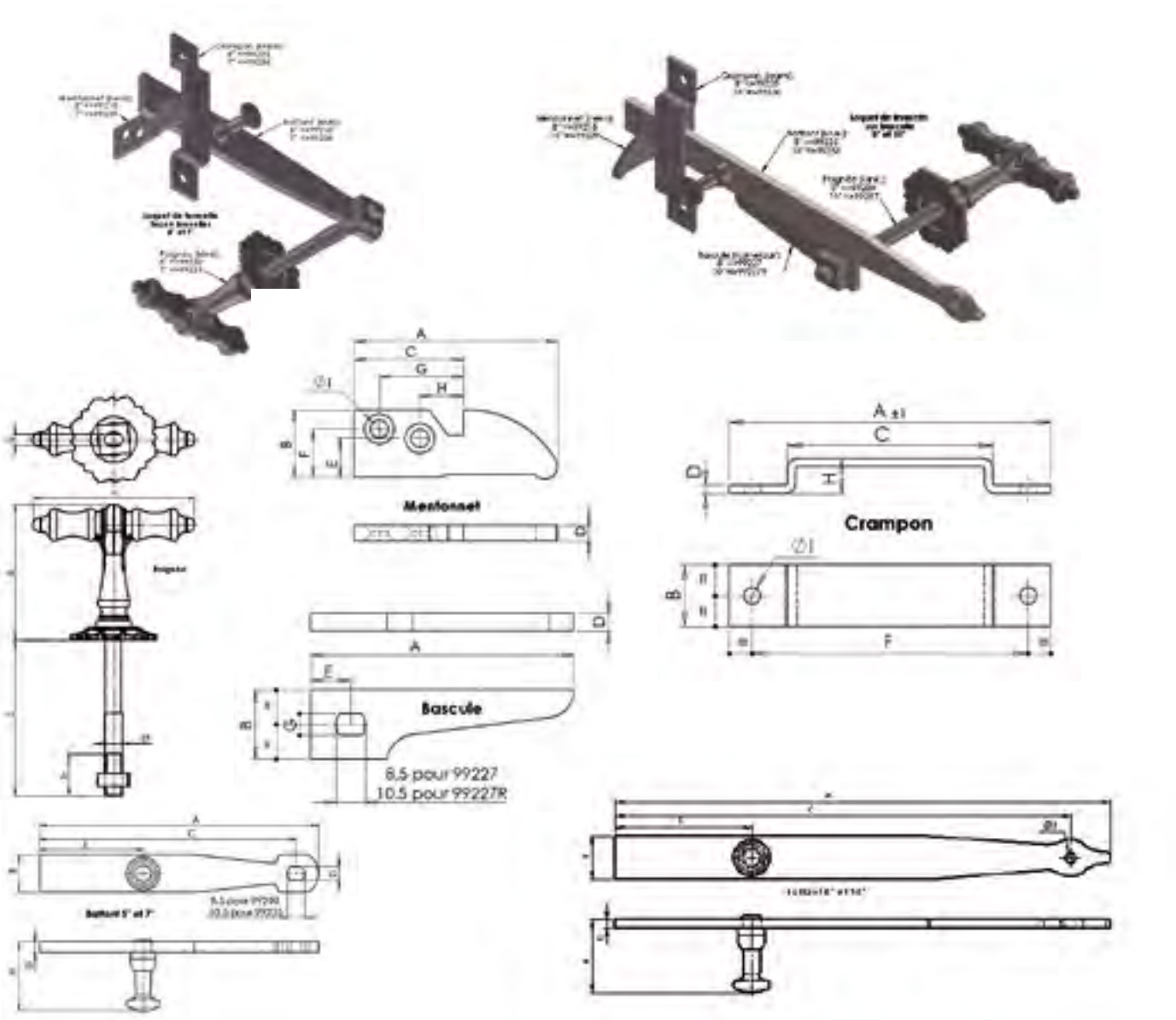

Butée de porte à visser Haut. 34 mm - blanc

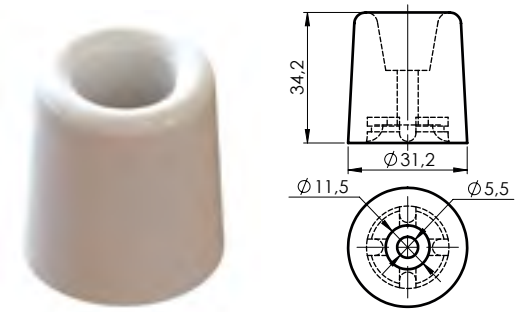

REF.	Kg 100 p.	P
163 650	1,9	20

Cotes en mm

Ferme-porte à ressort Acier nickelé

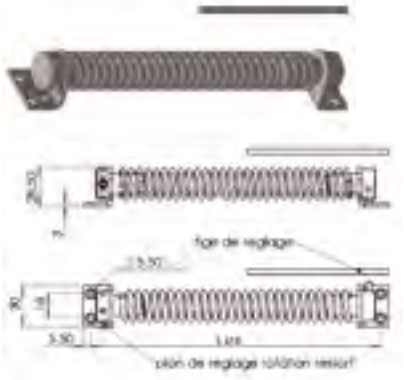

REF.	FINITION	REMARQUES	L	⌀ mm	Kg 100 p.	P
161 100	A.N	Porte de 40 kg	200	4	30	10
161 110	A.N	Porte de 60 kg	280	4	35	10

Cotes en mm

7349 Agrafe picarde coudée A.Z.

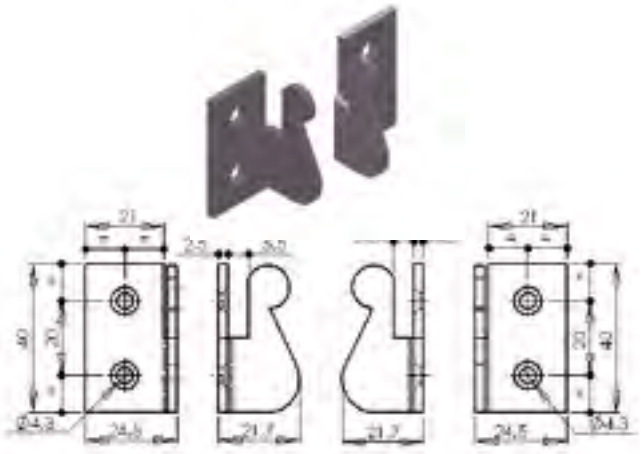

REF.	DESIGNATION	⌀ mm	Σ mm	Kg 100 p.	P
517 010	Gauche	4	2	2,5	25
517 020	Droite	4	2	2,5	25

Cotes en mm

7348 Panneton pour agrafe picarde A.Z.

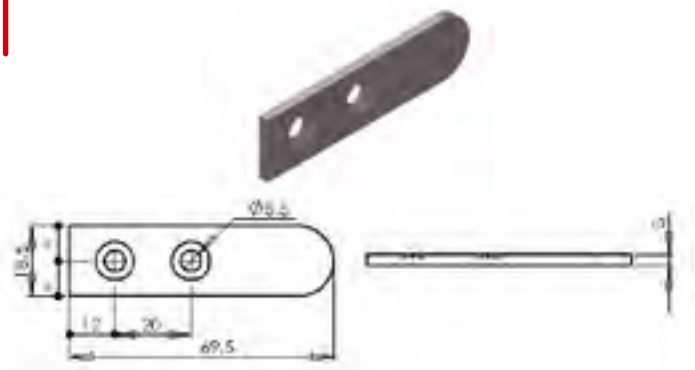

REF.	⌀ mm	Σ mm	Kg 100 p.	P
517 040	4,5	2	2,7	50

Cotes en mm

7.1 OUVERTURE ET VERROUILLAGE PORTES ET VOLETS

Arrêt de porte Aluminum laqué gris

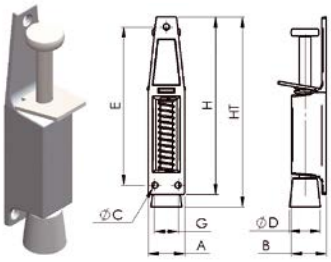

REF.	AxB	C	D	E	G	H	HT mini.	mm	mm	Kg 100 p.	P
162 110	25x24	4,2	21	108,5	16	121,5	130	4	3	11	12
162 130	30x27,5	5	27	152	21	165,5	177	4,5	3	23,8	6

Cotes en mm

9200-9201 BlocVolet contre-plaques fournies, pour volet jusqu'à 1 m² / maxi 20 kg

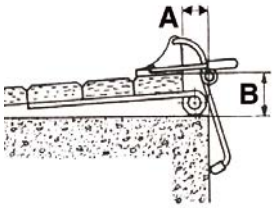

REF.	DESIGNATION	FINITION	REMARQUES	mm	mm	Kg 100 p.	P
152 020	BlocVolet + contre-plaque "Bras standard"	Blanc	A ≤ 3 cm ; B ≤ 9 cm	5	3	42	1
152 060	BlocVolet + contre-plaque «Bras standard»	Noir	A ≤ 3 cm ; B ≤ 9 cm	5	3	42	1
152 100	BlocVolet + contre-plaque "Bras allongé"	Blanc	A ≤ 10 cm ; B ≤ 14 cm	5	3	50	1
152 140	BlocVolet + contre-plaque «Bras allongé»	Noir	A ≤ 10 cm ; B ≤ 14 cm	5	3	50	1

Cotes en mm

La mise en œuvre des fermetures est encadrée par le DTU 34-4, s'y référer pour éviter tout danger.

Surface maximum 1 m² par vantail.

Poids maximum 20 kg par vantail

Ne pas utiliser en zone venteuse.

En cas de vent, fermer les volets.

Utiliser tous les trous de fixation prévus à cet effet (3) pour fixer la pièce.

Vérifier le serrage régulièrement.

Plus d'infos sur www.torbel.fr

9410 BlocBoy Pour volet jusqu'à 1,5m² / maxi 20 kg

Pour volet jusqu'à 1,5m² / maxi 20 kg

REF.	DESIGNATION	FINITION	Kg 100 p.	P
152 400	BlocBoy "classique"	Epoxy Noir	110	1
152 410	BlocBoy «classique»	Epoxy Blanc	110	1
152 460	BlocBoy «ITE»	Epoxy Noir	153	1
152 470	BlocBoy "ITE"	Epoxy Blanc	153	1

Cotes en mm

Plaque de fixation fournie. Vis de fixation et contre plaque non fournie.

REF.	DESIGNATION	FINITION	Kg 100 p.	P
152 430	BlocBoy "Basic" sachet de 2	PEP	187	1x2
152 450	Contre plaque BlocBoy "Basic"	PEP	15	10

Cotes en mm / Vendu en sachets par 2 (2 BlocBoy «basic» par boite)

La mise en œuvre des fermetures est encadrée par le DTU 34-4, s'y référer pour éviter tout danger.

Surface maximum 1,5 m² par vantail.

Poids maximum 20 kg par vantail

Ne pas utiliser en zone venteuse.

En cas de vent, fermer les volets.

Utiliser tous les trous de fixation prévus à cet effet (4+4) pour fixer la pièce.

Vérifier le serrage régulièrement.

Plus d'infos sur www.torbel.fr

Avant toute commande, s'assurer de la compatibilité du produit avec l'usage qui lui est destiné.

9400 SystèmeBoy

vis de fixation, glissière (300mm) et manivelle fournies / Pour volet jusqu'à 1.5m² par volet / maxi 20 kg

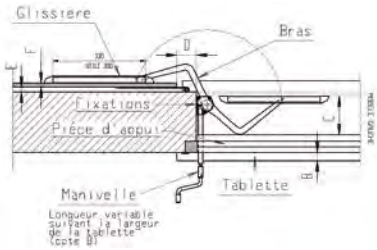

Caractéristiques techniques

Cote D : doit être inférieure à 80 mm
Cote F : doit être inférieure à 40 mm
Cote F + E : doit être inférieure à 70 mm
Cote C : doit être supérieure à 140 mm
Cote B : si supérieure a 30 mm / «manivelle articulée à cardan et Kit allonge»
Epaisseur mur : maximum 400 mm / «Kit allonge pour épaisseur supérieure»

REF.	DESIGNATION	FINITION	REMARQUES	Kg 100 p.	P
152 240	SystèmBoy Gauche	Aluminium Anodisé	Epaisseur mur maxi 400 mm	125	1
152 250	SystèmBoy Droit	Aluminium Anodisé	Epaisseur mur maxi 400 mm	125	1
152 320	Kit allonge de 650 mm	Aluminium Anodisé	Epaisseur mur maxi 600 mm	53	1
152 340	Kit allonge de 850 mm	Aluminium Anodisé	Epaisseur mur maxi 800 mm	70	1
152 290	Kit allonge de 1000 mm	Aluminium Anodisé	Epaisseur mur maxi 950 mm	82	1
152 280	Manivelle	Chromée		17	1
152 300	Manivelle articulée	Chromée		20	1
152 270	Glissière sans embout	Aluminium Anodisé	Longueur 1000 mm	51	1

Cotes en mm

La mise en œuvre des fermetures est encadrée par le DTU 34-4, s'y référer pour éviter tout danger.

Surface maximum 1,5 m² par vantail.

Poids maximum 20 kg par vantail

Ne pas utiliser en zone venteuse.

En cas de vent, fermer les volets.

Utiliser tous les trous de fixation prévus à cet effet (4+2) pour fixer la pièce.

Vérifier le serrage régulièrement.

Plus d'infos sur www.torbel.fr

9100 StopVolet vis de fixation, cheville et butée fournies

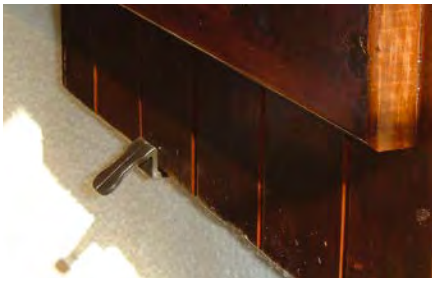

REF.	DESIGNATION	FINITION	REMARQUES	Kg 100 p.	P
151 050	StopVolet en sachet de 2 "standard"	Noir	Epaisseur volet 20 à 35 mm	7,6	10x2
151 130	StopVolet en sachet de 2 "standard"	Blanc	Epaisseur volet 20 à 35 mm	7,6	10x2
151 170	StopVolet en sachet de 2 "Grand modèle"	Noir	Epaisseur volet double vantaux 50 à 85 mm	8,5	10x2
151 250	StopVolet en sachet de 2 "Grand modèle"	Blanc	Epaisseur volet double vantaux 50 à 85 mm	8,5	10x2

Cotes en mm

La mise en œuvre des fermetures est encadrée par le DTU 34-4, s'y référer pour éviter tout danger.

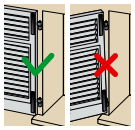
Bien s'assurer que le vantail soit monté plaqué et serré sur la façade.

En cas de vent, fermer les volets.

Pour les volets de grandes tailles, utiliser uniquement les arrêts adaptés

Plus d'infos sur www.torbel.fr

Avant toute commande, s'assurer de la compatibilité du produit avec l'usage qui lui est destiné.

7.1 OUVERTURE ET VERROUILLAGE PORTES ET VOLETS

La mise en œuvre des fermetures est encadrée par le DTU 34-4, s'y référer pour éviter tout danger.

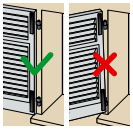

Bien s'assurer que le vantail soit monté plaqué et serré sur la façade.

En cas de vent, fermer les volets.

Pour les volets de grandes tailles, utiliser uniquement les arrêts adaptés

Plus d'infos sur www.torbel.fr

9110 Arrêt aluminium automatique ✖

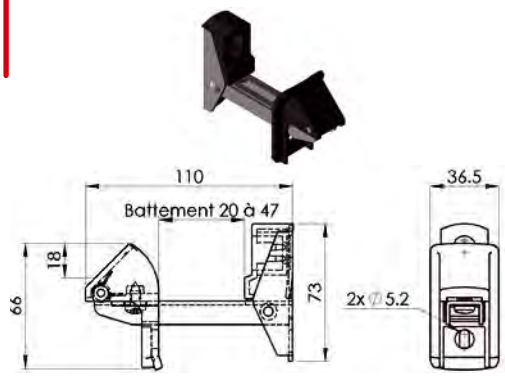

REF.	DÉSIGNATION	FINITION	Kg 100 p.	P
912000	Arrêt automatique réglable avec butée et vis de pose	Alu noir	6	4

Cotes en mm

9111 Arrêt marseillais à vis bois ✖

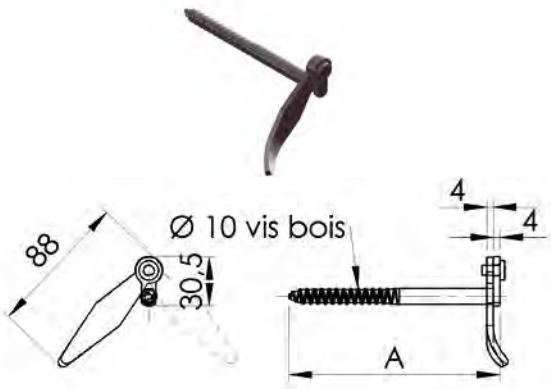

REF.	A	FINITION	Kg 100 p.	P
912005	130	A.Z	12	10
912010	130	A.Z NOIR	12	10
912015	220	A.Z	12	10
912020	220	A.Z NOIR	12	10

Cotes en mm

9111 Arrêt marseillais, à sceller ✖

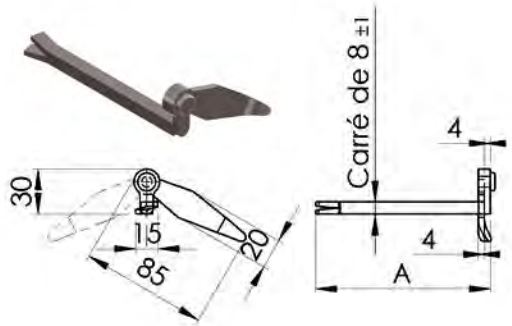

REF.	A	FINITION	Kg 100 p.	P
912025	130	A.Z	10,2	10
912030	130	A.Z NOIR	10,2	10
912035	220	A.Z	10,2	10
912040	220	A.Z NOIR	10,2	10

Cotes en mm

9112 Arrêt marseillais sur platine battement 37mm ✖

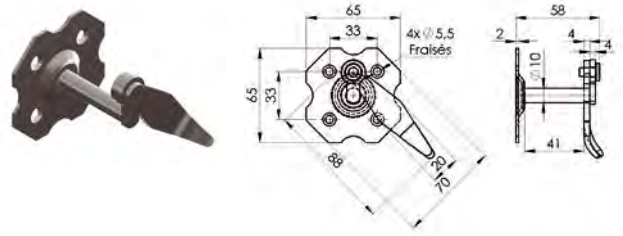

REF.	FINITION	Kg 100 p.	P
912045	A.Z	13,2	10
912050	A.Z NOIR	13,2	10

Cotes en mm

7.1 OUVERTURE ET VERROUILLAGE PORTES ET VOLETS

La mise en œuvre des fermetures est encadrée par le DTU 34-4, s'y référer pour éviter tout danger.

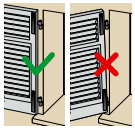

Bien s'assurer que le vantail soit monté plaqué et serré sur la façade.

En cas de vent, fermer les volets.

Pour les volets de grandes tailles, utiliser uniquement les arrêts adaptés

Plus d'infos sur www.torbel.fr

9113 Arrêt marseillais à tige filetée et cheville à expansion

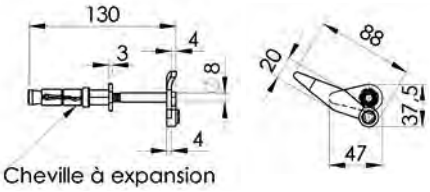

REF.	FINITION	Kg 100 p.	P
912055	A.Z	3	10
912060	A.Z NOIR	3	10

Cotes en mm

9114 Butée d'arrêt marseillais réglable

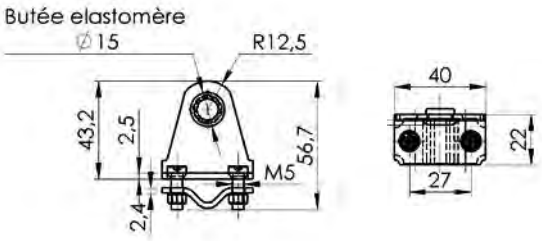

REF.	FINITION	Kg 100 p.	P
912065	A.Z	6,2	10
912070	A.Z NOIR	6,2	10

Cotes en mm

9115 Arrêt tête bergère à vis bois

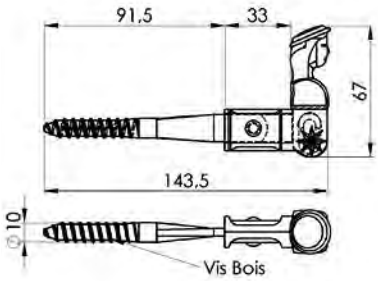

REF.	FINITION	Kg 100 p.	P
912075	A.Z NOIR	17,1	10

Cotes en mm

9115 Arrêt tête bergère à sceller

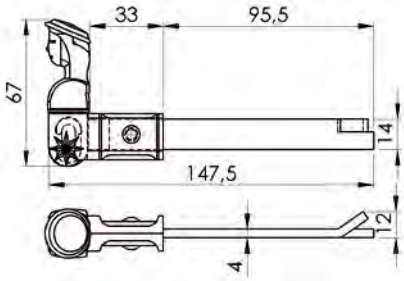

REF.	FINITION	Kg 100 p.	P
912080	A.Z NOIR	21,6	10

Cotes en mm

7.1 OUVERTURE ET VERROUILLAGE PORTES ET VOLETS

9117 Arrêt de persienne

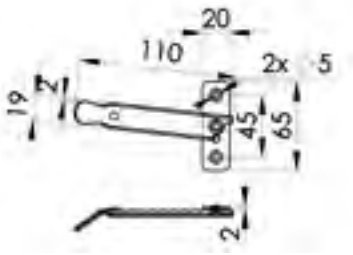

REF.	DÉSIGNATION	FINITION	Kg 100 p.	P
912090	Arrêt persienne droit	A.Z	5,3	10
912095	Arrêt persienne gauche	A.Z	5,3	10

Cotes en mm

9118 Arrêt de porte ou de volet à sceller / Sachet de 2 pièces

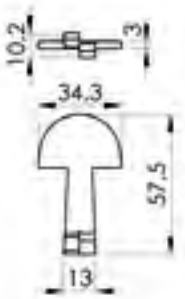

REF.	FINITION	Kg 100 p.	P
912100	A.Z	4,8	10
912105	A.Z NOIR	4,8	10

Cotes en mm

9119 Arrêt de porte ou de volet à vis bois / Sachet de 2 pièces

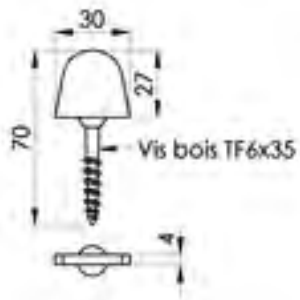

REF.	FINITION	Kg 100 p.	P
912110	A.Z	6	10
912115	A.Z NOIR	6	10
912120	INOX	6	4

Cotes en mm

9120 Arrêt de porte ou de volet coudé 2 trous / Sachet de 2 pièces

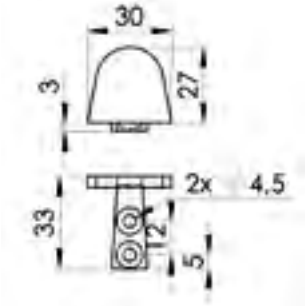

REF.	FINITION	Kg 100 p.	P
912125	A.Z	5,4	10
912130	A.Z NOIR	5,4	10

Cotes en mm

9121 Arrêt de porte ou de volet coudé 1 trou 1 vis / Sachet de 2 pièces

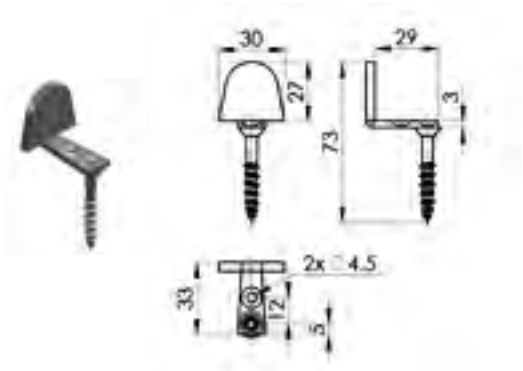

REF.	FINITION	mm	Σ	Kg 100 p.	P
912135	A.Z	3,5	1	8	10
912140	A.Z NOIR	3,5	1	8	10

Cotes en mm

9130 Goujon de porte Sachet de 2 pièces

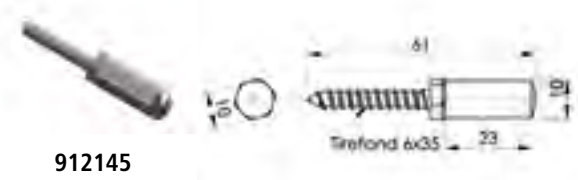

912145

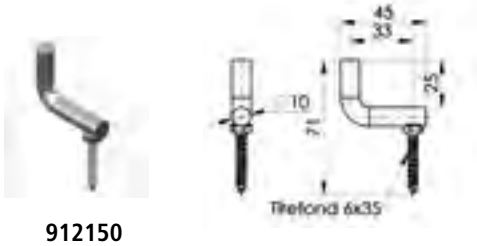

912150

REF.	DÉSIGNATION	Kg 100 p.	P
912145	Droit à vis	4	10
912150	Coudé à vis	10	10

Cotes en mm

9131 Ferme porte carte 1 pièce avec vis de pose, tige coulissante

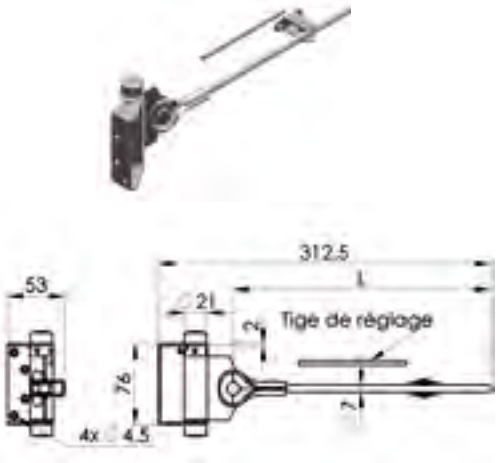

REF.	DÉSIGNATION	AUTRE	FINITION	Kg 100 p.	P
912155	Petit modèle L=195mm	Pour porte jusqu'à 25 kg	**A.Z**	39	5
912160	Grand modèle L=245mm	Pour porte jusqu'à 40 kg	**A.Z**	39	5

Cotes en mm

7.1 OUVERTURE ET VERROUILLAGE PORTES ET VOLETS

9132 Crochet contrevent avec piton de 60 à 200mm sachet de 2 pièces

REF.	FINITION	ØA	D	L	Kg 100 p.	P
912165	A.Z	3,5	4	60	1,9	10
912170	A.Z NOIR	3,5	4	60	1,9	10
912175	A.Z	3,5	4	80	2,1	10
912180	A.Z NOIR	3,5	4	80	2,1	10
912185	A.Z	3,5	4	100	2,3	10
912190	A.Z NOIR	3,5	4	100	2,3	10
912195	A.Z	3,5	4	120	2,5	10
912200	A.Z NOIR	3,5	4	120	2,5	10
912205	A.Z	5	5	140	6	10
912210	A.Z	5	5	160	6,3	10
912215	A.Z NOIR	5	5	160	6,3	10
912220	A.Z NOIR	5	5	200	7	10

Cotes en mm

9133 Crochet à crémaillère avec crémaillère à poignée

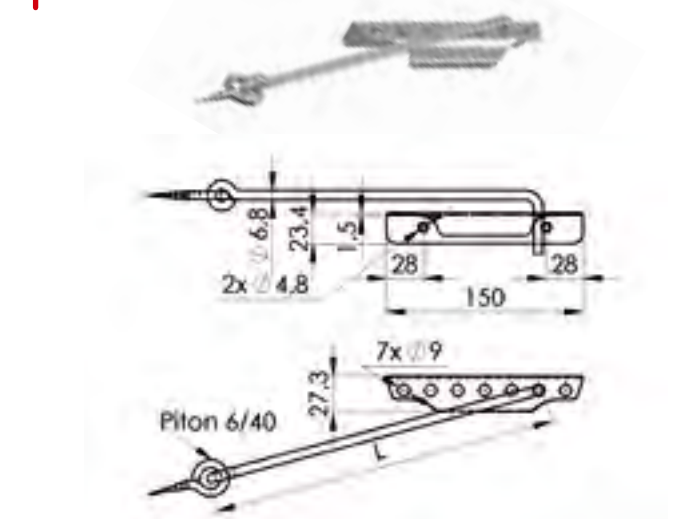

REF.	FINITION	L	mm	Σ	Kg 100 p.	P
912225	A.Z	280	4	2	24	10
912230	A.Z NOIR	280	4	2	24	10
912235	A.Z	330	4	2	25	10
912240	A.Z NOIR	330	4	2	25	10
912245	INOX	330	4	2	25	10
912250	A.Z	400	4	2	30	10
912255	A.Z NOIR	400			30	10
912260	A.Z	500	4	2	34	10
912265	A.Z NOIR	500	4	2	34	10
912270	A.Z NOIR	600	4	2	37	10

Cotes en mm

9133 Crémaillère pour crochet

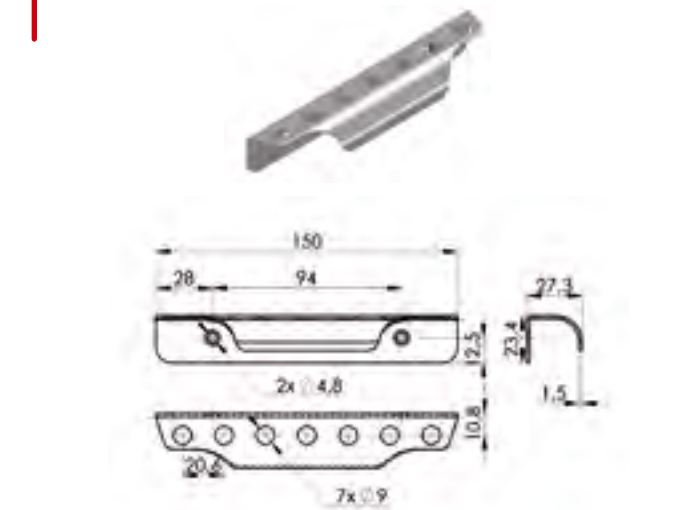

REF.	FINITION	mm	Σ	Kg 100 p.	P
912275	A.Z NOIR	4	2	8	10

Cotes en mm

9122 Espagnolette tringle plate - A.Z noir

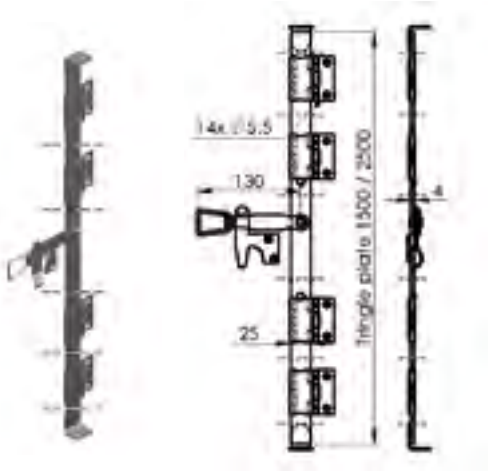

REF.	DÉSIGNATION	Kg 100 p.	P
912280	Tringle L1500mm	125	5
912285	Tringle L2500mm	206	5
912290	Sachet d'accessoires	50	5

Cotes en mm

9123 Espagnolette tringle tube - A.Z noir

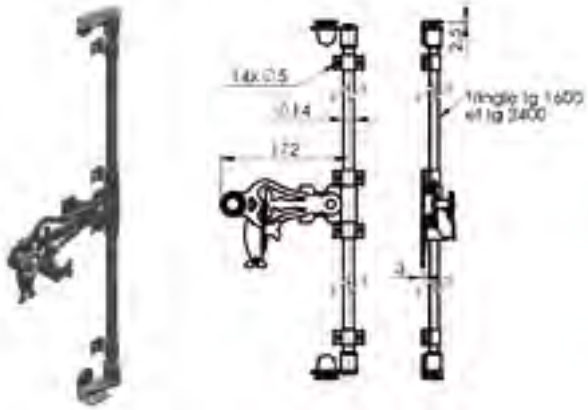

REF.	DÉSIGNATION	Kg 100 p.	P
912295	Tube L1600mm	59	5
912300	Tube L2400mm	88	5
912305	Sachet d'accessoires	60	5

Cotes en mm

9124 Fléau de persienne avec support

912310

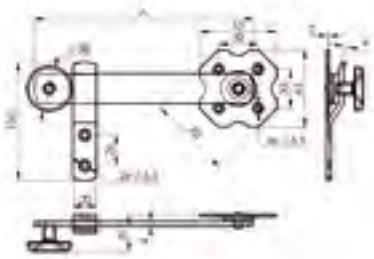

912335

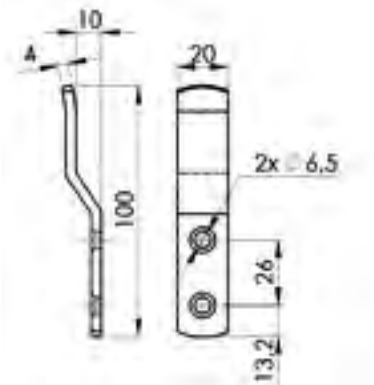

REF.	DÉSIGNATION	A	FINITION	Kg	P 100 p.
912310	Fléau de persienne de 160 solidarisé	160	A.Z	30	10
912315	Fléau de persienne de 160 solidarisé	160	A.Z NOIR	30	10
912320	Fléau de persienne de 190 solidarisé	190	A.Z	33	10
912325	Fléau de persienne de 190 solidarisé	190	A.Z NOIR	33	10
912330	Fléau de persienne de 220 solidarisé	220	A.Z NOIR	35,5	10
912335	Support seul		A.Z NOIR	6	10

Cotes en mm

7.2 MOTORISATION POUR VOLETS

Fabricant Français

LA MOTORISATION DES VOLETS BATTANTS C'EST monin

ESTHÉTIQUE, DISCRET ET PRATIQUE

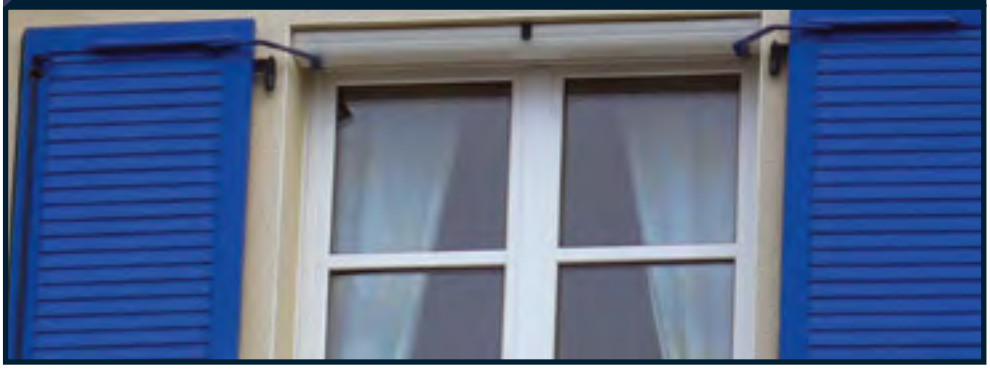

Grâce au VOLETMATIC®, vous pouvez désormais proposer à vos clients, un produit alliant l'élégance de leur façade et le confort de la domotique.
Les volets battants d'origine pourront être conservés et la technologie du VOLETMATIC® permettra de respecter l'authenticité des maisons, même les plus traditionnelles.

Schéma d'implantation boîtier VOLETMATIC

Pour plus d'information demandez nos brochures et documentations.

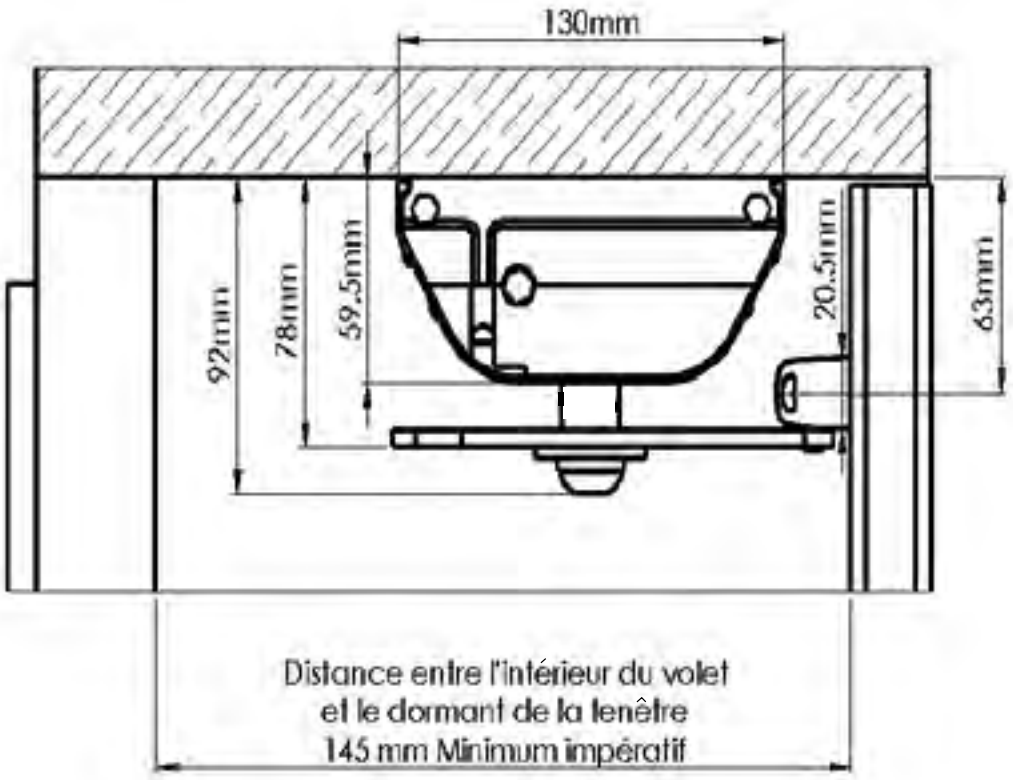

Photos non contractuelles

9850-9855 VOLETMATIC Tradition / Bras standards et glissières fournies (nous consulter pour validation)

Pierre RAL 1015 | Marron RAL 8017 | Aluminium brut | Blanc RAL 9010

REF.	DESIGNATION	FINITION	AUTOMATISME	REMARQUES	Kg 1 p.	P
157 180	VOLETMATIC Tradition 500	Blanc	Interrupteur 3 positions	Capot standard fourni. Puissance moteur 8N avec temporisation. Pour un vantail d'une surface max 1m² et largeur de tableau de 500 à 800mm. Arrêt sur obstacle	5.4	1
157 200	VOLETMATIC Tradition 500 R	Blanc	Radio Commandé			
157 300	VOLETMATICTradition 500 R	Pierre	Radio Commandé			
157 600	VOLETMATIC Tradition 500 R	Marron	Radio Commandé			
158 480	VOLETMATIC Tradition 500	Aluminium Brut	Interrupteur 3 positions			
157 020	VOLETMATIC Tradition 1412	Blanc	Interrupteur 3 positions	Capot standard fourni. Puissance moteur 12N avec fin de course électronique. Pour 1 ou 2 vantaux d'une surface max 1m² et largeur de tableau de 800 à 1400mm. Arrêt sur obstacle	9	1
157 040	VOLETMATIC Tradition 1412 R	Blanc	Radio Commandé			
157 320	VOLETMATIC Tradition 1412	Pierre	Interrupteur 3 positions			
157 340	VOLETMATIC Tradition 1412 R	Pierre	Radio Commandé			
157 620	VOLETMATIC Tradition 1412	Marron	Interrupteur 3 positions			
157 640	VOLETMATIC Tradition 1412 R	Marron	Radio Commandé			
158 520	VOLETMATIC Tradition 1412	Aluminium Brut	Interrupteur 3 positions			
158 540	VOLETMATIC Tradition 1412 R	Aluminium Brut	Radio Commandé			
157 060	VOLETMATIC Tradition 1420	Blanc	Interrupteur 3 positions	Capot standard fourni. Puissance moteur 20N avec fin de course électronique. Pour 2 à 4 vantaux d'une surface max 2m² et largeur de tableau de 850 à 1400mm. Arrêt sur obstacle	9	1
157 080	VOLETMATIC Tradition 1420 R	Blanc	Radio Commandé			
157 360	VOLETMATIC Tradition 1420	Pierre	Interrupteur 3 positions			
157 380	VOLETMATIC Tradition 1420 R	Pierre	Radio Commandé			
157 660	VOLETMATIC Tradition 1420	Marron	Interrupteur 3 positions			
157 680	VOLETMATIC Tradition 1420 R	Marron	Radio Commandé			
158 560	VOLETMATIC Tradition 1420	Aluminium Brut	Interrupteur 3 positions			
158 580	VOLETMATIC Tradition 1420 R	Aluminium Brut	Radio Commandé			
157 760	VOLETMATIC Tradition 2524 R	Marron	Radio Commandé	Capot multi vantaux et kit de fixation latérale fourni (1). Puissance moteur 2 x 12N avec fin de course électronique. Pour 3 ou 4 vantaux d'une surface max 2m² et largeur de tableau de 2000 à 2500mm. Arrêt sur obstacle	22	1
158 660	VOLETMATIC Tradition 2524	Aluminium Brut	Interrupteur 3 positions			

Cotes en mm / (1) : Compas guide en inox pour double vantaux non fourni / Montage par défaut des motorisations en priorité à droite

Photos non contractuelles

7.3 ACCESSOIRES ET DOMOTIQUE POUR MOTORISATION

9859 Contre-plaque aluminium pour 9850-9855

Contre-plaque Aluminium pour volets en PVC ou Aluminium

REF.	DESIGNATION	FINITION	REMARQUES	Kg 1 p.	P
159 600	Contre-plaque Aluminium pour volets en pvc ou Aluminium	Blanc	Obligatoire pour les volets en PVC ou Aluminium	18	1
159 630	Contre-plaque Aluminium pour volets en pvc ou Aluminium	Pierre			
159 610	Contre-plaque Aluminium pour volets en pvc ou Aluminium	Marron			
159 620	Contre-plaque Aluminium pour volets en pvc ou Aluminium	Aluminium Brut			

Cotes en mm

9859 Accessoires domotique VOLEMATIC Tradition pour 9850-9855

Télécommande 5 canaux avec centralisation

Télécommande 1 canal

Inverseur pose en applique

Commande murale 1 canal

Horloge de programmation astronomique

Récepteur radio 3 positions

REF.	DESIGNATION	FINITION	REMARQUES	Kg 100 p.	P
159 300	Récepteur radio	Gris		4,8	1
159 280	Inverseur 3 positions	Blanc	pose en applique	6,3	1
159 320	Télécommande murale 1 canal	Blanc	pose en applique	4,8	1
159 360	Télécommande 1 canal	Blanc		18,3	1
159 380	Télécommande 5 canaux avec centralisation	Blanc		18,3	1
159 400	Horloge de programmation astronomique	Blanc	pose en applique	26,9	1

Cotes en mm

Photos non contractuelles

7.4 ACCESSOIRES VOLETS ROULANTS

9010 Butée universelle polyamide sur carte / Blanc

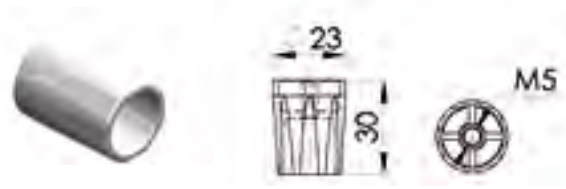

REF.	DÉSIGNATION	Kg 100 p.	P
880 100	Butée de volet roulant	0,5	1

Cotes en mm

9010 Genouillère polyamide sur carte / Blanc

REF.	DÉSIGNATION	Kg 100 p.	P
880 102	Entrée 6 pans de 10, sortie 6 pans de 10	3,4	1
880 103	Entrée 6 pans de 10, sortie rond Ø 12	3,4	1

Cotes en mm

9010 Sortie caisson large pour tige 6 pans Ø10 sur carte / Blanc

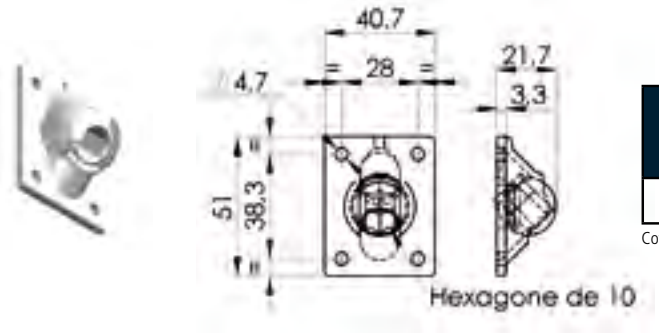

REF.	Kg 100 p.	P
880 105	1,2	1

Cotes en mm

9010 Sortie de caisson déportée sur carte / Blanc

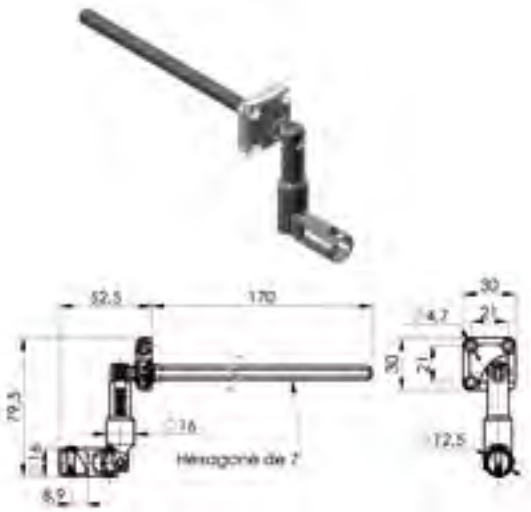

REF.	DÉSIGNATION	Kg 100 p.	P
880 101	Entrée 6p7 sortie pour tringle ronde de 12	13	1

Cotes en mm

7.4 ACCESSOIRES VOLETS ROULANTS

9010 Sortie de caisson droite double cardan acier sous sachet / Blanc

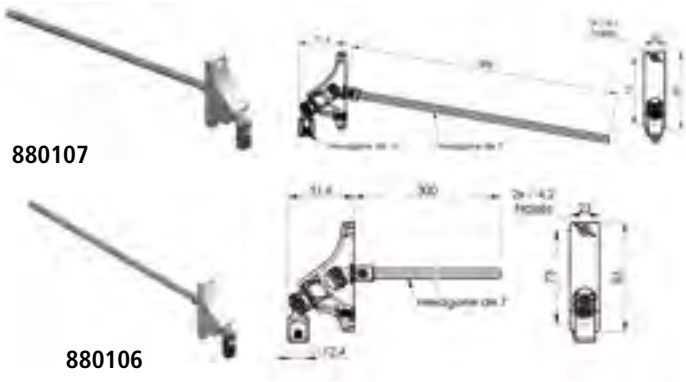

REF.	DÉSIGNATION	Kg 100 p.	P
880 107	Entrée 6 pans 7x300, sortie pour tringle 6 pans de 10	21	1
880 106	Entrée 6 pans 7x300, sortie pour tringle ronde de 12	21	1

Cotes en mm

9010 Bloqueur de manivelle standard sur carte / Blanc

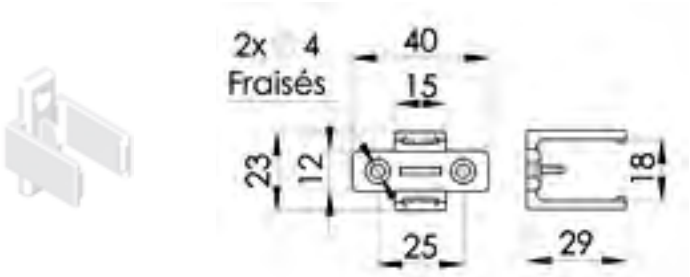

REF.	Kg 100 p.	P
880 108	0,6	1

Cotes en mm

9010 Bloqueur de manivelle «design» sur carte / Blanc

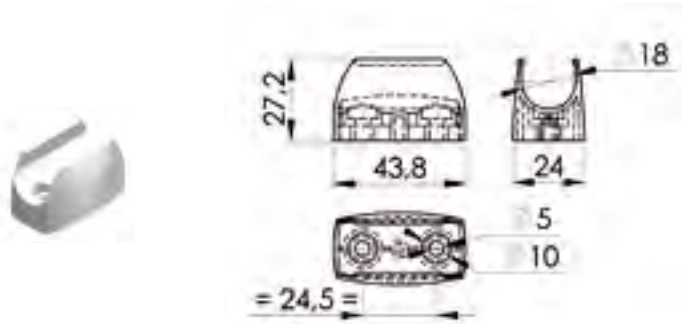

REF.	Kg 100 p.	P
880 109	0,7	1

Cotes en mm

9010 Manivelle acier standard / Blanc

REF.	DÉSIGNATION	Kg 100 p.	P
880 110	Pour tringle 6 pans de 10	21	1
880 111	Pour tringle ronde de 12	21	1

Cotes en mm

9010 Tringle acier sous sachet / Blanc

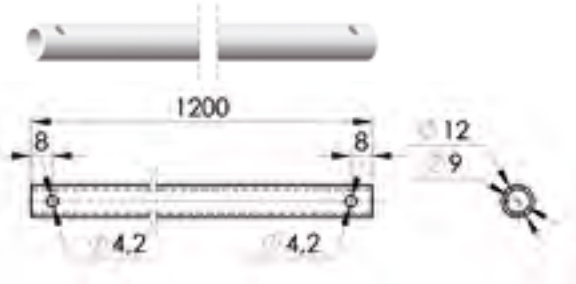

REF.	Kg 100 p.	P
880 112	47	1

Cotes en mm

9010 Tringle aluminium sous sachet / Blanc

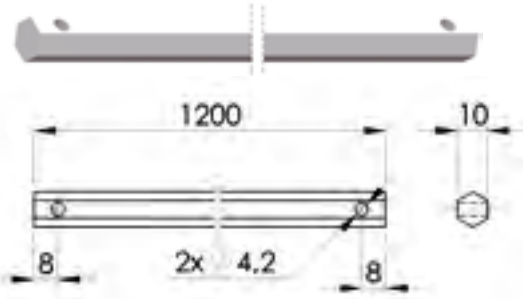

REF.	Kg 100 p.	P
880 113	81	1

Cotes en mm

9010 Enrouleur sous carter Blanc

REF.	DÉSIGNATION	Kg 100 p.	P
880 114	Avec sangle de 5.80m, largeur 14mm	15	1

Cotes en mm

9010 Enrouleur orientable Gris

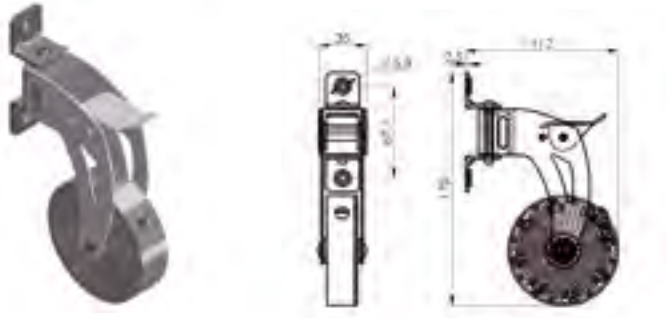

REF.	DÉSIGNATION	Kg 100 p.	P
880 115	Pour sangle de 22mm maxi, fixation de la sangle par vis	23	1

Cotes en mm

7.5 SÉCURITÉ DU VOLET ET DE LA PORTE

9000 I BarVolet VR pour volet roulant

BarVolet VR

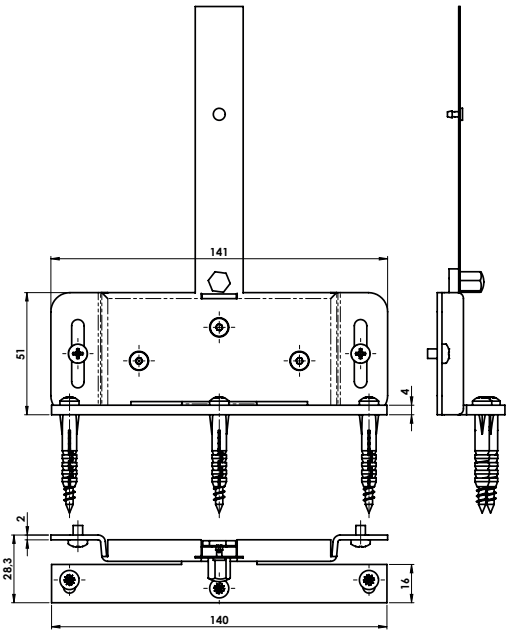

REF.	FINITION	Kg 100 p.	P
154 200	**Epoxy Blanc**	33	1

Cotes en mm

9000 I Barre anti-effraction à glissière A.Z. Noir sur carte avec vis de pose

REF.	Kg 100 p.	P
165401	76	1

Cotes en mm

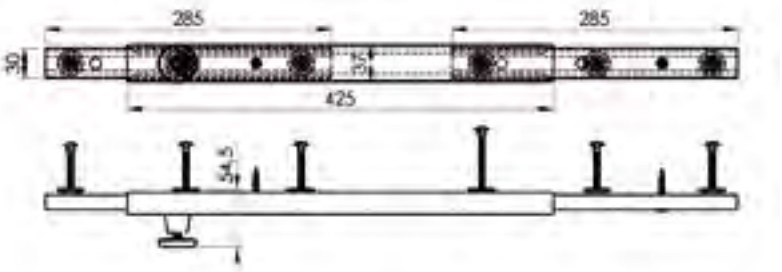

9000 Barre anti-effraction à glissière sur carte avec vis de pose - A.Z noir

160402

160001

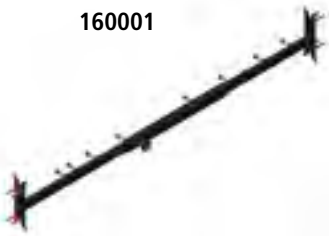

160003

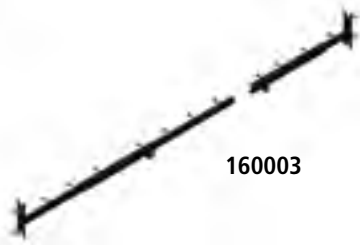

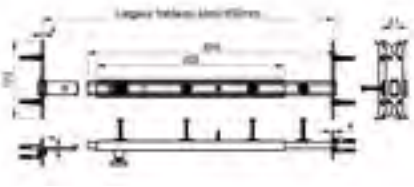

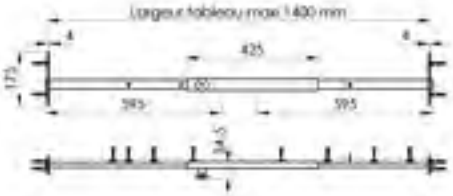

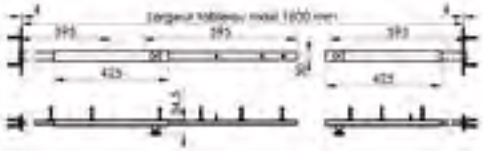

REF.	AUTRE	Kg 100 p.	P
160402	Pour volet 1 vantail	116	1

Cotes en mm

9000 Barre anti-effraction plat de 20x6, longueur 500mm sur carte avec vis de pose, pose en applique - A.Z noir

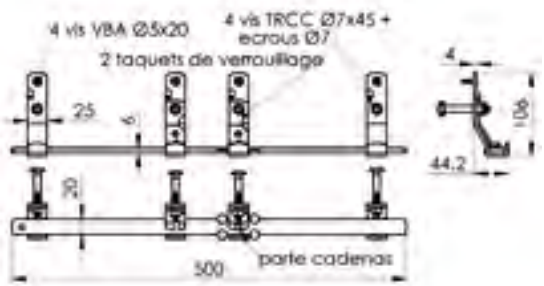

REF.	Kg 100 p.	P
162401	113	1

Cotes en mm

9000 Barre anti-effraction plat de 25x6, longueur 400mm sur carte avec vis de pose, pose en applique - A.Z noir

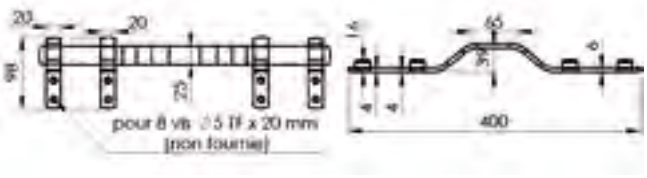

REF.	Kg 100 p.	P
169401	73	1

Cotes en mm

7.5 SÉCURITÉ DU VOLET ET DE LA PORTE

9000 Barre anti-effraction carré de 14x14, sur carte avec vis de pose, pose en applique

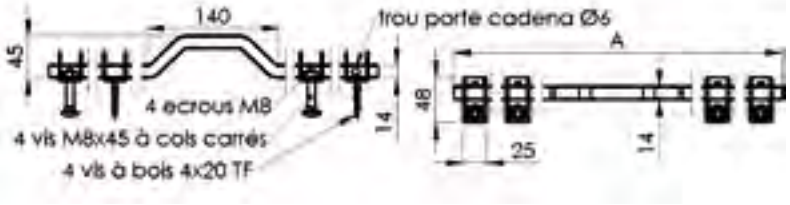

REF.	FINITION	A	Kg 100 p.	P
168400	A.Z	400	92	1
168490	A.Z NOIR	400	92	1
168496	A.Z NOIR	600	92	1

Cotes en mm

9000 Barre anti-effraction carré de 14x14, seul, vrac / A.Z

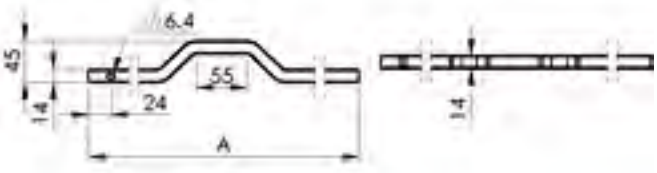

REF.	A	Kg 100 p.	P
168060	600	64	1
168100	1000	155	1

Cotes en mm

9000 Support ouvert pour barre de sécurité de section 14mm, carte de 2 pièces / A.Z

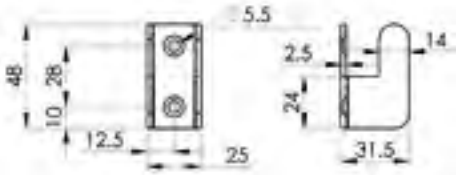

REF.	Kg 100 p.	P
168402	5,8	1

Cotes en mm

I 9000 I Support fermé pour barre de sécurité de section 14mm, carte de 2 pièces / A.Z

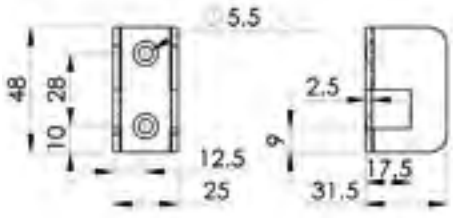

REF.	Kg 100 p.	P
168404	6,7	1

Cotes en mm

I 9000 I Support à battement pour barre de sécurité de 30mm, carte de 2 pièces / A.Z

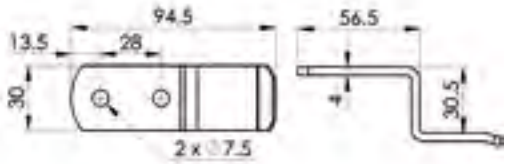

REF.	Kg 100 p.	P
168410	10,9	1

Cotes en mm

I 9000 I Support fermé à battement pour barre de sécurité de section 10mm, carte de 2 pièces / A.Z

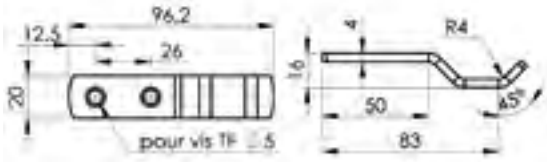

REF.	Kg 100 p.	P
168412	7	1

Cotes en mm

I 9000 I Support ouvert à battement pour barre de sécurité de section 10mm, carte de 2 pièces / A.Z

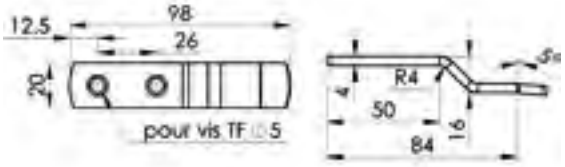

REF.	Kg 100 p.	P
168430	6,1	1

Cotes en mm

I 9000 I Support coudé à battement pour barre de sécurité de section 20mm, carte de 2 pièces / A.Z

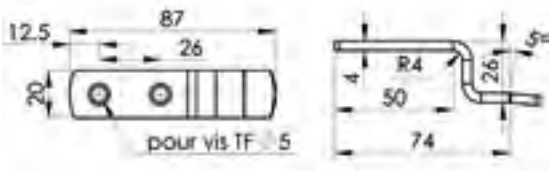

REF.	Kg 100 p.	P
168433	7	1

Cotes en mm

7.5 SÉCURITÉ DU VOLET ET DE LA PORTE

9000 Accessoires volets support plat, carte de 2 pièces / A.Z

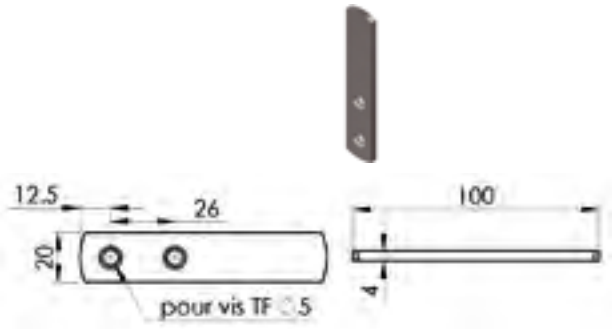

REF.	Kg 100 p.	P
168432	6	1

Cotes en mm

9000 Poignée verrou de sécurité, sur carte avec vis de pose

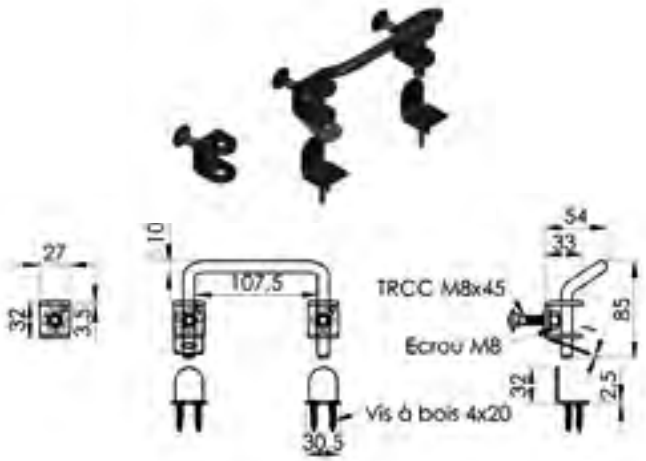

REF.	FINITION	Kg 100 p.	P
166405	A.Z	48,7	1
166406	A.Z NOIR	48,7	1

Cotes en mm

9000 Entrebailleur de sécurité, sur carte avec vis de pose / A.Z noir

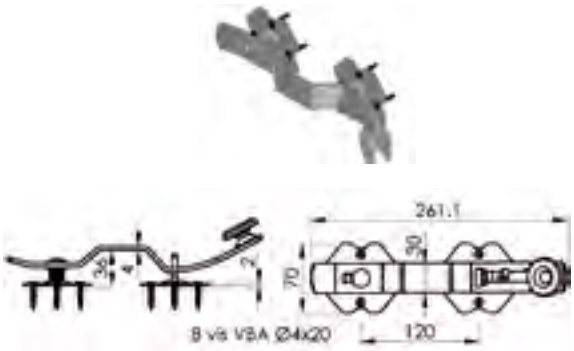

REF.	Kg 100 p.	P
166401	45	1

Cotes en mm

9000 Grille de sécurité pour hublot de porte de garage / A.Z noir

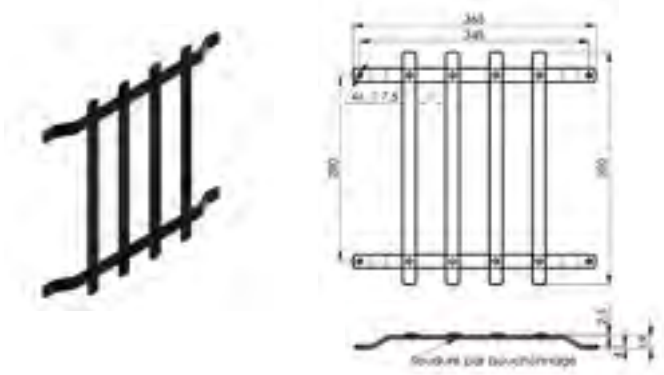

REF.	Kg 100 p.	P
167001	100	1

Cotes en mm

9000 Barre anti-effraction pour porte de garage / A.Z noir

REF.	DÉSIGNATION	Kg 100 p.	P
164005	Barre avec vis et accessoires de pose	417	1

Cotes en mm

9000 Cornière anti-effraction pour porte d'entrée / A.Z noir - avec vis de pose

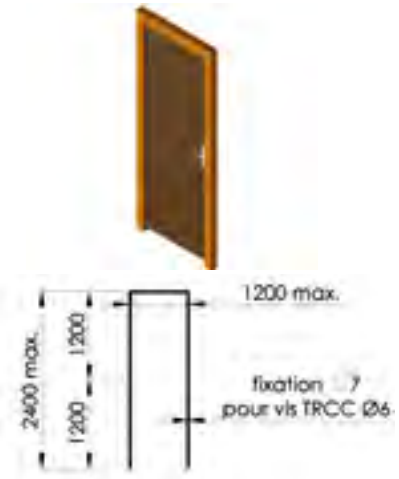

REF.	DÉSIGNATION	Kg 100 p.	P
161020	Cornière anti-effraction (ensemble de 5 cornières)	772	1

Cotes en mm

9000 Grille de soupirail / A.Z noir

166006

166010

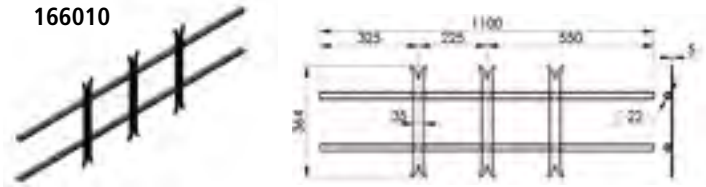

166014

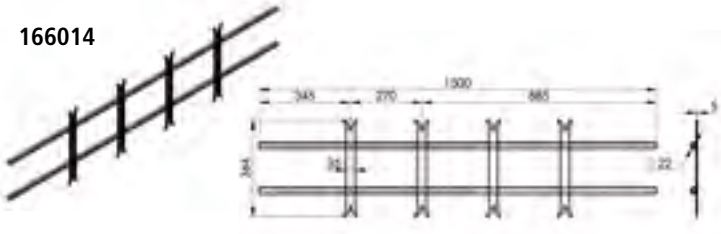

REF.	DÉSIGNATION	Kg 100 p.	P
166006	Longueur de 0m45 à 0m60	230	1
166010	Longueur de 0m60 à 1m	354	1
166014	Longueur de 1m à 1m40	480	1

Cotes en mm

7.5 SÉCURITÉ DU VOLET ET DE LA PORTE

9000 Platine pour grille de soupirail carte de 2 pièces avec vis de pose / A.Z noir

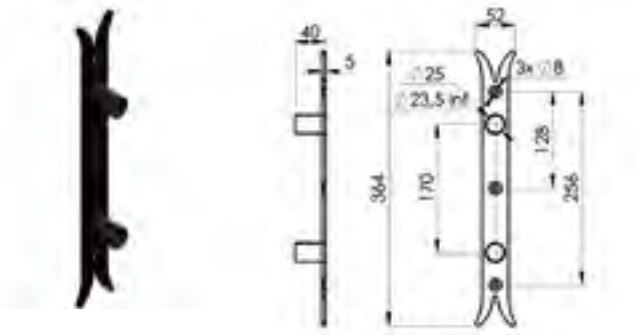

REF.	FINITION	mm	Σ	Kg 100 p.	P
166402	A.Z NOIR	7	3	45	1

Cotes en mm

9000 Platine porte-cadenas carte de 2 pièces / A.Z

168415

168416

REF.	Kg 100 p.	P
168415	3	1
168416	4	1

Cotes en mm

9000 Porte-cadenas sur carte / A.Z

168417

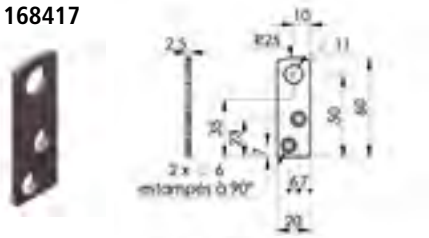

168420

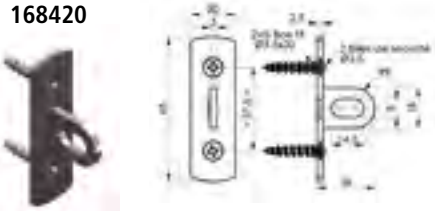

168421

REF.	Kg 100 p.	P
168417	2	1
168420	4	1
168421	2	1

Cotes en mm

ACCESSOIRES PORTAILS et CLÔTURES

GATES & FENCES ACCESSORIES

8.1 ACCESSOIRES

9500 Butoir Magnétique Composite

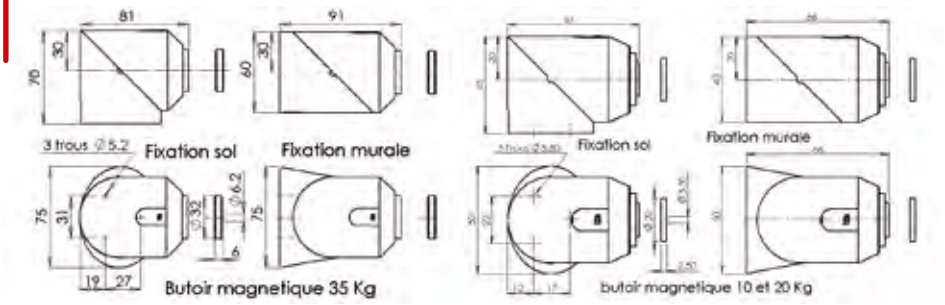

REF.	DESIGNATION	FINITION	mm	mm	Kg 100 p.	P
161 300	Butoir magnétique 10 Kg utilisation interieur	Blanc	3	3	7,7	10
161 310	Butoir magnétique 10 Kg utilisation interieur	Chêne	3	3	7,7	10
161 320	Butoir magnétique 10 Kg utilisation interieur	Gris	3	3	7,7	10
161 330	Butoir magnétique 20 Kg utilisation extérieur	Gris	3	3	8,3	10
161 340	Butoir magnétique 35 Kg utilisation extérieur	Gris	4	3	22,6	5

Cotes en mm

9600 BlocPortail composite pour vantaux non motorisé

EN MATÉRIAU COMPOSITE inoxydable, indéformable et recyclable

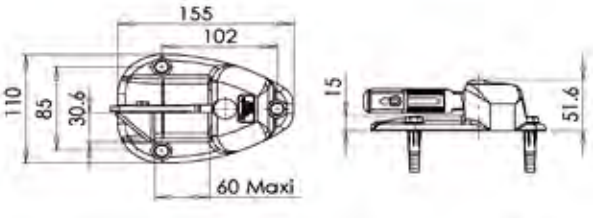

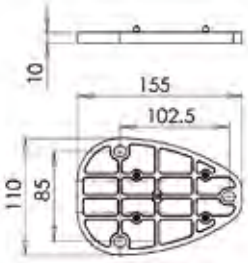

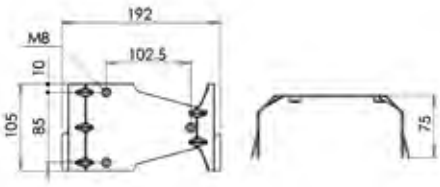

BlocPortail Composite
avec lame de verrouillage en matériau plastique

Rehausse

Patte de scellement

REF.	DESIGNATION	FINITION	REMARQUES	Kg 100 p.	P
164 010	BlocPortail à sceller	Noir	Epaisseur du portail jusqu'à 60 mm avec Rehausse d'epaisseur 10 mm, vis et Patte a scellement	77,5	1
164 040	BlocPortail à visser	Noir	Epaisseur du portail jusqu'à 60mm avec Rehausse d'epaisseur 10mm, vis et chevilles	33,5	1
164 120	Patte de scellement	A.Z. noir		50	1
164 260	Rehausse	Noir		4,5	1

Cotes en mm

Photos non contractuelles.

9620 StopPortail composite pour vantaux motorisé automatique

StopPortail Composite
avec butée amortisseur de chocs

Rehausse

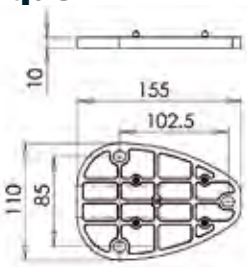

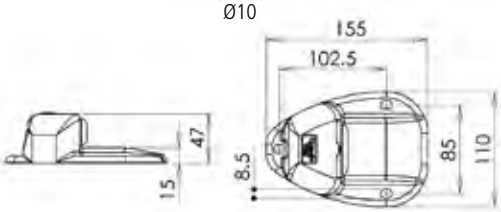

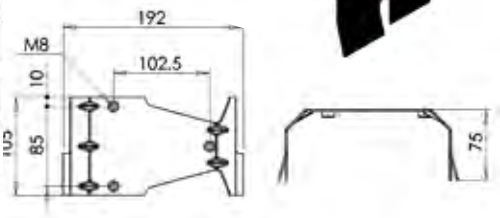

Patte de scellement

REF.	DESIGNATION	FINITION	REMARQUES	Kg 100 p.	P
164 200	StopPortail à sceller	Noir	Avec rehausse d'épaisseur 10mm, vis et patte à scellement	71,5	1
164 250	StopPortail à visser	Noir	Avec rehausse d'épaisseur 10mm, vis et patte à scellement	28,5	1
164 120	Patte de scellement	A.Z. noir		50	1
164 260	Rehausse	Noir		4,5	1

Cotes en mm

Arrêt à bascule aluminium et composite noir

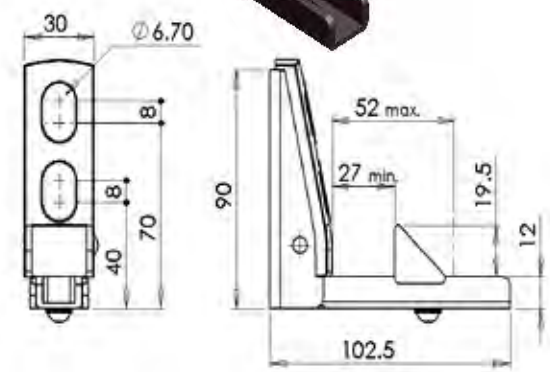

REF.	REMARQUES	Kg 100 p.	P
164 300	Epaisseur du portail de 27 à 52mm	7,6	1

Cotes en mm

Photos non contractuelles.

8.1 ACCESSOIRES

9658 Fléau de portail à porte-cadenas sous sachet - A.Z noir

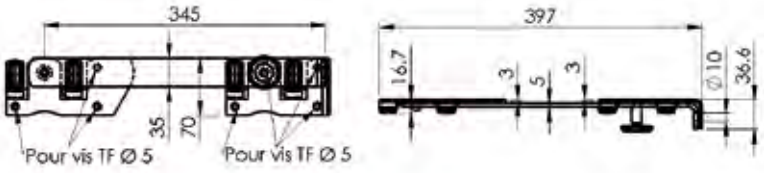

REF.	Kg 100 p.	P
912340	101	5

Cotes en mm

9651 Arrêt de grille fonte à sceller noir

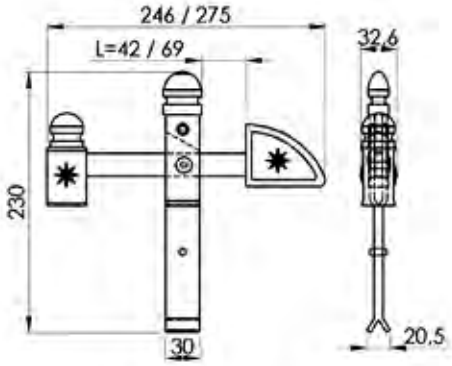

REF.	REMARQUES	Kg 100 p.	P
912345	Battement 42 mm	127	1
912350	Battement 69 mm	236	1

Cotes en mm

9652 Arrêt de grille à sceller, butée réglable 15 à 55mm

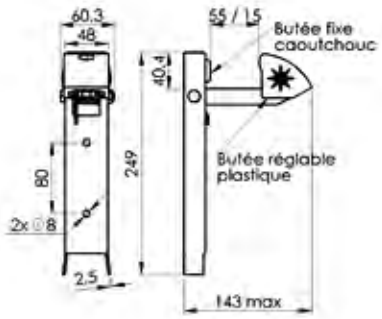

REF.	FINITION	Kg 100 p.	P
912355	A.Z	63	1
912360	A.Z NOIR	63	1

Cotes en mm

9653 Arrêt de grille mural à visser, butée réglable 16 à 56mm- A.Z

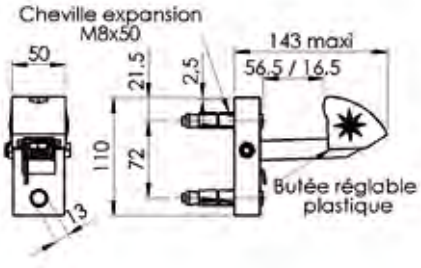

REF.	Kg 100 p.	P
912365	55	1

Cotes en mm

9654 Equerre pour crapaudine ou pivot haut, axe ø16 - A.Z noir

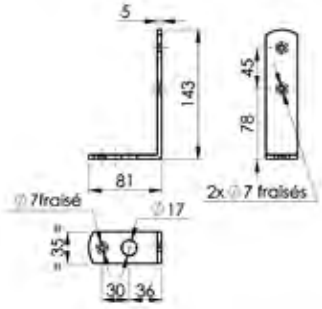

REF.	Kg 100 p.	P
912370	28	1

Cotes en mm

9655 Crapaudine à sceller, axe ø16 - A.Z noir

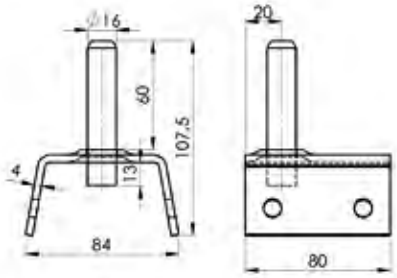

REF.	Kg 100 p.	P
912375	48	1

Cotes en mm

9656 Crapaudine pivot haut à sceller, axe ø16 - A.Z noir

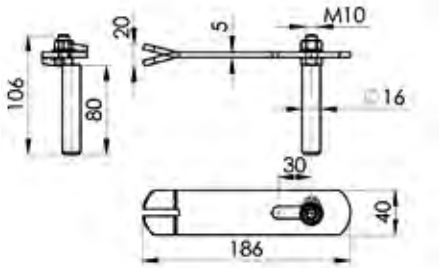

REF.	Kg 100 p.	P
912380	42	1

Cotes en mm

9657 Crapaudine pivot haut sur platine à visser, axe ø16 - A.Z noir

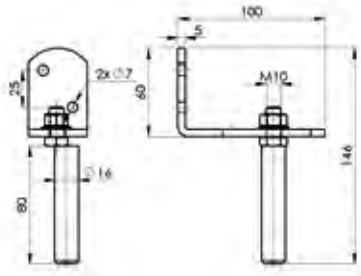

REF.	Kg 100 p.	P
912385	37,3	1

Cotes en mm

9610 Sabot de portail à visser

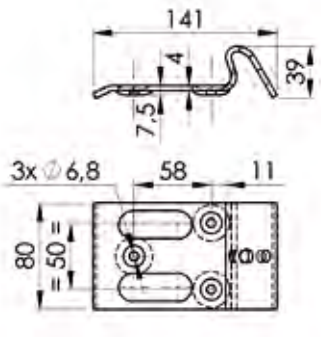

REF.	FINITION	Kg 100 p.	P
912390	A.Z	39	1
912395	A.Z NOIR	39	1

Cotes en mm

8.1 ACCESSOIRES

9611 Sabot verrou de portail réglable à visser - A.Z

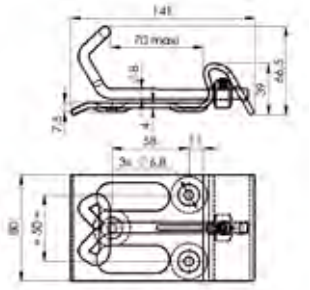

REF.	Kg 100 p.	P
912400	51,3	1

Cotes en mm

9612 Sabot de portail 140x80 à sceller

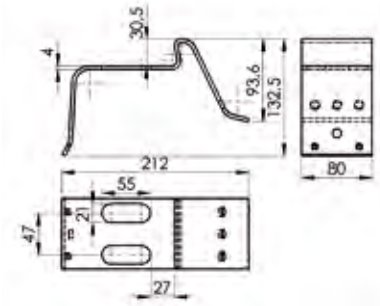

REF.	FINITION	Kg 100 p.	P
912405	A.Z	84,5	1
912410	A.Z NOIR	84,5	1

Cotes en mm

9613 Butoir de portail à visser - A.Z

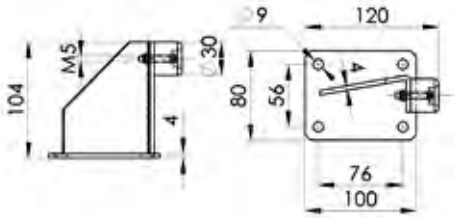

REF.	Kg 100 p.	P
912415	58,1	1

Cotes en mm

9614 Sabot de guidage réglable, à sceller - Fonte noir

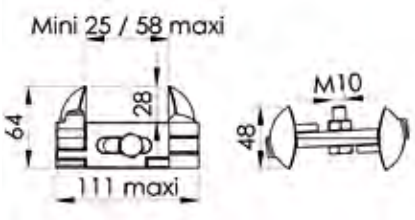

REF.	Kg 100 p.	P
912420	48,1	1

Cotes en mm

AGENCEMENT

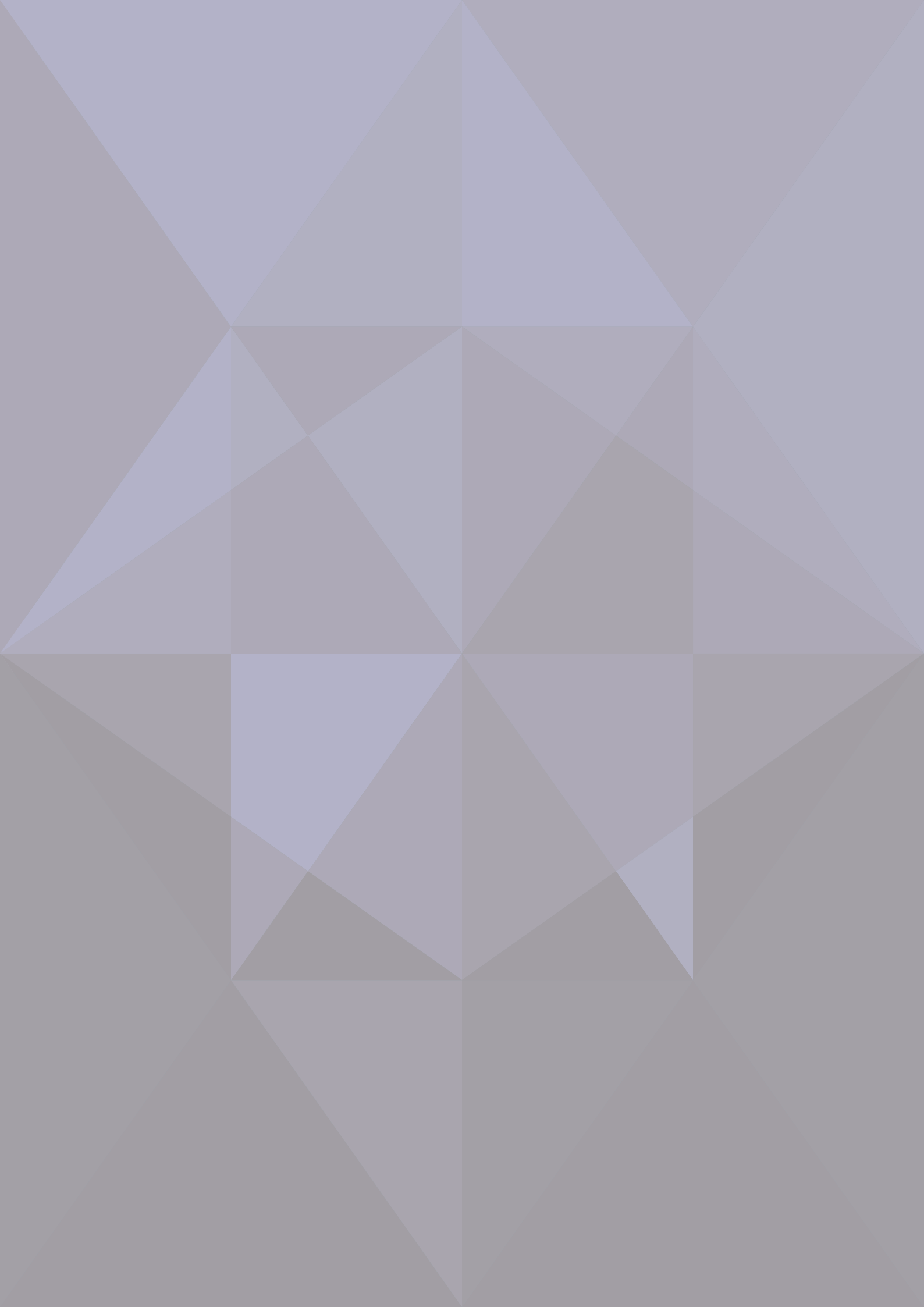

CHARNIÈRES
HINGES

1001 Charnière rectangulaire à nœud roulé A.D. percée fraisée

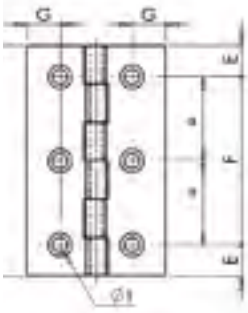

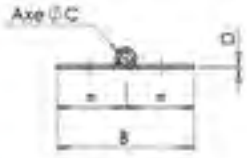

REF.	AxB	C	D	E	F	G	I	mm	mm	Kg 100 p.	P
421 010	*20x16	1,8	0.4x2	4,2	11,6	3,2	2	1,5	4	0,26	50
421 030	*25x18	1,8	0.4x2	5	15	3,7	2,3	2	4	0,36	50
421 050	30x19	2,4	1	5,5	19	4	2,7	2	4	0,54	50
421 070	35x22	2,4	0,8	6,5	22	4	3,2	2	4	0,74	50
421 090	40x25	2,4	1	6,5	27	4,5	3,6	3	4	1,12	50
421 110	50x30	2,4	1	7,5	35	7	3,9	3	4	1,6	25
421 130	60x35	3,5	1	8	44	8,8	3,9	3	6	2,3	25
421 150	70x40	3,5	1	9	52	8,7	4,5	3,5	6	4	25
421 170	80x45	3,5	1	10,5	59	9,6	4,6	3,5	6	4,9	25
421 190	90x50	3	1	11	68	10	4,6	3,5	6	4,8	25
421 200	100x50	5	1,5	11,5	77	9,7	4,5	4	6	8,9	25

Cotes en mm / * Livraison en double feuille

1001 Charnière rectangulaire à nœud roulé A.D. non percée / en vrac

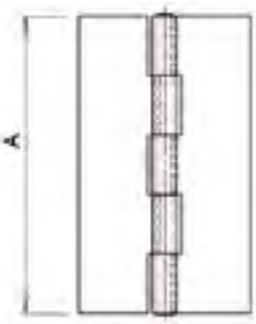

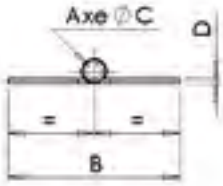

REF.	AxB	C	D	E	F	G	I	mm	mm	Kg 100 p.	P
421 250	30x19	2,4	0,8							0,54	3200
421 270	35x22	2,4	0,8							0,74	3000
421 310	50x30	2,4	1							1,6	1000
421 330	60x35	3	1							2,3	500
421 350	70x40	4	1,2							4	600
421 400	100x50	5	1,5							8,9	200

Cotes en mm / Produit spécial, nous consulter

1001 Charnière rectangulaire à nœud roulé A.Z. percée fraisée

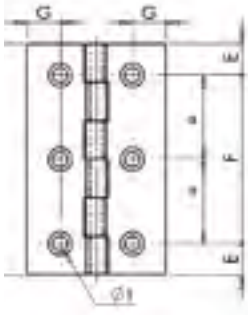

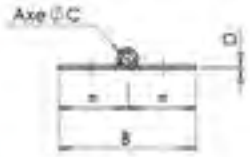

REF.	AxB	C	D	E	F	G	I	mm	mm	Kg 100 p.	P
421 410	*20x16	1,8	0.4x2	4,2	11,6	3,2	2	1,5	4	0,26	50
421 430	*25x18	1,8	0.4x2	5	15	3,7	2,3	2	4	0,36	50
421 450	30x19	2,4	1	5,5	19	4	2,7	2	4	0,54	50
421 470	35x22	2,4	0,8	6,5	22	4	3,2	2	4	0,74	50
421 490	40x25	2,4	1	6,5	27	4,5	3,6	3	4	1,12	50
421 510	50x30	2,4	1	7,5	35	7	3,9	3	4	1,6	25
421 530	60x35	3,5	1	8	44	8,8	3,9	3	6	2,3	25
421 550	70x40	3,5	1	9	52	8,7	4,5	3,5	6	4	25
421 570	80x45	3,5	1	10,5	59	9,6	4,6	3,5	6	4,9	25
421 590	90x50	3,5	1	11	68	10	4,6	3,5	6	4,8	25
421 600	100x50	5	1,5	11,5	77	9,7	4,5	4	6	8,9	25

Cotes en mm / * Livraison en double feuille

1001 Charnière rectangulaire à nœud roulé A.L. percée fraisée

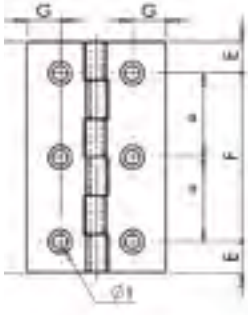

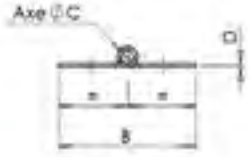

REF.	AxB	C	D	E	F	G	I	mm	mm	Kg 100 p.	P
422 010	*20x16	1,8	0.4x2	4,2	11,6	3,2	2	1,5	4	0,26	50
422 030	*25x18	1,8	0.4x2	5	15	3,7	2,3	2	4	0,36	50
422 050	30x19	2,4	1	5,5	19	4	2,7	2	4	0,54	50
422 070	35x22	2,4	0,8	6,5	22	4	3,2	2	4	0,74	50
422 090	40x25	2,4	1	6,5	27	4,5	3,6	3	4	1,12	50
422 110	50x30	2,4	1	7,5	35	7	3,9	3	4	1,6	25
422 130	60x35	3,5	1	8	44	8,8	3,9	3	6	2,3	25
422 150	70x40	3,5	1	9	52	8,7	4,5	3,5	6	4	25
422 200	100x50	5	1,5	11,5	77	9,7	4,5	4	6	8,9	25

Cotes en mm / * Livraison en double feuille

9.1 CHARNIÈRES

1001 Charnière rectangulaire à nœud roulé LAITON percée fraisée

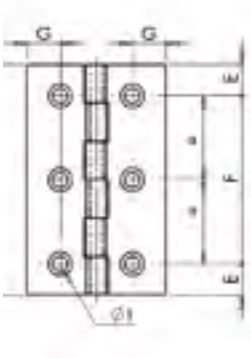

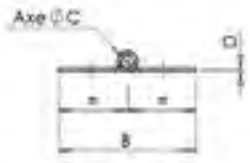

REF.	AxB	C	D	E	F	G	I	mm	mm	Kg 100 p.	P
422 410	*20x16	1,8	0.4x2	4,2	11,6	3,2	2	1,5	4	0,26	50
422 430	*25x18	1,8	0.4x2	5	15	3,7	2,3	2	4	0,4	50
422 450	30x19	2,4	0,8	5,5	19	4	2,7	2	4	0,57	50
422 470	35x22	2,4	0,8	6,5	22	4	3,2	2	4	0,78	50
422 490	40x25	2,7	0,9	6,5	27	4,5	3,2	3	4	1,23	50
422 510	50x30	2,7	0,9	7,5	35	6,5	3,5	3	4	1,65	25
422 530	60x35	3,5	1	8	44	8,8	3,9	3	6	2,42	25
422 550	70x40	3,5	1	9	52	8,7	4,5	3,5	6	4,2	25
422 570	80x45	3,5	1	10,5	59	9,6	4,6	3,5	6	5,15	25
422 590	90x50	4,5	1,5	11	68	9,7	4,5	4	6	8,1	25
422 600	100x50	5	1,5	11,5	77	9,7	4,5	4	6	9,5	25

Cotes en mm / * Livraison en double feuille

1001 Charnière rectangulaire à nœud roulé INOX percée fraisée

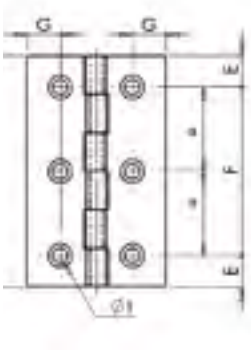

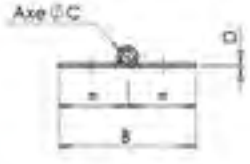

REF.	AxB	C	D	E	F	G	I	mm	mm	Kg 100 p.	P
422 750	30x19	2,4	0,8	5,5	19	4	2,7	2	4	0,6	50
422 770	35x22	2,4	0,8	6,5	22	4	3,2	2	4	0,8	50
422 790	40x25	2,7	0,9	6,5	27	4,5	3,2	3	4	1,14	50
422 810	50x30	2,7	0,9	7,5	35	6,5	3,5	3	4	1,65	25
422 830	60x35	3	1	8	44	8	3,6	3	6	2,4	25
422 850	70x40	4	1,2	9	52	8	4	3,5	6	4,08	25
422 870	80x45	4	1,2	10,5	59	9	4,5	3,5	6	5	25
422 890	90x50	4,5	1,5	11	68	9,7	4,5	4	6	7,9	25
422 900	100x50	5	1,5	11,5	77	9,7	4,5	4	6	8,9	25

Cotes en mm

1002 Charnière carrée à nœud roulé A.D. percée fraisée

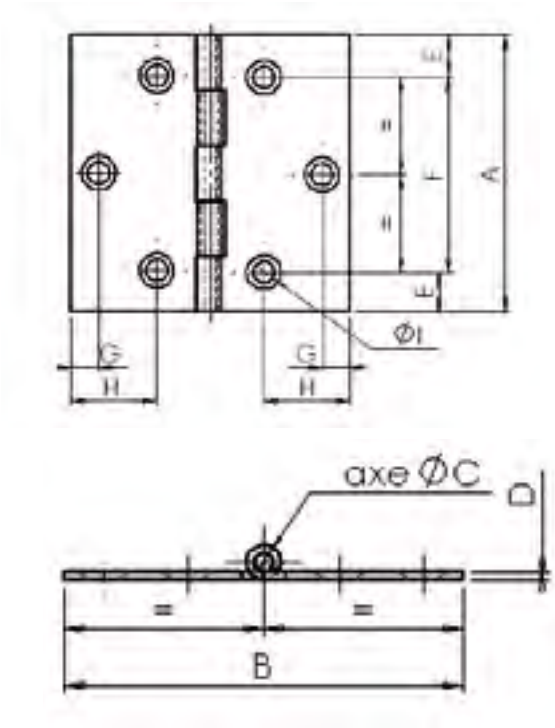

REF.	AxB	C	D	E	F	G	H	I	mm	mm	Kg 100 p.	P
423 050	30x30	2,4	1	5,5	19		6,35	3,1	2	4	0,95	50
423 070	40x40	2,4	1	6	28	5,4	12	3,7	2,5	6	1,5	50
423 090	50x50	2,4	1	7,5	35	6,5	15	3,9	2,5	6	2,1	25
423 110	60x60	3	1	8	44	7	20	3,6	3	6	3,42	25
423 130	70x70	4	1,2	9	52	8	23	3,8	3	6	5,9	25
423 150	80x80	4	1,2	10,5	59	8,5	26	4,5	4	6	7,4	25
423 170	90x90	4,5	1,5	11	68	12	24	5	4	6	11,7	25
423 190	100x100	5	1,5	11,5	77	12	33	5,4	4,5	6	14,8	25

Cotes en mm

1002 Charnière carrée à nœud roulé A.Z. percée fraisée

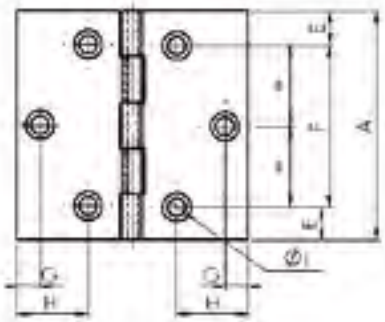

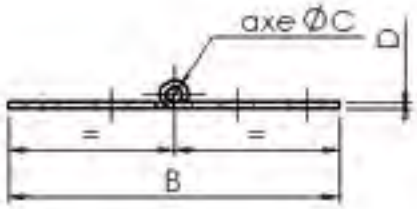

REF.	AxB	C	D	E	F	G	H	I	mm	mm	Kg 100 p.	P
423 450	30x30	2,4	1	5,5	19		6,35	3,1	2	4	0,95	50
423 470	40x40	2,4	1	6	28	5,4	12	3,7	2,5	6	1,5	50
423 490	50x50	2,4	1	7,5	35	6,5	15	3,9	2,5	6	2,1	25
423 510	60x60	3	1	8	44	7	20	3,6	3	6	3,42	25
423 530	70x70	4	1,2	9	52	8	23	3,8	3	6	5,9	25
423 550	80x80	4	1,2	10,5	59	8,5	26	4,5	4	6	7,4	25
423 570	90x90	4,5	1,5	11	68	12	24	5	4	6	11,7	25
423 590	100x100	5	1,5	11,5	77	12	33	5,4	4,5	6	14,8	25

Cotes en mm

1002 Charnière carrée à nœud roulé INOX percée fraisée

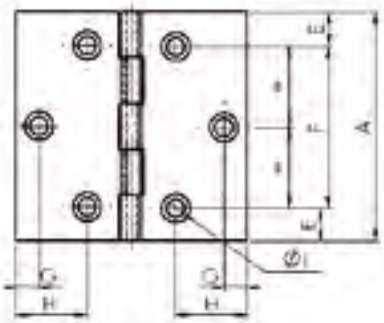

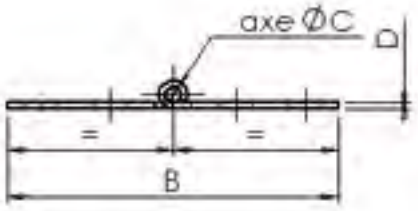

REF.	AxB	C	D	E	F	G	H	I	mm	mm	Kg 100 p.	P
423 710	30x30	2,4	0,8	5	20		6,3	2,8	2	4	0,97	50
423 730	40x40	2,7	1	6	28	5,5	12	3,6	2,5	6	1,61	50
423 750	50x50	2,7	0,9	7,5	35	6,5	15	3,6	2,5	6	2,46	25
423 770	60x60	3	1	8	44	7	20	3,6	3	6	3,49	25
423 790	70x70	4	1,2	9	52	8	23	4	3	6	6,1	25
423 810	80x80	4	1,2	10,5	59	8,5	26	4,5	4	6	7,7	25
423 830	90x90	4,5	1,5	11	68	12	24	5	4	6	11,94	25

Cotes en mm

1006 Charnière à nœud roulé A.Z. percée fraisée

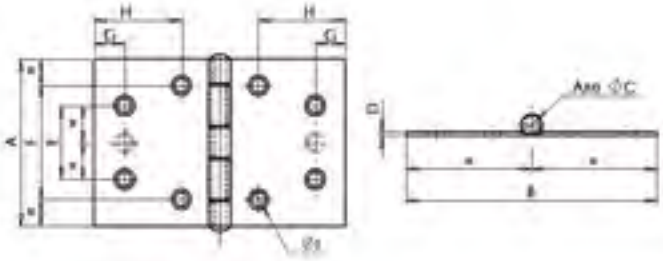

REF.	AxB	C	D	E	F	G	H	I	⌀ mm	Σ mm	Kg 100 p.	P
423 950	50x75	4	1,2	22	34	9	26	4,2	3,5	8	4,7	25
423 970	60x90	4	1,5	42	34	10	29	4,2	3,5	8	7,8	25

Cotes en mm

1003 Charnière rectangulaire forte double feuille A.D. «Bordelaise»

Percée fraisée / gros nœud

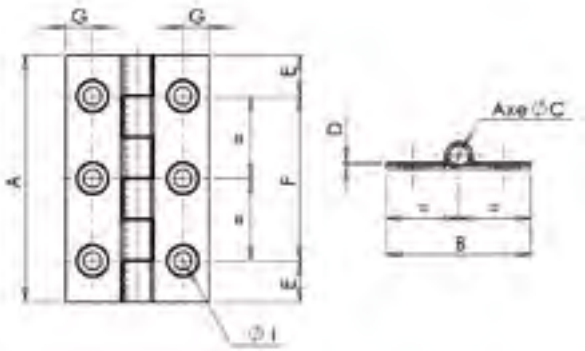

REF.	AxB	C	D	E	F	G	I	⌀ mm	Σ mm	Kg 100 p.	P
424 010	50x30	3,5	0.8x2	9	32	5,5	3,7	3	4	2,22	25
424 030	60x40	5	0.8x2	10	40	7	4,4	4	6	3,84	25
424 040	70x40	5	0.8x2	10	50	7	4,4	4	6	4,5	25
424 050	70x50	5	0.8x2	10	50	12	4,4	4	6	5,41	25
424 060	80x45	5,7	1x2	10	60	8	4,4	4	6	7,21	25
424 070	80x50	5,7	1x2	10	60	10,5	4,4	4	6	7,75	25
424 080	80x60	5,7	1x2	10	60	16,5	4,4	4	6	9,07	25
424 090	90x50	5,7	1.2x2	10	70	8,5	4,4	4	6	10,26	25
424 100	100x50	5,7	1.2x2	10	80	10	4,4	4	6	11,4	25

Cotes en mm

1011 Charnière rectangulaire forte double feuille A.Z. «Havraise» Percée fraisée

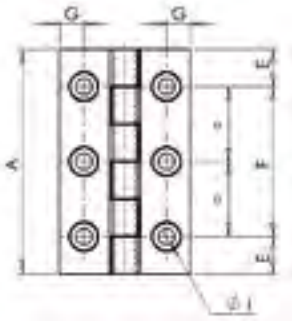

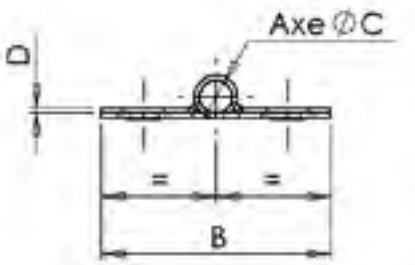

REF.	AxB	C	D	E	F	G	H	I	⌀ mm	Σ mm	Kg 100 p.	P
427 050	60x40	5	0.8x2	10	40	7		4,4	4	6	3,84	25
427 060	70x50	5	0.8x2	10	50	12		4,4	4	6	5,41	25
427 070	80x45	5,7	1x2	10	60	8		4,4	4	6	7,21	25
427 080	80x60	5,7	1x2	10	60	16,5		4,4	4	6	9,07	25

Cotes en mm / * Voir 1011 carrée

1004 Charnière carrée forte double feuille A.D. «Bordelaise» Percée fraisée / gros nœud

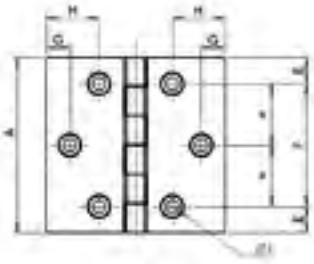

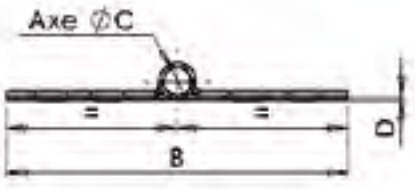

REF.	AxB	C	D	E	F	G	H	I	⌀ mm	Σ mm	Kg 100 p.	P
424 320	50x50	3,6	0.8x2	9	32	7,5	15,5	3,6	3	6	3,4	25
424 330	60x60	5	0.8x2	9	42	8	18	4,4	4	6	5,43	25
424 340	70x70	5	0.8x2	9	52	10	21	4,4	4	6	7,11	25
424 350	80x80	5,7	1x2	10	60	16,5	25	4,4	4	6	11,57	25
424 370	100x100	5,7	1.2x2	12	70	13	30	4,4	4	6	20,66	25

Cotes en mm

1011 Charnière carrée forte double feuille A.Z. «Havraise» Percée fraisée

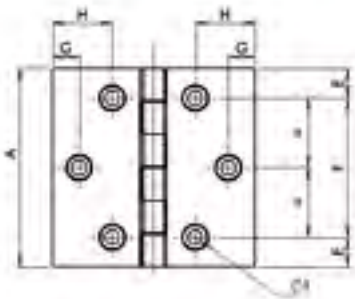

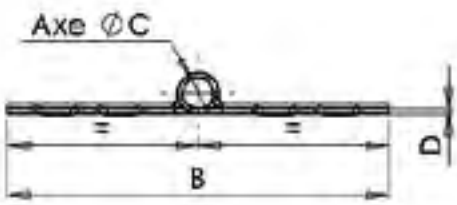

REF.	AxB	C	D	E	F	G	H	I	⌀ mm	Σ mm	Kg 100 p.	P
427 120	70x70	5	0.8x2	9	52	10	21	4,4	4	6	7,11	25
427 130	80x80	5,7	1x2	10	60	16,5	25	4,4	4	6	11,575,41	25

Cotes en mm

1005 | Charnière forte à nœud roulé A.Z. Percée fraisée / gros nœud

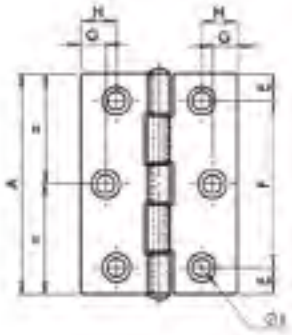

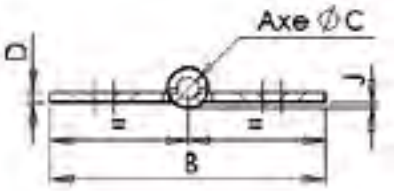

REF.	AxB	C	D	E	F	G	H	I	J	mm	mm	100 p.	P
425 010	50x38	3	1,5	7,5	35		7,6	4,5	1	3,5	4	2,8	25
425 020	63x44	3,5	1,5	7,5	47	7	10	5,2	1	4	6	4,06	25
425 030	75x50	4	2	9,8	55,4	7,5	11	5,7	1	4,5	6	7,49	25
425 040	88x58	5	2	10,5	66	8,5	14	6,7	1	4,5	6	10,73	25
425 050	102x72	6	2	10,5	81	8,5	15,5	6,7	1	4,5	8	15,47	25

Cotes en mm

1005 | Charnière forte à nœud roulé INOX Percée fraisée / gros nœud

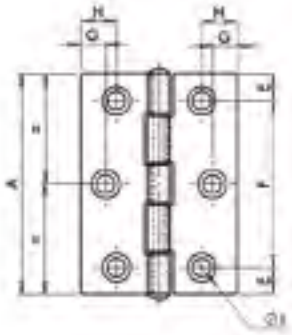

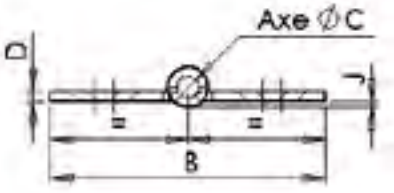

REF.	AxB	C	D	E	F	G	H	I	J	mm	mm	100 p.	P
425 210	50x38	3	1,5	7,5	35		7,6	4,5	1	3,5	4	2,86	25
425 220	63x44	3,5	1,5	7,5	47	7	10	5,2	1	4	6	4,15	25
425 230	75x50	4	2	9,8	55,4	7,5	11	5,7	1	4,5	6	7,64	25
425 240	88x58	5	2	10,5	66	8,5	14	6,7	1	4,5	6	10,95	25
425 250	102x72	6	2	10,5	81	8,5	15,5	6,7	1	4,5	8	15,78	25

Cotes en mm

2001 Charnière « Américaine » à nœud roulé A.D. broche mobile / non percée

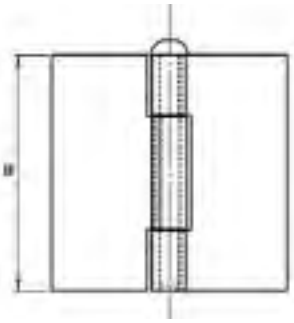

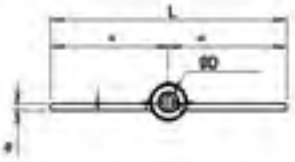

REF.	AxB	C	D	J	Kg 100 p.	P
425 410	40x40	4	2	1,5	3,6	25
425 420	50x50	6	2	2,5	6,4	25
425 430	60x60	6	2	2,5	8,5	25
425 440	70x70	6	2	2,5	10,8	25
425 450	80x80	6	2,5	2,5	16,8	25
425 460	100x100	6	2,5	2,5	24,9	25

Cotes en mm

2001 Charnière « Américaine » à nœud roulé A.Z. broche mobile / percée fraisée

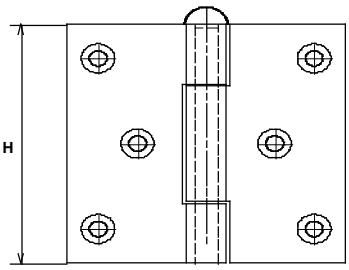

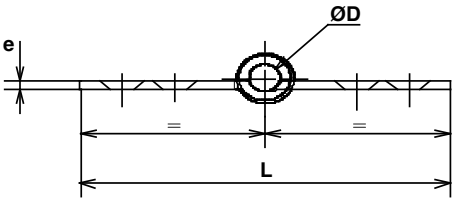

REF.	AxB	C	D	E	F	G	H	I	J	Ø mm	Σ mm	Kg 100 p.	P
425 610	40x40	4	2	8	24	7		4,2	1,5	3,5	4	3,5	25
425 620	50x50	6	2	8	34	8		4,2	2,5	3,5	4	6,2	25
425 630	60x60	6	2	10,25	39,5	8,2		4,2	2,5	3,5	4	8,4	25
425 640	70x70	6	2	10	50	8	18,5	4,2	2,5	3,5	6	10,5	25
425 650	80x80	6	2,5	10	60	8,5	20,5	4,2	2,5	3,5	6	16,4	25

Cotes en mm

Charnière d'équerre débrochable A.N. Haut. 40 mm

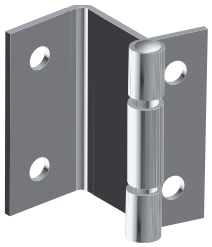

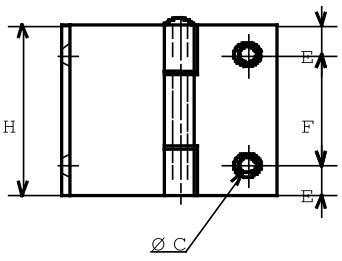

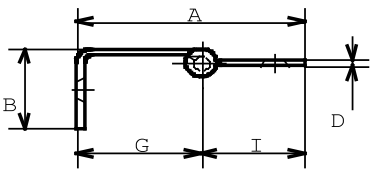

REF.	DÉSIGNATION	AxB	C	D	E	F	G	H	I	Ø mm	Σ mm	Kg 100 p.	P
426030	Pour porte épaisseur 16 mm	**39x17**	4,5	1,5	7	26	21	40	18	3,5	4	3,3	20
426130	Pour porte épaisseur 18 mm	**44x17.5**	3,8	1,5	7	26	24	40	20	3	4	3,5	20

Cotes en mm

1015 Charnière de table simple feuille A.D. percée fraisée

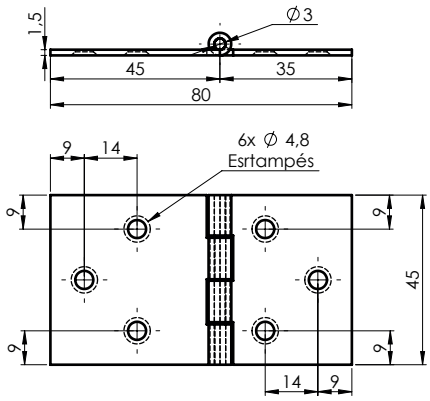

REF.	AxB	Kg 100 p.	P
426 370	45x80	5	50

Cotes en mm

1015 Charnière de table double feuille A.D. percée fraisée

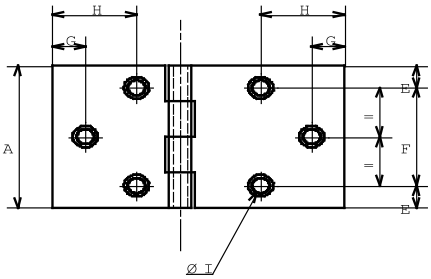

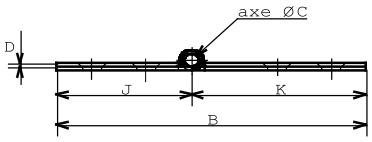

REF.	AxB	C	D	E	F	G	H	I	J	K	Ø mm	Σ mm	Kg 100 p.	P
426 410	45x80	4	1x2	9	27	9	23	4,7	35	45	4	6	5,9	50
426 430	50x85	4	1x2	9	32	9	25	4,7	37,5	47,5	4	6	6,7	50

Cotes en mm

3005 Charnière festonnée à nœud roulé percée fraisée

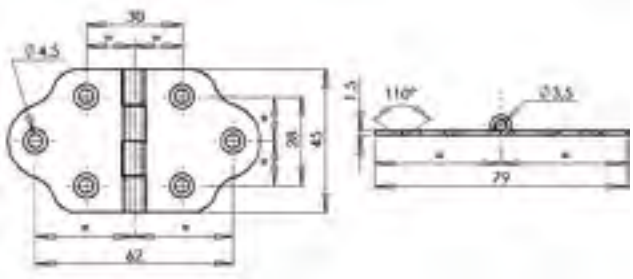

REF.	FINITION	AxB	Kg 100 p.	P
457 010	Laiton	**45x79**	4,2	25
457 050	A.Z.	**45x79**	4	25

Cotes en mm

1007 | Charnière universelle à nœud roulé percée fraisée

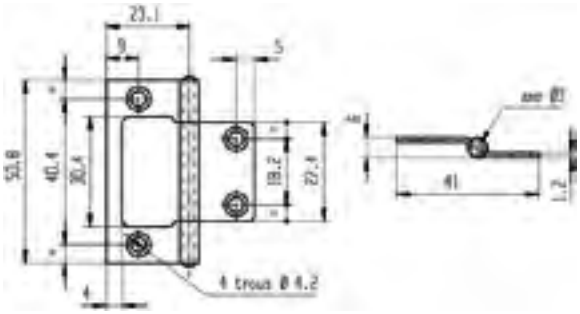

REF.	FINITION	AxB	Kg 100 p.	P
428 110	A.N.	51x40	2	25
428 130	A.L.	51x40	2	25

Cotes en mm

3002 | Charnière abattant A.N. Percée fraisée

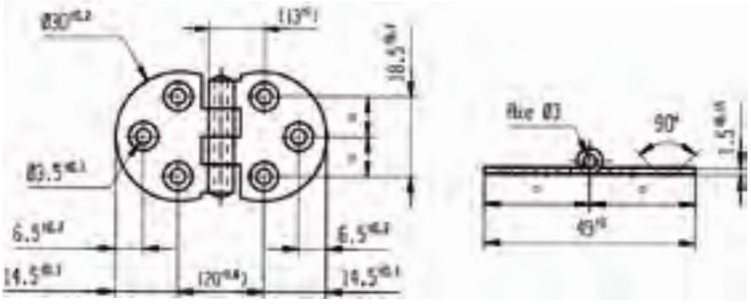

REF.	AxB	Kg 100 p.	P
426 330	49x30	3,4	25

Cotes en mm

1015 Couplet théâtre A.D. percée fraisée - 40 x 90 mm / axe coudé mobile

REF.	AxB	⌀ mm	Σ mm	Kg 100 p.	P
426 350	40x90	4,5	6	7,1	25

Cotes en mm

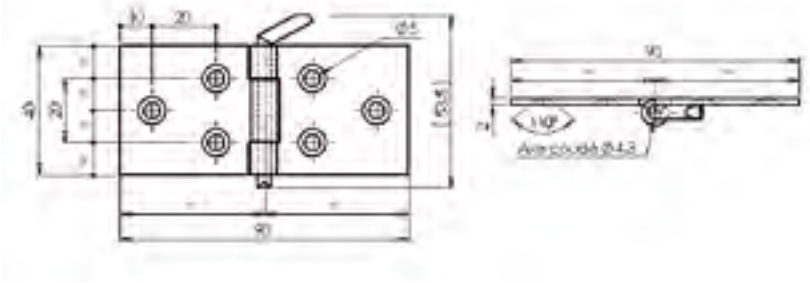

3026 Charnière de paravent à nœud roulé A.L.

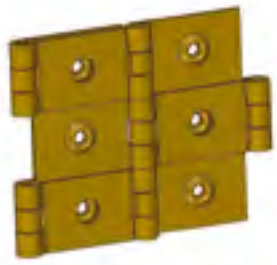

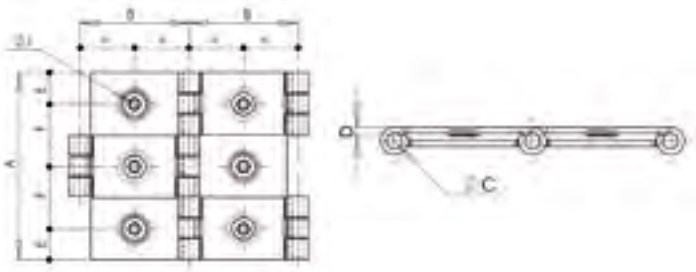

REF.	AxB	C	D	E	F	I	⌀ mm	Σ mm	Kg 100 p.	P
428 510	40x20	4	1	10	20	3,2	2,5	4	3,2	24
428 550	60x25	3	1,2	10	20	3,6	3	6	5,2	24
428 570	60x30	3	1,2	10	20	3,6	3	6	6	24
428 590	60x35	4	1,5	10	20	3,2	2,5	6	10	24

Cotes en mm

9.2 CHARNIÈRES TYPE CAISSE

7105 | 7106 | Charnière de caisse A.Z. percée fraisée

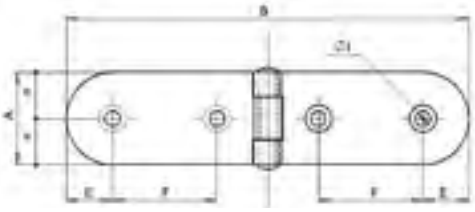

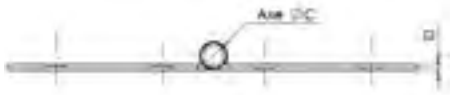

REF.	AxB	C	D	E	F	I	⌀ mm	Σ mm	Kg 100 p.	P
426 450	30x130	5,9	1,5	15	34	5	4,5	4	5,6	50
426 470	40x190	8	2	20	56	5	4,5	4	18,4	25

Cotes en mm

1016 | Charnière façon canne double feuille A.D. percée fraisée

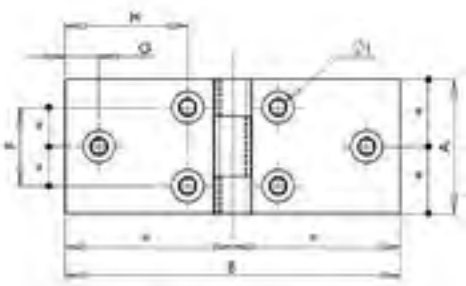

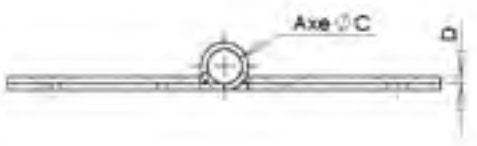

REF.	AxB	C	D	E	F	G	H	I	⌀ mm	Σ mm	Kg 100 p.	P
426 550	40x100	8	1,5	8,25	23,5	10	36,5	4,7	4	6	11	25

Cotes en mm

1017 | Charnière de coffre à nœud roulé A.Z. percée fraisée

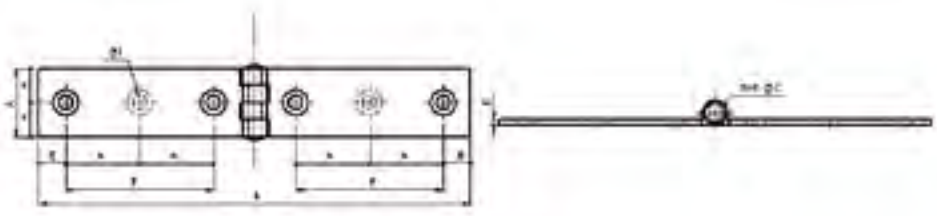

REF.	AxB	C	D	E	F	I	⌀ mm	Σ mm	Kg 100 p.	P
426 650	30x160	6	2,5	25	32,5	5,3	4,5	4	11	25
426 670	30x200	6	2,5	12	65	5,3	4,5	6	13	25
426 690	35x220	6	2,5	12	76	5,3	4,5	6	17	25

Cotes en mm

1012 | Charnière pour coulisse de lit à nœud roulé A.Z. percée fraisée

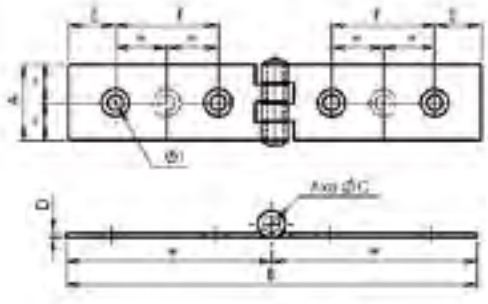

REF.	AxB	C	D	E	F	I	⌀ mm	Σ mm	Kg 100 p.	P
426 710	20x60	3	1,2	6	10	3,2	2,5	4	1,4	25
426 730	20x80	3	1,2	10	16	3,2	2,5	4	1,7	25
426 750	22x100	5	1,5	9	27	4,6	4	4	3	25
426 770	22x120	5	1,5	13,5	30	4,6	4	4	3,7	25

Cotes en mm

1012 | Charnière pour coulisse de lit à nœud roulé A.D. percée fraisée

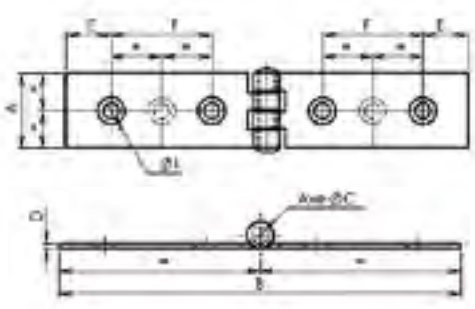

REF.	AxB	C	D	E	F	I	⌀ mm	Σ mm	Kg 100 p.	P
426 850*	20x60	3	1,2	6	10	3,2	2,5	4	1,4	25
426 870	20x80	3	1,2	10	16	3,2	2,5	4	1,7	25
426 890	22x100	5	1,5	9	27	4,6	4	4	3	25
426 910	22x120	5	1,5	13,5	30	4,6	4	4	3,7	25
426 930	25x140	3,5	1,5	11	46	4,4	4	6	4,6	25
426 950	30x160	3,5	1,5	11	54	4,4	4	6	6	25

Cotes en mm / *VOIR PLAN 1012 LAITON 426 970

9.2 CHARNIÈRES TYPE CAISSE

1013 Charnière double axe composite

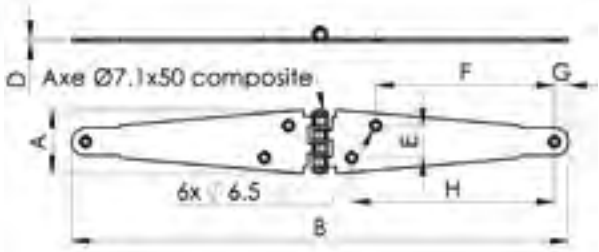

REF.	FINITION	AxB	D	E	F	G	H	Kg 100 p.	P
757870	A.Z	50x290	2	25	90	11	110	18,5	10
757970	A.Z NOIR	50x290	2	25	90	11	110	18,5	10
757871	A.Z	50x390	2	25	140	11	159	21,5	10
757971	A.Z NOIR	50x390	2	25	140	11	159	21,5	10

Cotes en mm / Nous consulter pour quantité minimum

1014 Charnière à congés à nœud roulé A.Z. percée fraisée

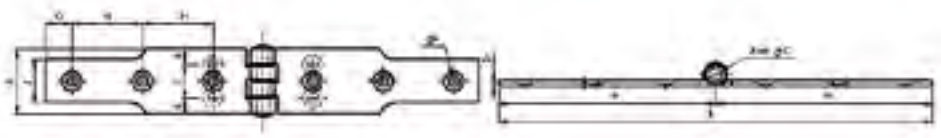

REF.	AxB	C	D	E	F	G	H	I	J	⌀ mm	Σ mm	Kg 100 p.	P
427 150	25x160	6	2,5			10	25	5,1	17	4,5	6	7,8	25
427 170	30x200	6	2,5			12,5	32,5	5,1	20	4,5	6	11	25
427 180	35x220	6	2,5			12	38	6,2	25	5,5	6	14,3	25
427 190	40x250	6	2,5	9	22	15	45	6,2	30	5,5	8	18	12
427 230	45x275	6	2,5	10	25	15	51	5,6	35	5	8	23,2	12
427 240	50x300	8	3,5	12,5	25	15	51	5,6	34,5	5	8	39	12
427 270	60x300	8	3,5	17,5	25	15	51	5,6	34,5	5	8	46	12

Cotes en mm

1014 Charnière à congés à nœud roulé A.D. percée fraisée

REF.	AxB	C	D	E	F	G	H	I	J	⌀ mm	Σ mm	Kg 100 p.	P
427 300	25x160	6	2,5			10	25	5,1	17	4,5	6	7,8	25
427 310	30x200	6	2,5			12,5	32,5	5,1	20	4,5	6	11	25
427 320	35x220	6	2,5			12	38	6,2	25	5,5	6	14,3	25
427 330	40x250	6	2,5	9	22	15	45	6,2	30	5,5	8	18	12
427 340	45x275	6	2,5	10	25	15	51	5,6	35	5	8	23,2	12
427 350	50x300	8	3,5	12,5	25	15	51	5,6	34,5	5	8	39	12

Cotes en mm

1014 Charnière à congés à nœud roulé INOX axe inox / percée fraisée

REF.	AxB	C	D	E	F	G	H	I	J	⌀ mm	Σ mm	Kg 100 p.	P
427 520	30x200	6	2,5			12,5	32,5	5,1	20	4,5	6	11	25
427 540	40x250	6	2,5	9	22	15	45	6,2	30	5,5	8	19	12
427 560	50x300	8	3	12,5	25	15	51	5,6	34	5	8	41,5	12

Cotes en mm

9.3 CHARNIÈRES À DÉGONDER

2002 Charnière à dégonder à nœud roulé A.D. non percée

Droite représentée

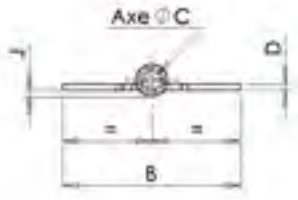

REF.	DESIGNATION	AxB	C	D	G	H	I	J	⌀ mm	Σ mm	Kg 100 p.	P
433 170	Droite	70x45	4,5	1,5				1,8			4,8	25
433 180	Gauche	70x45	4,5	1,5				1,8			4,8	25

Cotes en mm

2002 Charnière à dégonder à nœud roulé A.N. percée fraisée

Droite représentée

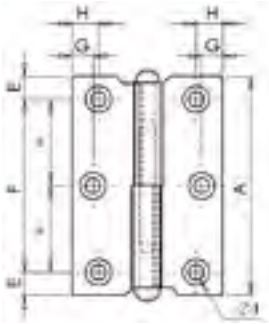

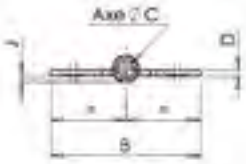

REF.	DESIGNATION	AxB	C	D	E	F	G	H	I	J	⌀ mm	Σ mm	Kg 100 p.	P
433 230	Droite	50x30	4	1,2	7,2	34,5	6	6	3,4	1,8	2,5	6	2	25
433 240	Gauche	50x30	4	1,2	7,2	34,5	6	6	3,4	1,8	2,5	6	2	25
433 250	Droite	60x40	4	1,5	6,1	46	5,4	7	4	1,65	3,5	6	3,6	25
433 260	Gauche	60x40	4	1,5	6,1	46	5,4	7	4	1,65	3,5	6	3,6	25
433 270	Droite	70x45	4,5	1,5	7,1	54	6	8	4,5	1,8	4	6	4,8	25
433 280	Gauche	70x45	4,5	1,5	7,1	54	6	8	4,5	1,8	4	6	4,8	25
433 290	Droite	80x50	5	1,5	8,1	62	7	9	4,5	2,1	4	6	6	25
433 300	Gauche	80x50	5	1,5	8,1	62	7	9	4,5	2,1	4	6	6	25

Cotes en mm

1700 Charnière 4 pans nylon Haut. 40 mm - débrochable

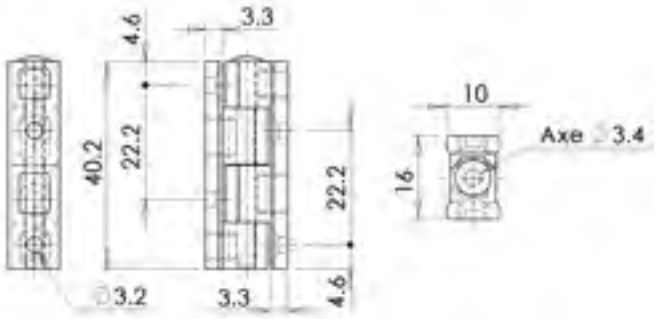

REF.	FINITION	Kg 100 p.	P
441030	Blanc axe A.N.	0,87	25
441160	Pin axe A.N.	0,87	25
441180	Chêne axe A.N.	0,87	25
441110	Noir axe A.N.	0,87	25
441410	Blanc axe inox	0,87	25
441450	Noir axe inox	0,87	25

Cotes en mm

Charnière ronde débrochable

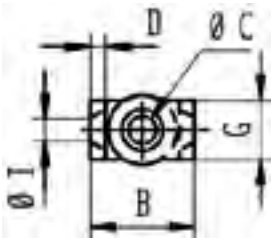

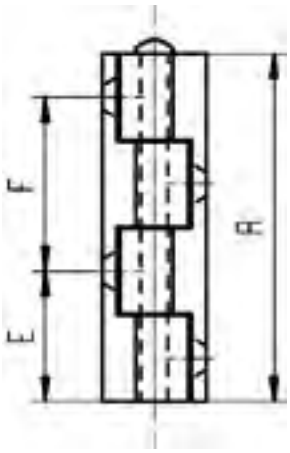

REF.	FINITION	AxB	C	D	E	F	G	I	mm	mm	Kg 100 p.	P
443010	Laiton chromé haut. 40mm	40x13,5	4	2	15	20	8,5	3,4	2,5	4	3,05	20
443030	Laiton poli haut. 40mm	40x13,5	4	2	15	20	8,5	3,4	2,5	4	3,05	20
443110	Laiton chromé haut. 50mm	50x15	4	2	18	25	10	3,4	2,5	4	5,1	20

Cotes en mm

Charnière à plaquer 90° A.Z. Avec ressort

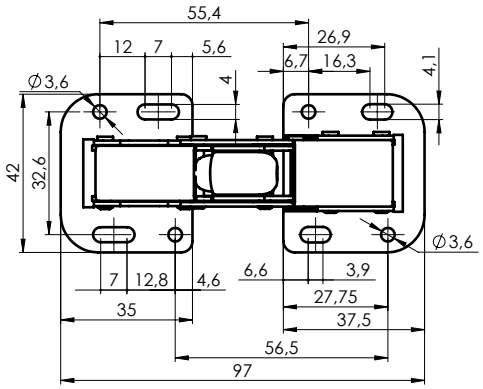

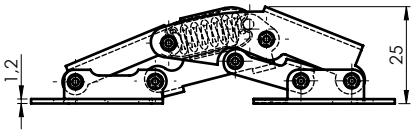

REF.	Kg 100 p.	P
417 210	7,6	20

Cotes en mm

4003 | Charnière piano à nœud roulé A.N. percée fraisée

REF.	AxB	C	D	E	F	G	I	Kg 100 m	P
470 060	960x25	1,8	0,6	7,5	60	15	3,8	16	50
470 260	960x32	1,8	0,6	10	60	15	3,8	19	50

Cotes en mm

4003 | Charnière piano à nœud roulé A.L. percée fraisée

REF.	AxB	C	D	E	F	G	I	Kg 100 m	P
470 460	960x25	1,8	0,6	7,5	60	15	3,8	16	50
470 660	960x32	1,8	0,6	10	60	15	3,8	19	50

Cotes en mm

4003 | Charnière piano à nœud roulé inox percée fraisée

REF.	AxB	C	D	E	F	G	I	Kg 100 m	P
470 160	960x25	1,8	0,6	7,5	60	15	3,8	16	50
470 360	960x32	1,8	0,6	10	60	15	3,8	19	50

Cotes en mm

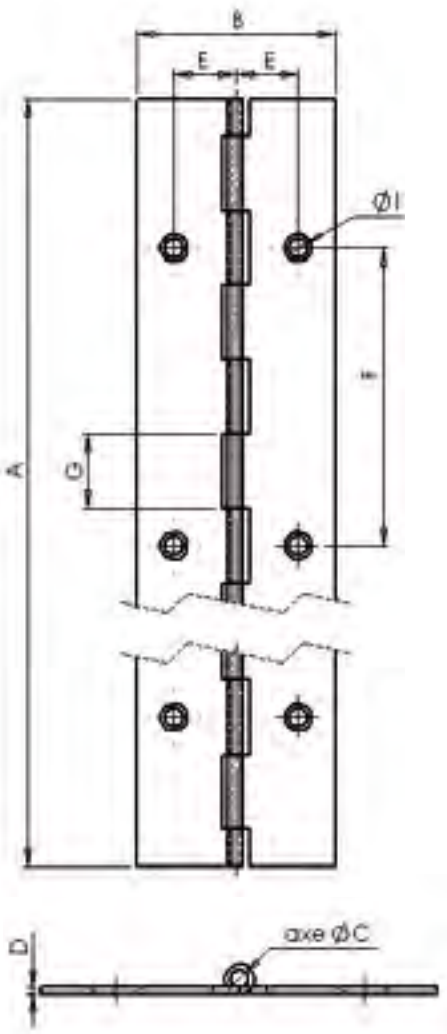

4003 | Charnière piano à nœud roulé A.D. dégraissé percée fraisée

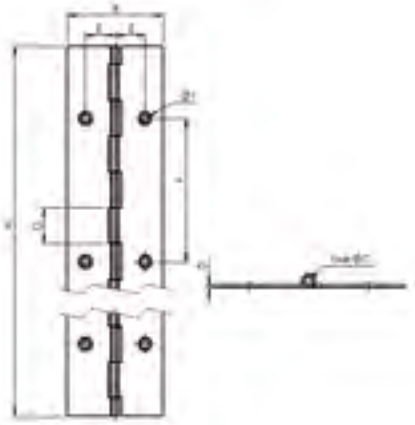

REF.	AxB	C	D	E	F	G	I	Kg 100 m	P
471 310	1980x25	1,8	0,6	7,5	60	15	3,8	16	50
471 330	1980x32	1,8	0,6	10	60	15	3,8	19	50
473 240	3480x40	1,8	0,6	12,5	60	15	3,8	23	30

Cotes en mm

4003 | Charnière piano à nœud roulé A.N. nickelé percée fraisée

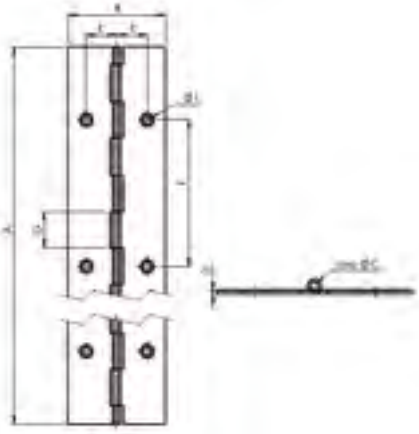

REF.	AxB	C	D	E	F	G	I	Kg 100 m	P
471 530	1980x20	1,8	0,6	6,2	60	15	2,8	13	50
471 550	1980x25	1,8	0,6	7,5	60	15	3,8	16	50
471 570	1980x32	1,8	0,6	10	60	15	3,8	19	50
471 590	1980x40	1,8	0,6	12,5	60	15	3,8	23	25
471 610	1980x52	1,8	0,6	15	60	15	3,8	30	25
471 670	3480x25	1,8	0,6	7,5	60	15	3,8	16	30
471 690	3480x32	1,8	0,6	10	60	15	3,8	19	30
471 710	3480x40*	1,8	0,6	12,5	60	15	3,8	23	30

Cotes en mm / *Nous consulter pour quantité minimum

4003 | Charnière piano à nœud roulé A.D. non percée

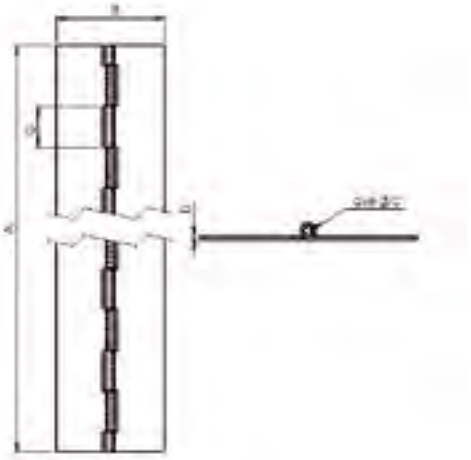

REF.	AxB	C	D	G	Kg 100 m	P
473 050	1980x20	1,8	0,6	15	13	50
473 070	1980x25	1,8	0,6	15	16	50
473 090	1980x32	1,8	0,6	15	19	50
473 230	1980x40	1,8	0,6	15	23	25

Cotes en mm

4003 Charnière piano à nœud roulé A.L. percée fraisée

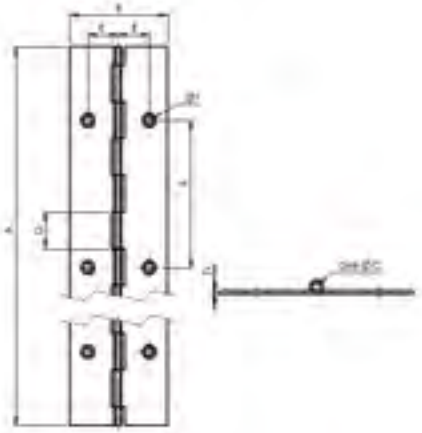

REF.	AxB	C	D	E	F	G	I	Kg 100 m	P
471 770	1980x20	1,8	0,6	6,2	60	15	2,8	13	50
471 790	1980x25	1,8	0,6	7,5	60	15	3,8	16	50
471 810	1980x32	1,8	0,6	10	60	15	3,8	19	50
471 830	1980x40	1,8	0,6	12,5	60	15	3,8	23	25
471 910	3480x25	1,8	0,6	7,5	60	15	3,8	16	30
471 930	3480x32	1,8	0,6	10	60	15	3,8	19	30
471 950	3480x40*	1,8	0,6	12,5	60	15	3,8	23	30

Cotes en mm / *Nous consulter pour quantité minimum

4003 Charnière piano à nœud roulé LAITON axe FER percée fraisée

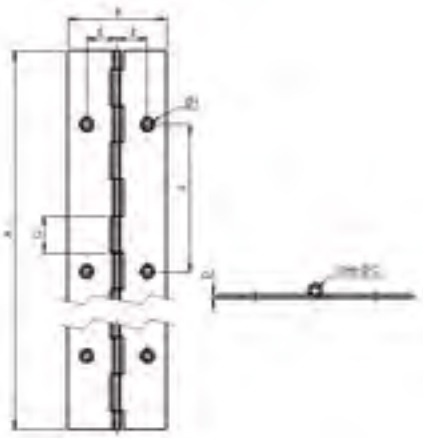

REF.	AxB	C	D	E	F	G	I	Kg 100 m	P
472 130	1980x20	1,8	0,6	6,2	60	15	2,8	15	50
472 150	1980x25	1,8	0,6	7,5	60	15	3,8	17,5	50
472 170	1980x32	1,8	0,6	10	60	15	3,8	21	50
472 190	1980x40	1,8	0,6	12,5	60	15	3,8	25	25
472 210	1980x52	1,8	0,6	15	60	15	3,8	33	25
472 250	3480x20*	1,8	0,6	6,2	60	15	2,8	15	30
472 290	3480x32	1,8	0,6	10	60	15	3,8	21	30
472 310	3480x40*	1,8	0,6	12,5	60	15	3,8	25	30

Cotes en mm / *Nous consulter pour quantité minimum

4003 | Charnière piano à nœud roulé LAITON axe LAITON percée fraisée

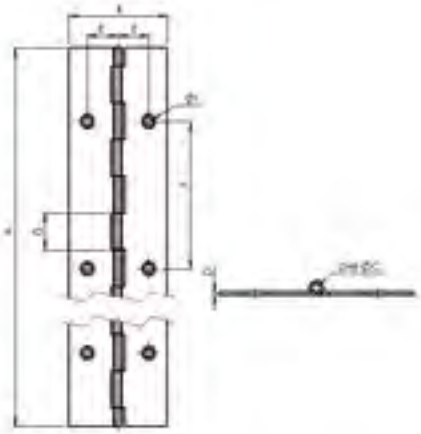

REF.	AxB	C	D	E	F	G	I	Kg 100 m	P	
472 370	1980x20	1,8	0,6	6,2	60	15	2,8	15	50	Sur demande
472 390	1980x25	1,8	0,6	7,5	60	15	3,8	17,5	50	Sur demande
472 410	1980x32	1,8	0,6	10	60	15	3,8	21	50	Sur demande
472 430	1980x40	1,8	0,6	12,5	60	15	3,8	25	25	
472 530	3480x32	1,8	0,6	10	60	15	3,8	21	30	Sur demande
472 550	3480x40*	1,8	0,6	12,5	60	15	3,8	25	30	

Cotes en mm / *Nous consulter pour quantité minimum

4003 | Charnière piano à nœud roulé INOX percée fraisée

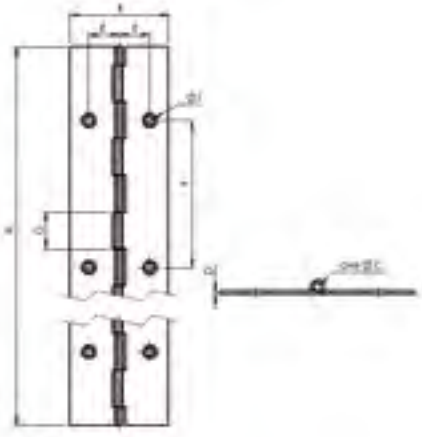

REF.	AxB	C	D	E	F	G	I	Kg 100 m	P
472 610	1980x20	1,8	0,6	6,2	60	15	2,8	13	50
472 630	1980x25	1,8	0,6	7,5	60	15	3,8	16	50
472 650	1980x32	1,8	0,6	10	60	15	3,8	19	50
472 670	1980x40	1,8	0,6	12,5	60	15	3,8	23	25
472 690	1980x52	1,8	0,6	15	60	15	3,8	30	25
472 750	3480x25	1,8	0,6	7,5	60	15	3,8	16	30
472 770	3480x32	1,8	0,6	10	60	15	3,8	19	30
472 790	3480x40*	1,8	0,6	12,5	60	15	3,8	23	30

Cotes en mm / *Nous consulter pour quantité minimum

4103 Charnière piano forte nœud roulé INOX non percée non polie

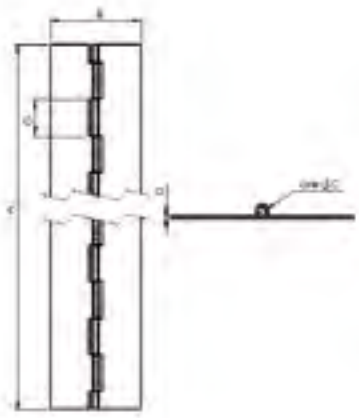

REF.	AxB	C	D	G	Kg 100 m	P	
476 080	1980x20	2,5	1	15	21	50	Sur demande
476 090	1980x25	2,5	1	15	28	50	Sur demande
476 100	1980x32	2,5	1	15	34	25	
476 210	1980x40	3	1,2	15	52	10	
476 220	1980x50	3	1,2	15	62	10	

Cotes en mm

4204 Charnière piano forte nœud roulé INOX non percée non polie axe Ø 4 mm

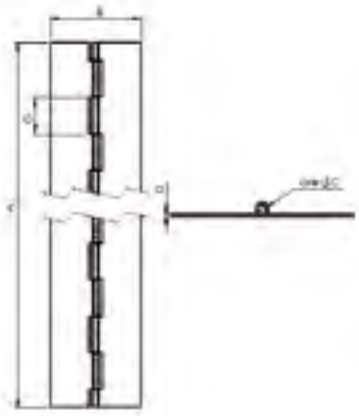

REF.	AxB	C	D	G	Kg 100 m	P
476 660	1980x40	4	2	30	93	5
476 670	1980x50	4	2	30	109	5
476 690	1980x60	4	2	30	125	5
476 680	1980x70	4	2	30	141	5

Cotes en mm

4206 Charnière piano forte nœud roulé INOX non percée non polie axe Ø 6 mm

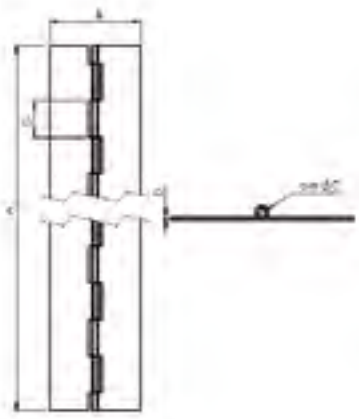

REF.	AxB	C	D	G	Kg 100 m	P
476 970	1980x40	6	2	30	111	5
476 980	1980x50	6	2	30	127	5
476 960	1980x60	6	2	30	143	5
476 990	1980x70	6	2	30	159	5

Cotes en mm

4153 Charnière piano forte nœud roulé INOX
non percée non polie axe Ø 3 mm

REF.	AxB	C	D	G	Kg 100 m	P	
477 340	1980x30	3	1,5	30	49,98	10	Sur demande
477 350	1980x40	3	1,5	30	62,22	10	
477 360	1980x50	3	1,5	30	73,44	10	

Cotes en mm

4153 Charnière piano forte nœud roulé A.D.
non percée axe Ø 3 mm

REF.	AxB	C	D	G	Kg 100 m	P
477 270	1980x30	3	1,5	30	49,0	10
477 280	1980x40	3	1,5	30	61,0	10
477 290	1980x50	3	1,5	30	72,0	20

Cotes en mm

4155 Charnière piano forte nœud roulé INOX
non percée non polie axe Ø 5 mm

REF.	AxB	C	D	G	Kg 100 m	P	
477 500	1980x40	5	1,5	30	76,5	15	Sur demande
477 510	1980x50	5	1,5	30	88,8	15	Sur demande
477 520	1980x70	5	1,5	30	106,2	10	Sur demande

Cotes en mm

4155 Charnière piano forte nœud roulé A.D.
non percée axe Ø 5 mm

REF.	AxB	C	D	G	Kg 100 m	P
477 420	1980x40	5	1,5	30	75	15
477 430	1980x50	5	1,5	30	87	5
477 450	1980x60	5	1,5	30	98	5
477 440	1980x70	5	1,5	30	104	10

Cotes en mm

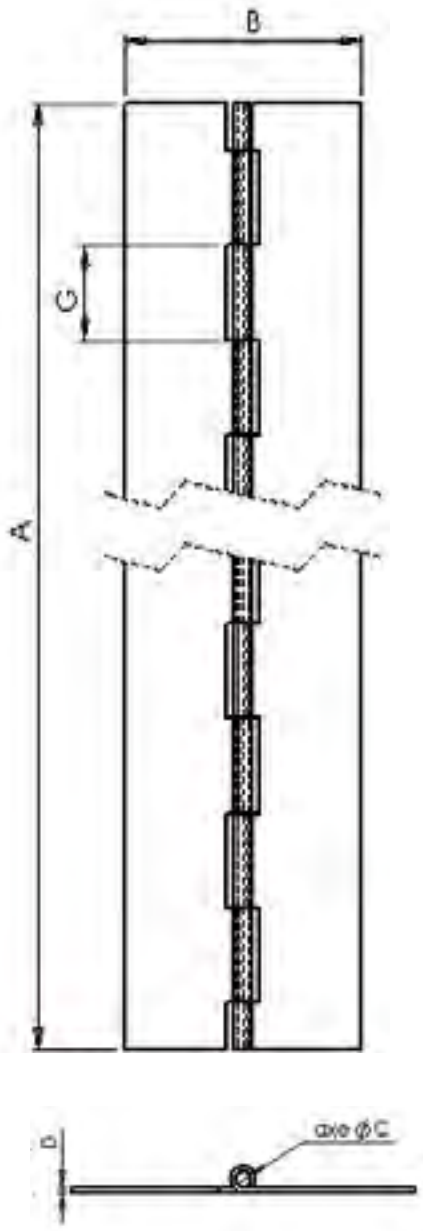

5004 | Charnière capot double feuille A.D. non percée axe Ø 4 mm

REF.	AxB	C	D	G	Kg 100 m	P
478 550	2000x50	4	0,8 x 2	40	75	5

Cotes en mm

5006 | Charnière capot double feuille A.D. non percée axe Ø 6 mm

REF.	AxB	C	D	G	Kg 100 m	P
478 870	2000x50	6	0,8 x 2	40	87	5
478 890	2000x60	6	0,8 x 2	40	100	5

Cotes en mm

5008 | Charnière capot double feuille A.D. non percée axe Ø 8 mm

REF.	AxB	C	D	G	Kg 100 m	P
479 270	2000x50	8	0,8 x 2	40	105	5
479 290	2000x60	8	0,8 x 2	40	120	5
479 310	2000x70*	8	0,8 x 2	40	135	5

Cotes en mm / *Nous consulter pour quantité minimum

5006 | Charnière capot double feuille A.D. percée fraisée axe Ø 6 mm

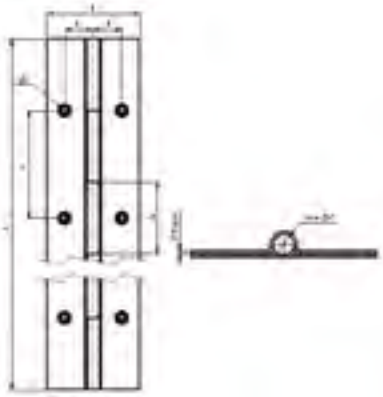

REF.	AxB	C	D	E	F	G	I	Ø mm	Kg 100 m	P
478 970	2000x50	6	0,8 x 2	16	60	40	4	3,5	87	5

Cotes en mm

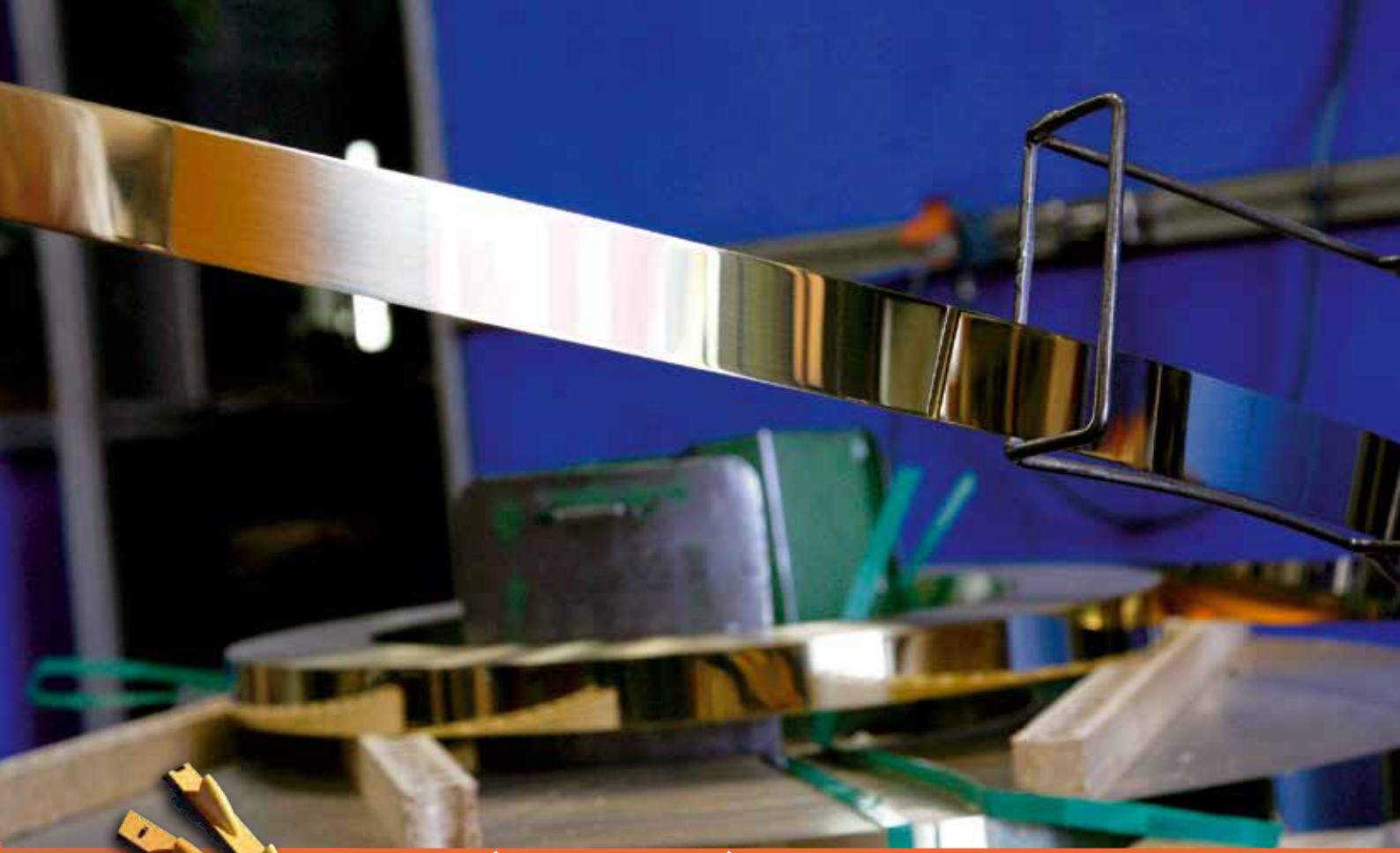

CRÉMAILLÈRES et TAQUETS
SHELF RAILS AND WEDGES

8750 Crémaillère ACCORD à visser Acier galvanisé prélaqué

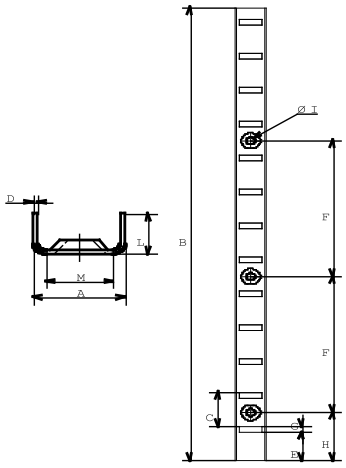

REF.	FINITION	AxB	C	D	E	F	G	H	I	L	M	Ø mm	Kg 100 p.	P
523 670	Chêne	14x2000	25	0,5	22	100	3	50	3,2	4,3	6,8	2,5	15	50
523 680	Blanc	14x2000	25	0,5	22	100	3	50	3,2	4,3	6,8	2,5	15	50
523 690	Argent	14x2000	25	0,5	22	100	3	50	3,2	4,3	6,8	2,5	15	50

Cotes en mm / Traitement anticorrosion multi-couches (galvanisation + laque)

8700 Crémaillère ACCORD à encastrer Acier galvanisé prélaqué

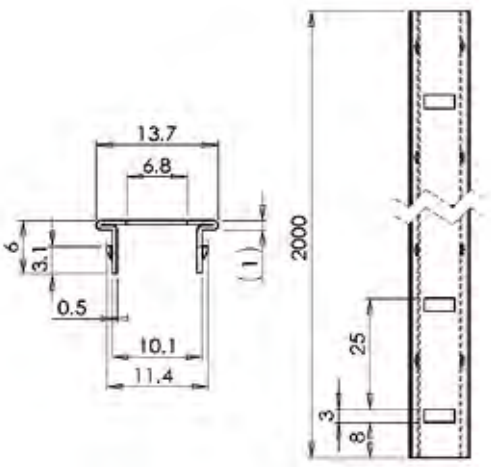

REF.	FINITION	AxB	C	D	Kg 100 p.	P
523 780	Blanc	14x2000	25	0,5	22,6	50

Cotes en mm / Interchangeable avec la crémaillère aluminium 8600 (entaille 11,3 mm)

8701 | Taquet simple ancrage P.O.M.

Hauteur 18 mm

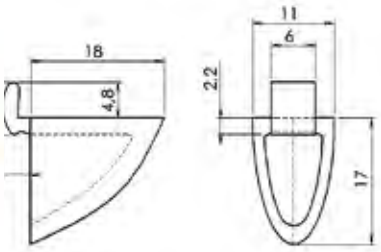

REF.	FINITION	AxB	Kg 100 p.	P
523 850	Pin	17x18	0,13	100
523 870	Chêne	17x18	0,13	100
523 880	Blanc	17x18	0,13	100

Cotes en mm / Charge statique admissible : 100 kg pour 4 taquets

8702 | Taquet double ancrage P.O.M.

Hauteur 32 mm

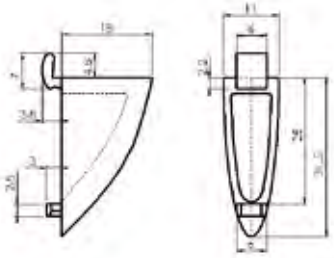

REF.	FINITION	AxB	Kg 100 p.	P
523 970	Chêne	31,5x18	0,25	100
523 980	Blanc	31,5x18	0,25	100

Cotes en mm / Charge statique admissible : 180 kg pour 4 taquets
reprise de charge par un 2ème ancrage

8705 | Taquet d'étagère P.O.M.

Hauteur 18 mm

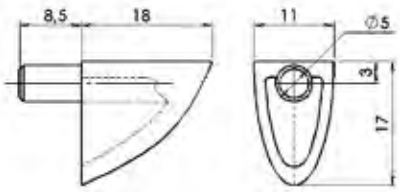

REF.	FINITION	AxB	Kg 100 p.	P
520 630	Blanc	17x18	0,14	100

Cotes en mm

8900 | Crémaillère ACIER à visser **Entraxe ajourage 15 mm**

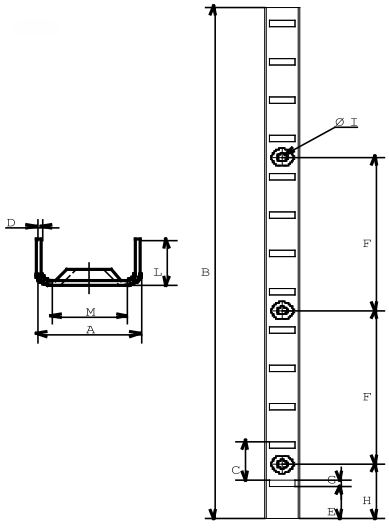

REF.	FINITION	AxB	C	D	E	F	G	H	I	L	M	Ø mm	Kg 100 p.	P
522 310	Acier laitonné	11x2000	15	0,6	6,5	60	2,5	30	3,2	6	8	2,5	16	50
522 005	Acier nickelé	11x2000	15	0,6	6,5	60	2,5	30	3,2	6	8	2,5	16	50
522 340	Acier laqué Blanc	11x2000	15	0,6	6,5	60	2,5	30	3,2	6	8	2,5	16	50
522 360	Acier laitonné	11x3500	15	0,6	6,5	60	2,5	30	3,2	6	8	2,5	28	30
522 370	Acier nickelé	11x3500	15	0,6	6,5	60	2,5	30	3,2	6	8	2,5	28	30

Cotes en mm

8900 Crémaillère ACIER à visser Entraxe ajourage 15 mm

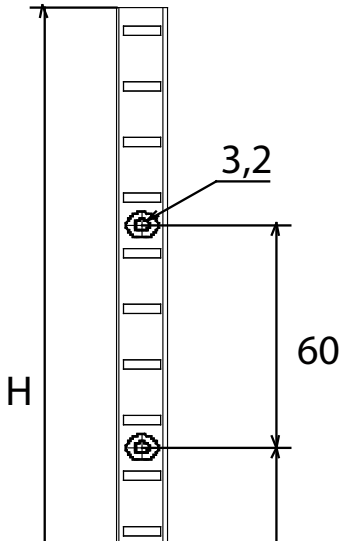

REF.	FINITION	AxB	C	D	E	F	G	H	I	L	M	mm	Kg 100 p.	P
522 010	Acier laitonné	16x2000	15	0,6	6,5	60	2,5	30	3,2	5	8	2,5	17	50
522 020	Acier Nickelé	16x2000	15	0,6	6,5	60	2,5	30	3,2	5	8	2,5	17	50
522 040	Acier laqué blanc	16x2000	15	0,6	6,5	60	2,5	30	3,2	5	8	2,5	17	50
522 050	Acier inox	16x2000	15	0,6	6,5	60	2,5	30	3,2	5	8	2,5	20	50
522 060	Acier laitonné	16x3500	15	0,6	6,5	60	2,5	30	3,2	5	8	2,5	30	30
522 070	Acier nickelé	16x3500	15	0,6	6,5	60	2,5	30	3,2	5	8	2,5	30	30
522 080	Acier laqué blanc	16x3500	15	0,6	6,5	60	2,5	30	3,2	5	8	2,5	30	30

Cotes en mm

8901 Taquet standard pour crémaillère ACIER Longueur 32 mm

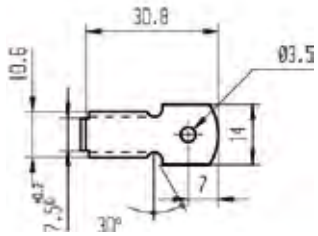

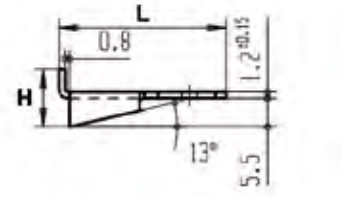

REF.	FINITION	Kg 100 p.	P
522 110	Acier laitonné	0,45	200
522 120	Acier laqué blanc	0,45	200
522 130	Acier nickelé	0,45	200

Cotes en mm / Interchangeable avec la crémaillère acier galvanisé prélaqué 8700 (entaille 11,3 mm)

8650 | Crémaillère Aluminium à visser Entraxe ajourage 25 mm

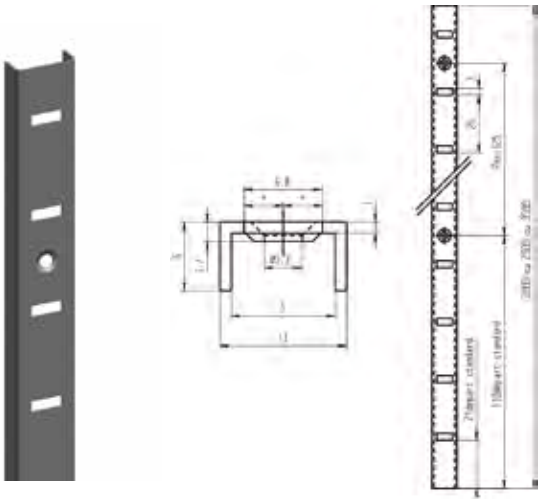

REF.	FINITION	AxB	Kg 100 p.	P
522 410	Anodisé argent	11x2000	12	50
522 420	Laqué blanc	11x2000	12	50
522 430	Anodisé or	11x2000	12	50
522 450	Brut	11x2000	12	50
522 620	Anodisé champagne	11x2000	12	50
523 600	Anodisé argent	11x3500	21	30

Cotes en mm

8600 | Crémaillère Aluminium à encastrer Entraxe ajourage 25 mm

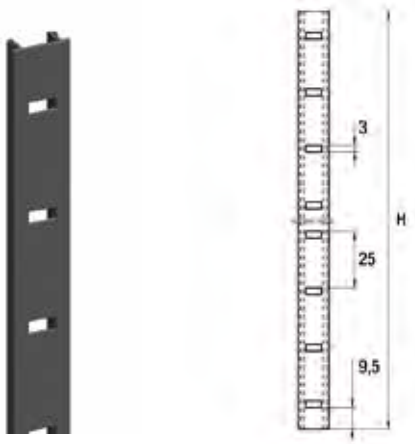

REF.	FINITION	AxB	Kg 100 p.	P
522 810	Anodisé argent	13,7x2000	14	50
522 820	Anodisé bronze	13,7x2000	14	50
522 830	Anodisé or	13,7x2000	14	50
522 840	Laqué blanc	13,7x2000	14	50
522 850	Brut	13,7x2000	14	50
522 600	Anodisé champagne	13,7x2000	14	50
522 750	Brut	13,7x2500	17,5	50
522 760	Anodisé argent	13,7x2500	17,5	50
522 770	Anodisé or	13,7x2500	17,5	50
522 790	Laqué blanc	13,7x2500	17,5	50
522 610	Anodisé champagne	13,7x3500	24,5	30
522 680	Brut	13,7x3500	24,5	30
522 690	Anodisé argent	13,7x3500	24,5	30
522 700	Anodisé or	13,7x3500	24,5	30
522 710	Anodisé bronze	13,7x3500	24,5	30

Cotes en mm / Interchangeable avec la crémaillère acier 8700 (entaille 11 mm)

8601 | Taquet standard Aluminium pour crémaillère Aluminium

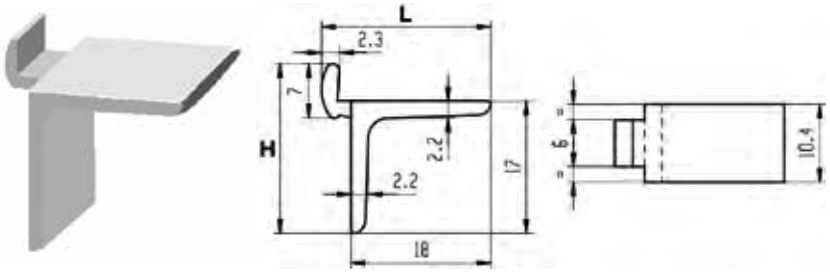

REF.	FINITION	Kg 100 p.	P
522 510	Anodisé argent	0,25	200
522 530	Anodisé or	0,25	200
522 540	Anodisé champagne	0,25	200
522 550	Brut	0,25	200
522 560	Laqué blanc	0,25	200
522 570	Anodisé bronze	0,25	200

Cotes en mm / Charge statique admissible : 220 kg pour 4 taquets

8604 | Taquet composite pour crémaillère Aluminium

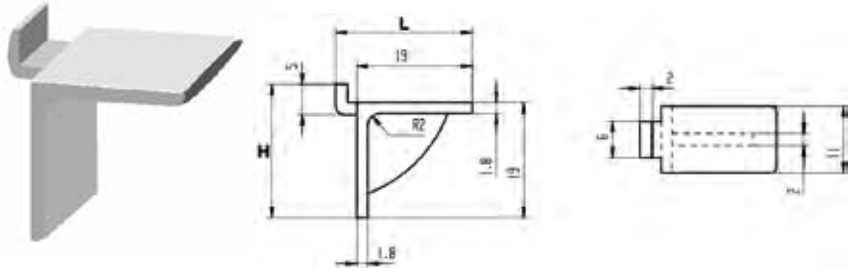

REF.	FINITION	Kg 100 p.	P
522 590	Blanc	0,13	200
522 650	Or	0,13	200
522 640	Argent	0,13	200

Cotes en mm / Charge statique admissible : 85 kg pour 4 taquets

11.2 TAQUETS SIMPLES

Taquet pour glace, zamac nickelé à ventouse Tige acier Ø 5 mm

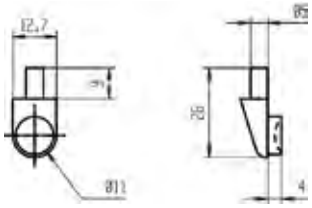

REF.	AxB	Kg 100 p.	P
520 050	12,7x26	0,5	100

Cotes en mm

Taquet d'étagère laiton massif pour douille crantée Tige lisse Ø 6 mm

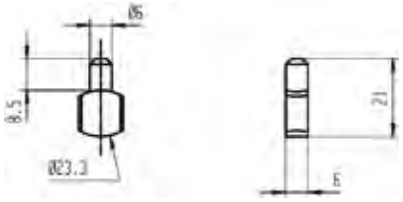

REF.	AxB	Kg 100 p.	P
520 410	6x21	0,9	100

Cotes en mm

Douille crantée laiton massif Pour taquet à tige lisse Ø 6 mm

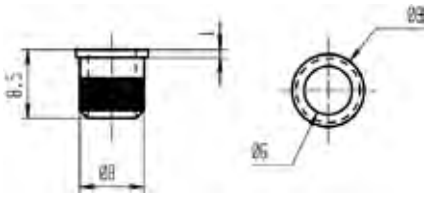

REF.	AxB	Kg 100 p.	P
520 420	8,5x8	0,16	100

Cotes en mm

Taquet d'étagère pour douille cannelée Ø 7 mm

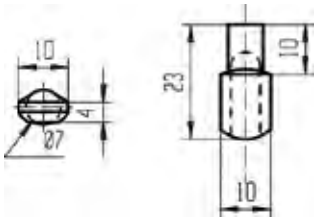

REF.	FINITION	AxB	Kg 100 p.	P
521 010	Acier laitonné	23x10	0,6	100
521 030	Acier nickelé	23x10	0,6	100

Cotes en mm

Douille lisse laiton pour taquet acier Ø intérieur 7 mm - Ø extérieur 7,5 mm

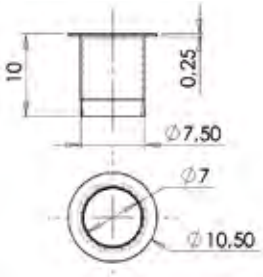

REF.	FINITION	AxB	Kg 100 p.	P
521 120	Laitonné	7,5x10	0,06	100
521 140	Nickelé	7,5x10	0,06	100

Cotes en mm

Taquet d'étagère à visser Ø 4 mm

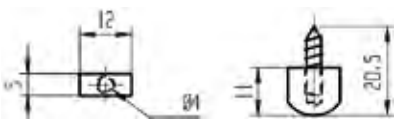

REF.	FINITION	AxB	Kg 100 p.	P
521 310	Laiton massif	12x20,5	0,53	100

Cotes en mm

11.2 TAQUETS SIMPLES

Taquet d'étagère composite à clouer demi-rond Ø 15 mm

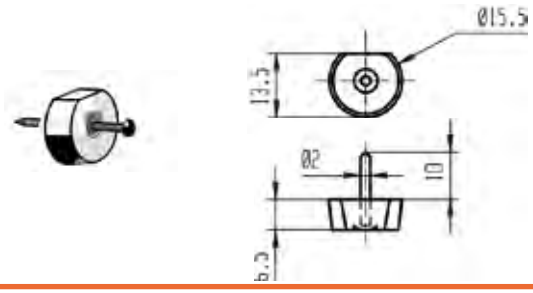

REF.	FINITION	AxB	D	Kg 100 p.	P
521 410	Blanc	13,5x16,5	6,5	0,12	100
521 430	Marron	13,5x16,5	6,5	0,12	100

Cotes en mm

Taquet d'étagère Corps composite - tige acier Ø 5 mm

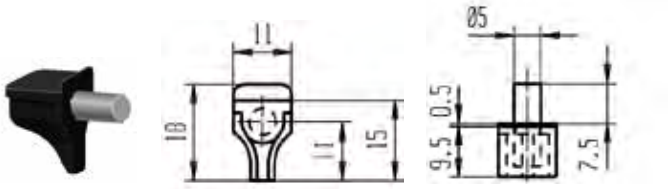

REF.	FINITION	AxB	D	Kg 100 p.	P
521 510	Blanc	18x11	10	0,31	100
521 530	Marron	18x11	10	0,31	100
521 550	Translucide	18x11	10	0,31	100

Cotes en mm

Taquet d'étagère composite Tige Ø 5 mm

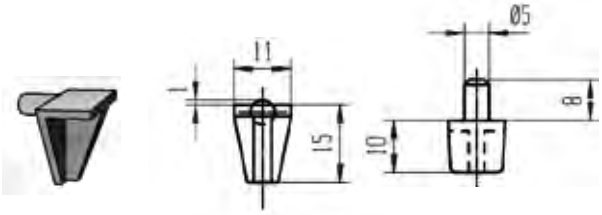

REF.	FINITION	AxB	Kg 100 p.	P
521 610	Blanc	15x11	0,1	100

Cotes en mm

Taquet d'étagère à collerette A.N. Tige Ø 5 mm

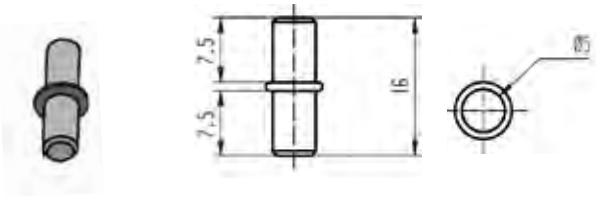

REF.	AxB	Kg 100 p.	P
521 850	16x5	0,25	100

Cotes en mm

Taquet d'étagère Acier Tige Ø 5 mm

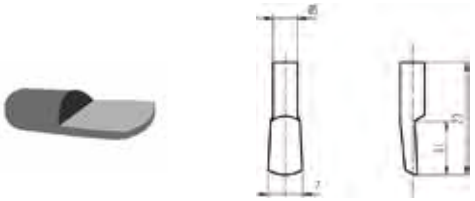

REF.	FINITION	AxB	Kg 100 p.	P
521 880	Nickelé	23x7	0,3	100
521 890	Laitonné	23x7	0,3	100

Cotes en mm

Taquet «L» nickelé Avec tenon Ø 5 mm et ventouse

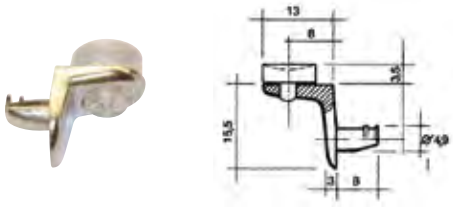

REF.	DIMENSION	Kg 100 p.	P
520 060	21x19	0,4	100

Cotes en mm

1602 | Galet à billes A.N. Billes en acier trempé / Gorge 4.8 mm

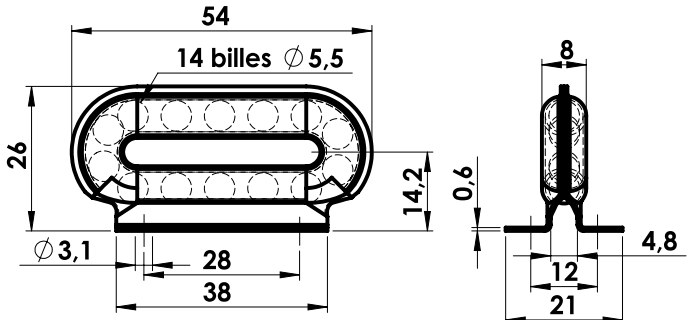

REF.	DIMENSION	Kg 100 p.	P
110 910	54x8	2,2	50

Cotes en mm

1602 | Galet à roulette nylon A.Z. Roulement silencieux / Gorge : 4,5 mm / Poids admissible 5 kg par galet

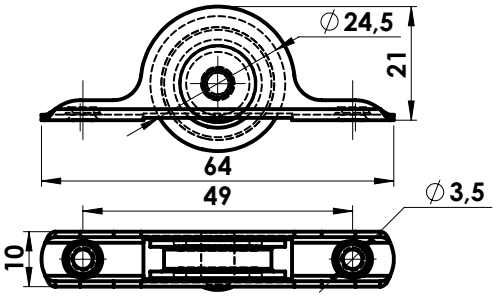

REF.	DIMENSION	Kg 100 p.	P
111 010	64x10	1,7	50

Cotes en mm

1602 | Galet à billes pour porte mince A.Z. Gorge : 4,5 mm / Poids admissible 10 kg par galet

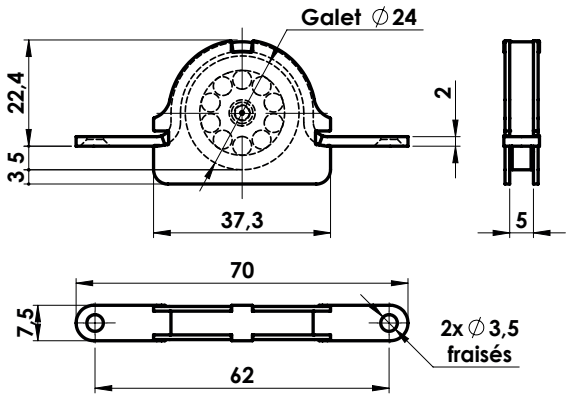

REF.	DIMENSION	Kg 100 p.	P
111 110	70x7,5	2,7	50

Cotes en mm

1602 | Galet à billes pour porte lourde A.Z. Tout acier / Gorge : 5 mm / Poids admissible 15 kg par galet

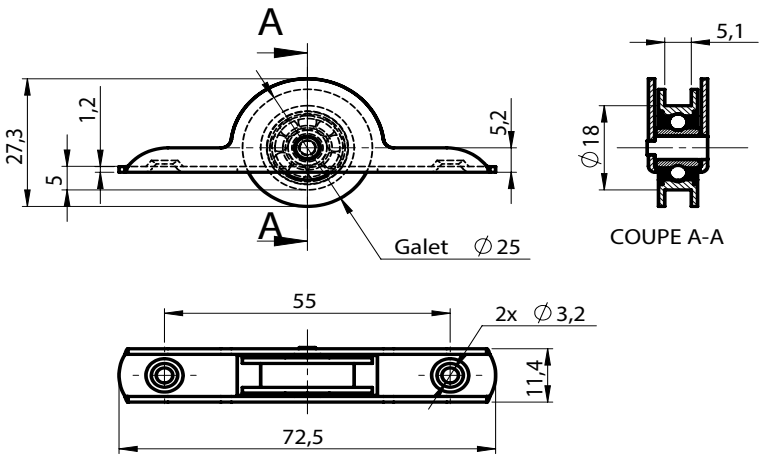

REF.	DIMENSION	Kg 100 p.	P
111 210	72,5x11,4	3,4	50

Cotes en mm

Galet de roulement. Bas. Ø 30 mm. Nylon marron

S'assemble avec références 111300 & 111340.

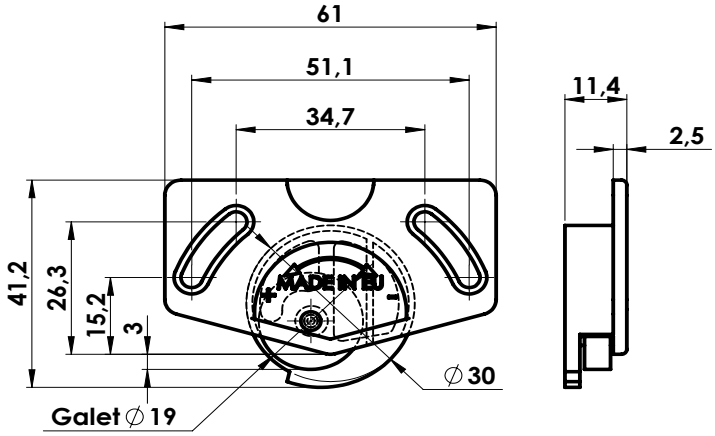

REF.	DIMENSION	Kg 100 p.	P
111 320	61x41,2	0,7	20

Cotes en mm

1601 | Guide de haut simple A.Z. Avec galet nylon Ø 10 mm

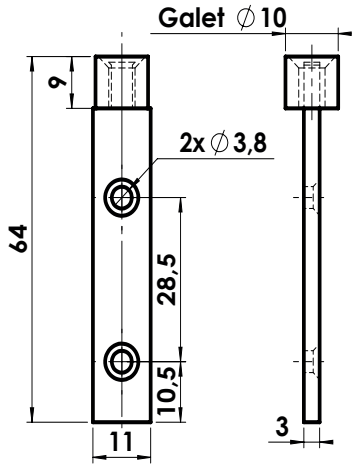

REF.	DIMENSION	Kg 100 p.	P
112 710	64X11	1,45	50

Cotes en mm

1601 | Guide sur équerre à ressort A.Z. Montage automatique / Avec galet nylon Ø 10 mm

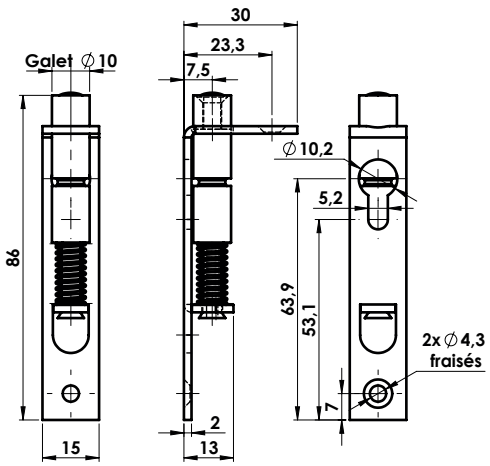

REF.	DIMENSION	Kg 100 p.	P
112 810	86x30	4,3	50

Cotes en mm

1601 | Guide sur équerre sans ressort A.Z. Galet nylon Ø 10 mm

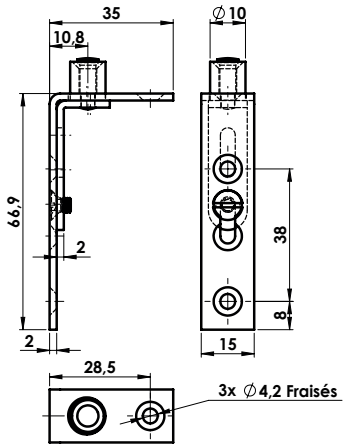

REF.	DIMENSION	Kg 100 p.	P
112 910	67x35	3	50

Cotes en mm

1602 | Patin nylon pour rail plastique blanc Gorge : 4,5 mm

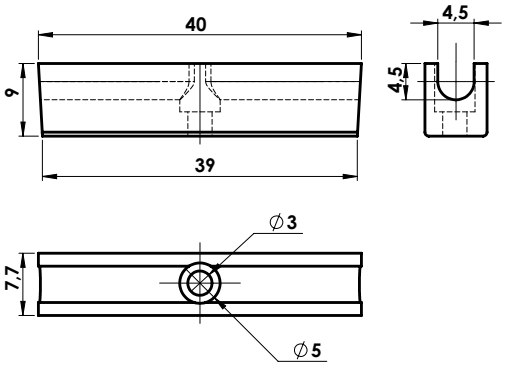

REF.	DIMENSION	Kg 100 p.	P
113 710	40x9	0,22	50

Cotes en mm

1603 Rail A.Z. Conditionnement par 25 longueurs de 2 m

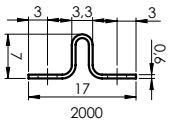

REF.	DIMENSION	Kg 100 p.	P
123 310	2000x15	23,5	25

Cotes en mm

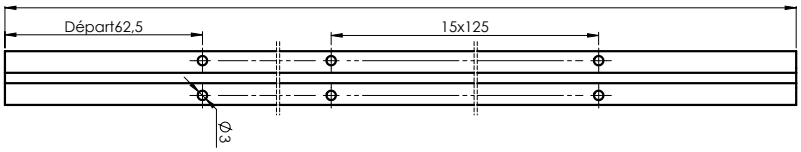

Rail composite largeur 16 mm Conditionnement par rouleau de 25 m

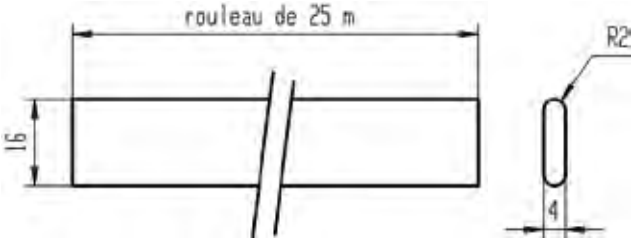

REF.	FINITION	DIMENSION	Kg 100 p.	P
123 510	Crème	25x16	135,4	25 m
123 530	Marron	25x16	135,4	25 m
123 550	Noir	25x16	135,4	25 m

Cotes en mm

Rail composite à encastrer Pour haut et bas - s'assemble avec références 111320 & 111340. Longueur 2m

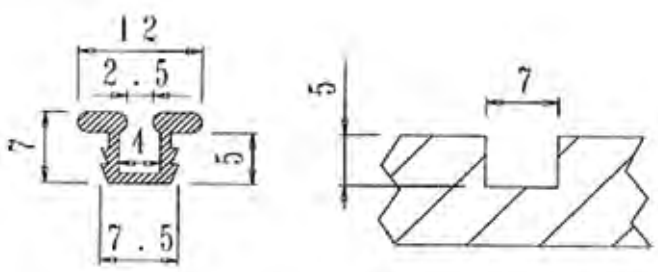

REF.	DIMENSION	P
111 300	12x7	20

Cotes en mm

1810 Poignée cuvette plastique à encastrer

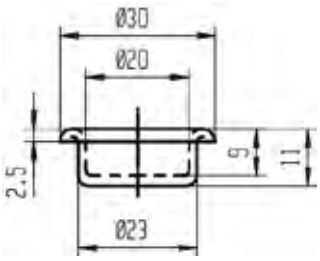

REF.	FINITION	Kg 100 p.	P
131 010	Blanc	0,28	50
131 050	Noir	0,28	50

Cotes en mm

1812 Poignée cuvette plastique à encastrer

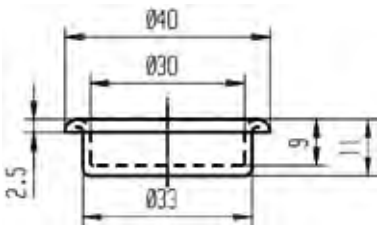

REF.	FINITION	Kg 100 p.	P
131 210	Blanc	0,42	50
131 250	Noir	0,42	50

Cotes en mm

1814 Poignée cuvette plastique à encastrer

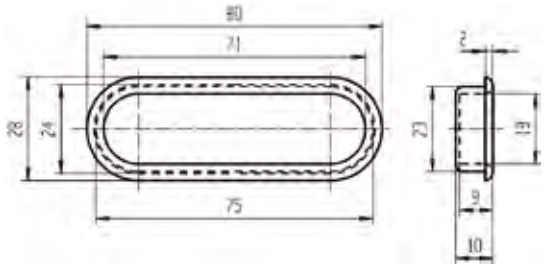

REF.	FINITION	Kg 100 p.	P
131 610	Blanc	0,6	50
131 650	Noir	0,6	50

Cotes en mm

1816 Poignée cuvette à encastrer

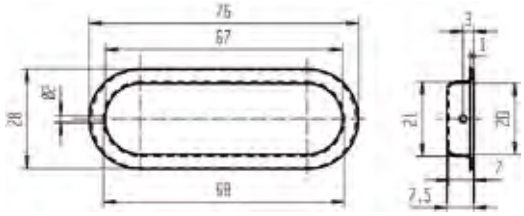

REF.	FINITION	Kg 100 p.	P
131 810	Acier inoxydable	1	50
131 850	Laiton poli	1	50

Cotes en mm

12.2 AMÉNAGEMENT DE PLACARDS

Support pour tube de penderie double vissage A.L. Hauteur 72 mm

REF.	Kg 100 p.	P
523 210	2,05	20

Cotes en mm

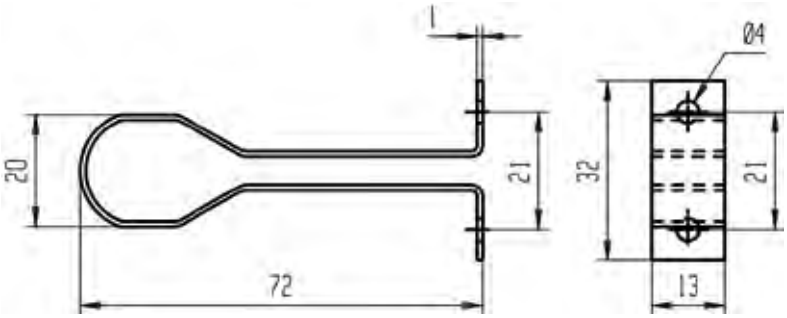

12.3 PATINS ET EMBOUTS

Patin adhésif feutre MARRON

REF.	DESIGNATION	A	Kg 100 p.	P
311 031	1 unité : 12 patins Ø 22 mm	22	1,96	10
311 051	1 unité : 8 patins Ø 25 mm	25	1,98	10
311 071	1 unité : 6 patins Ø 28 mm	28	1,92	10
311 091	1 unité : 6 patins Ø 33 mm	33	2,03	10

Cotes en mm

12.3 PATINS ET EMBOUTS

Patin à pointer A.N.

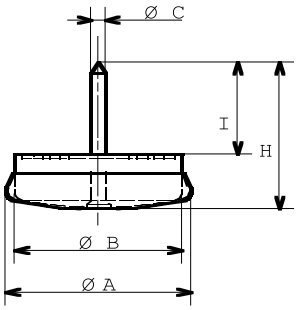

REF.	A	B	C	H	I	Kg 100 p.	P
315 330	18	15,5	2	23	14	5,5	20
315 350	25	19,5	2	30	20	9,1	20
315 370	30	25	2	30	21	14,6	20
315 390	40	36	2,7	35	22	23,9	20

Cotes en mm

Patin à pointer plastique marron / feutre marron

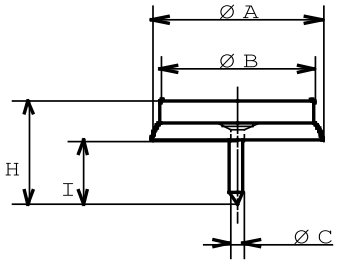

REF.	A	B	C	H	I	Kg 100 p.	P
315 610	18	17	2	25	15	3,3	20
315 630	24	20	2	24	15	3,9	20
315 650	28	28	2	23,5	13	7,3	20

Cotes en mm

Embout coiffant caoutchouc noir

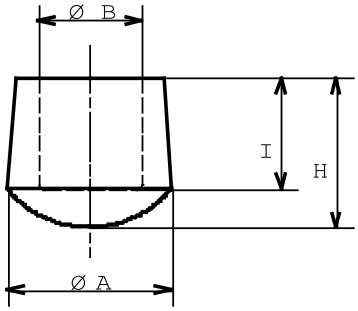

REF.	A	B	H	I	Kg 100 p.	P
322 110	29	20	32	23	1,84	20
322 130	31	22	30	22	2,67	20
322 150	35	26	34	23	3,37	20

Cotes en mm

7541 Cache écrou 3 pointes

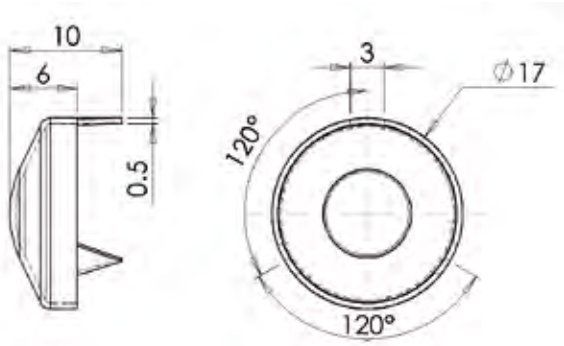

REF.	FINITION	Kg 100 p.	P
791 010	Acier nickelé	0,14	200
791 030	Acier laitonné	0,14	200

Cotes en mm

7549 Cuvette à vis laiton nickelé

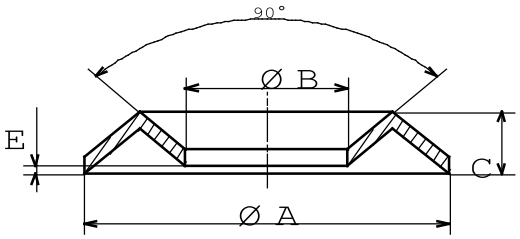

REF.	A	B	C	E	Kg 100 p.	P
791 090	9	4	1,5	0,3	0,2	250
791 110	11	5	2	0,5	0,25	250
791 130	13	6	2,3	0,5	0,3	250
791 150	15	7	2,5	1	0,6	250
791 170	18	8	3	1,5	0,9	250

Cotes en mm

Porte étiquette

REF.	FINITION	Kg 100 p.	P
591 610	Couleurs assorties	3,1	100

Cotes en mm

Crémaillère simple entraxe 50

REF.	DÉSIGNATION	AxB	Kg 100 p.	P
0913326	Crémaillère simple L500 Blanc	500x50	25	12
0912526	Crémaillère simple L1000 Blanc	1000x50	40	12
0912926	Crémaillère simple L1500 Blanc	1500x50	60	12
0913226	Crémaillère simple L2000 Blanc	2000x50	81	12
0913316	Crémaillère simple L500 Gris	500x50	25	12
0912516	Crémaillère simple L1000 Gris	1000x50	40	12
0912916	Crémaillère simple L1500 Gris	1500x50	60	12
0913216	Crémaillère simple L2000 Gris	2000x50	81	12

Cotes en mm

Console simple entraxe 50

REF.	DÉSIGNATION	AxB	Kg 100 p.	P
1078626	Console simple L150 Blanc	150x50	5,8	10
1078726	Console simple L200 Blanc	200x50	8	10
1078826	Console simple L250 Blanc	250x50	11	10
1078926	Console simple L300 Blanc	300x50	13	10
1079026	Console simple L350 Blanc	350x50	17	10
1079126	Console simple L400 Blanc	400x50	20	10
1079226	Console simple L500 Blanc	500x50	45,5	10
1080116	Console simple L150 Gris	150x50	5,8	10
1080216	Console simple L200 Gris	200x50	8	10
1080316	Console simple L250 Gris	250x50	11	10
1080416	Console simple L300 Gris	300x50	13	10
1080516	Console simple L350 Gris	350x50	17	10
1080616	Console simple L400 Gris	400x50	20	10
1080716	Console simple L500 Gris	500x50	45,5	10

Cotes en mm

Crémaillère double entraxe 32

REF.	DÉSIGNATION	AxB	Kg 100 p.	P
0972426	Crémaillère double L1000 Blanc	1000x32	61	10
0972526	Crémaillère double L1500 Blanc	1500x32	70	10
0969226	Crémaillère double L2000 Blanc	2000x32	95	10
0972616	Crémaillère double L1000 Gris	1000x32	61	10
0972716	Crémaillère double L1500 Gris	1500x32	90	10
0972916	Crémaillère double L2000 Gris	2000x32	95	10

Cotes en mm

Console double entraxe 32

REF.	DÉSIGNATION	AxB	Kg 100 p.	P
0971326	Console double L120 Blanc	120x32	6,3	10
0971426	Console double L170 Blanc	170x32	8,3	10
0971526	Console double L220 Blanc	220x32	16	10
0968926	Console double L270 Blanc	270x32	20	10
0969026	Console double L320 Blanc	320x32	24,5	10
0969126	Console double L370 Blanc	370x32	30	10
0971626	Console double L470 Blanc	470x32	45	10
0971716	Console double L120 Gris	120x32	6,3	10
0971816	Console double L170 Gris	170x32	8,3	10
0971916	Console double L220 Gris	220x32	16	10
0972016	Console double L270 Gris	270x32	22	10
0972116	Console double L320 Gris	320x32	27	10
0972216	Console double L370 Gris	370x32	33	10
0972316	Console double L470 Gris	470x32	45	10

Cotes en mm

Crémaillère double entraxe 50

REF.	DÉSIGNATION	AxB	Kg 100 p.	P
0930126	Crémaillère double L470 Blanc	470x50	31	10
0912326	Crémaillère double L950 Blanc	950x50	50	10
0910326	Crémaillère double L1400 Blanc	1400x50	70	10
0910626	Crémaillère double L2060 Blanc	2060x50	105	10
0911826	Crémaillère double L2290 Blanc	2290x50	115	10
0930116	Crémaillère double L470 Gris	470x50	31	10
0930216	Crémaillère double L950 Gris	950x50	50	10
0930316	Crémaillère double L1400 Gris	1400x50	90	10
0930716	Crémaillère double L2060 Gris	2060x50	105	10
0930816	Crémaillère double L2300 Gris	2300x50	115	10

Cotes en mm

Console double entraxe 50

REF.	DÉSIGNATION	AxB	Kg 100 p.	P
1079326	Console double L120 Blanc	120x50	6	10
1079426	Console double L170 Blanc	170x50	8	10
1079526	Console double L220 Blanc	220x50	14	10
1079626	Console double L270 Blanc	270x50	20	10
1079726	Console double L320 Blanc	320x50	24,5	10
1079826	Console double L370 Blanc	370x50	30	10
1079926	Console double L470 Blanc	470x50	43	10
1080816	Console double L120 Gris	120x50	6	10
1080916	Console double L170 Gris	170x50	8	10
1081016	Console double L220 Gris	220x50	14	10
1081116	Console double L270 Gris	270x50	20	10
1081216	Console double L320 Gris	320x50	24,5	10
1081316	Console double L370 Gris	370x50	30	10
1081416	Console double L470 Gris	470x50	43	10

Cotes en mm

8302 Tablette métallique juxtaposable pour console simple pour console simple de 15 cm à 45 cm

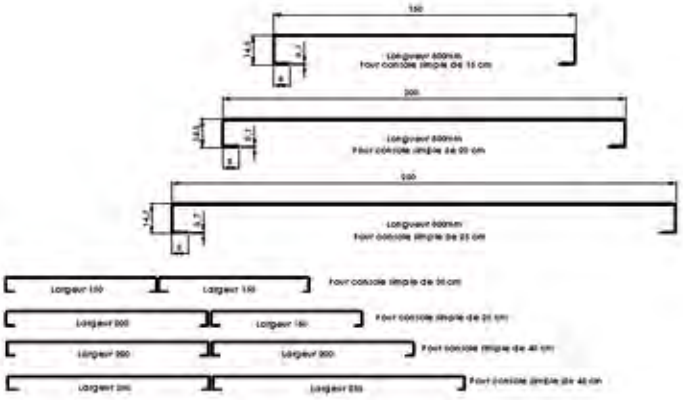

REF.	DÉSIGNATION	AxB	Kg 100 p.	P
527 000	Tablette pour console de 150 Gris	800x150	83	10
527 010	Tablette pour console de 150 Blanc	800x150	83	10
527 020	Tablette pour console de 150 Noir	800x150	83	10
527 030	Tablette pour console de 200 Gris	800x200	105	10
527 040	Tablette pour console de 200 Blanc	800x200	105	10
527 050	Tablette pour console de 200 Noir	800x200	105	10
527 060	Tablette pour console de 250 Gris	800x250	127	10
527 070	Tablette pour console de 250 Blanc	800x250	127	10
527 080	Tablette pour console de 250 Noir	800x250	127	10

Cotes en mm

8303 Tablette métallique dossier suspendu pour console simple de 35 cm

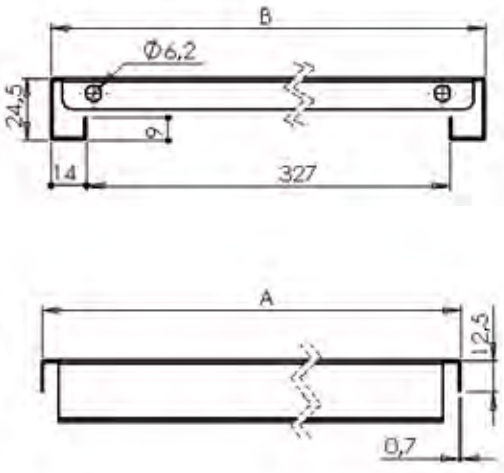

REF.	DÉSIGNATION	AxB	Kg 100 p.	P
527 090	Tablette dossier suspendu Gris	800x360	197	10
527 100	Tablette dossier suspendu Blanc	800x360	197	10
527 110	Tablette dossier suspendu Noir	800x360	197	10

Cotes en mm

8300 Support de rayon économique Sachet de 12 supports

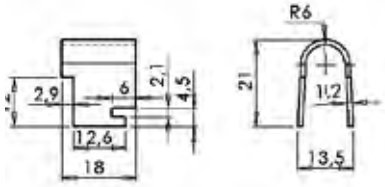

REF.	DÉSIGNATION	AxB	Kg 100 p.	P
530 040	Support de rayon économique	21x18	8,4	Sachet de 12

Cotes en mm

8330 Tasseau de pose Sachet de 6 tasseaux + 6 vis + 6 chevilles

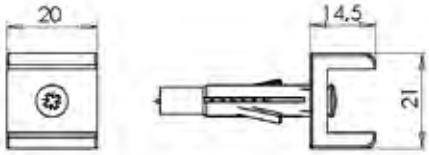

REF.	DÉSIGNATION	AxB	mm	Kg 100 p.	P
530 000	Tasseau de pose pour crémaillère double	21x20	4x45	3,6	Sachet de 6

Cotes en mm

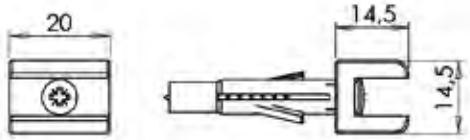

REF.	DÉSIGNATION	AxB	mm	Kg 100 p.	P
530 010	Tasseau de pose pour crémaillère simple	14,5x20	4x45	3	Sachet de 6

Cotes en mm

8331 Support pour tablette Sachet de 12 supports

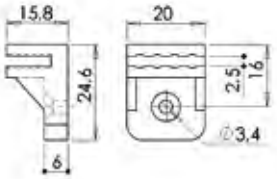

REF.	DÉSIGNATION	AxB	mm	Kg 100 p.	P
530 020	Support pour tablette	25x20	3	4,3	Sachet de 12

Cotes en mm / assure la liaison entre la tablette métallique ou bois sur consoles simples

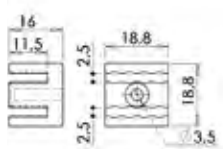

REF.	DÉSIGNATION	AxB	mm	Kg 100 p.	P
530 030	Adaptateur double console	19x19	3	5	Sachet de 12

Cotes en mm / assure la liaison entre la tablette métallique ou bois sur consoles doubles

8830 | Kit Clip-Top 600Kg Liaisons par emboîtement / 5 plateaux, charge utile / plateau : 120Kg uniformément répartis

REF.	DÉSIGNATION	HxLxP	P
540 000	Kit Clip-Top Blanc	2000x800x400	1
540 010	Kit Clip-Top Noir	2000x800x400	1

Cotes en mm

8830 | Kit Clip-Top Suite 600Kg Liaisons par emboîtement / 5 plateaux, charge utile / plateau : 120Kg uniformément répartis

REF.	DÉSIGNATION	HxLxP	P
540 020	Kit Clip-Top complément Blanc	2000x800x400	1
540 030	Kit Clip-Top complément Noir	2000x800x400	1

Cotes en mm

8831 | Kit Pro 600 à 900 Kg Liaisons boulonnées Charge utile / plateau: 150Kg uniformément répartis cornières nervurées 40x40 épaisseur 2

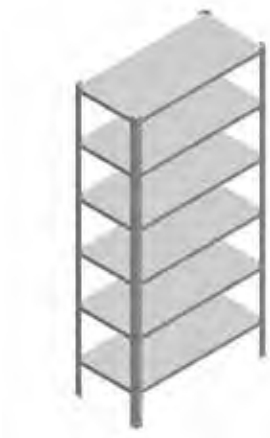

REF.	DÉSIGNATION	HxLxP	P
540 040	Kit Clip-Top 4 plateaux Blanc	2000x960x450	1
540 050	Kit Clip-Top 4 plateaux Noir	2000x960x450	1
540 060	Kit Clip-Top 4 plateaux Vert	2000x960x450	1
540 070	Kit Clip-Top 5 plateaux Blanc	2000x960x450	1
540 080	Kit Clip-Top 5 plateaux Noir	2000x960x450	1
540 090	Kit Clip-Top 5 plateaux Vert	2000x960x450	1
540 100	Kit Clip-Top 6 plateaux Blanc	2000x960x450	1
540 110	Kit Clip-Top 6 plateaux Noir	2000x960x450	1
540 120	Kit Clip-Top 6 plateaux Vert	2000x960x450	1

Cotes en mm

8832 | Kit Clip-Clac 1000 Kg Liaisons par emboîtement / 4 plateaux bois epaisseur 16mm / charge utile / plateau: 250 Kg uniformément répartis / cornières nervurées 40x40 épaisseur 2

REF.	DÉSIGNATION	HxLxP	P
540 130	Kit Clip-Clac Blanc	2000x960x450	1
540 140	Kit Clip-Clac Noir	2000x960x450	1
540 150	Kit Clip-Clac Vert	2000x960x450	1

Cotes en mm

8833 Kit Brico 200 Kg

Liaisons boulonnées / Charge utile / plateau: 50 Kg uniformément répartis
cornière lisse 27x27 épaisseur 1,5

REF.	DÉSIGNATION	HxLxP	P
540 160	Kit Brico 4 plateaux Blanc	1500x800x300	1
540 170	Kit Brico 4 plateaux Gris	1500x800x300	1
540 180	Kit Brico 4 plateaux Galva	1500x800x300	1
540 190	Kit Brico 4 plateaux Noir	1500x800x300	1

Cotes en mm

8833 Kit Brico 350 Kg

Liaisons boulonnées / Charge utile / plateau: 70 Kg uniformément répartis
cornière lisse 27x27 épaisseur 1,5

REF.	DÉSIGNATION	HxLxP	P
540 200	Kit Brico 5 plateaux Blanc	1800x800x300	1
540 210	Kit Brico 5 plateaux Gris	1800x800x300	1
540 220	Kit Brico 5 plateaux Galva	1800x800x300	1
540 230	Kit Brico 5 plateaux Noir	1800x800x300	1
540 240	Kit Brico 5 plateaux Blanc	1800x800x400	1
540 250	Kit Brico 5 plateaux Gris	1800x800x400	1
540 260	Kit Brico 5 plateaux Galva	1800x800x400	1
540 270	Kit Brico 5 plateaux Noir	1800x800x400	1

Cotes en mm

8833 Kit Brico 500 Kg

Liaisons boulonnées / Charge utile / plateau: 100 Kg uniformément répartis
cornière lisse 27x27 épaisseur 1,5

REF.	DÉSIGNATION	HxLxP	P
540 280	Kit Brico 5 plateaux Blanc	2000x1000x300	1
540 290	Kit Brico 5 plateaux Gris	2000x1000x300	1
540 300	Kit Brico 5 plateaux Galva	2000x1000x300	1
540 310	Kit Brico 5 plateaux Noir	2000x1000x300	1

Cotes en mm

8833 Kit Brico 600 Kg

Liaisons boulonnées / Charge utile / plateau: 120 Kg uniformément répartis
cornière lisse 38x38 épaisseur 1,5

REF.	DÉSIGNATION	HxLxP	P
540 320	Kit Brico 5 plateaux Blanc	2000x1000x400	1
540 330	Kit Brico 5 plateaux Gris	2000x1000x400	1
540 340	Kit Brico 5 plateaux Galva	2000x1000x400	1
540 350	Kit Brico 5 plateaux Noir	2000x1000x400	1
540 360	Kit Brico 5 plateaux Blanc	2000x1000x500	1
540 370	Kit Brico 5 plateaux Gris	2000x1000x500	1
540 380	Kit Brico 5 plateaux Galva	2000x1000x500	1
540 390	Kit Brico 5 plateaux Noir	2000x1000x500	1

Cotes en mm

8833 Kit Brico 250 Kg

Pour angle / liaisons boulonnées / Charge utile / plateau: 50 Kg uniformément répartis
cornière lisse 27x27 épaisseur 1,5

REF.	DÉSIGNATION	HxLxP	P
540 400	Kit Brico 5 plateaux Blanc	1800x400x300	1
540 410	Kit Brico 5 plateaux Gris	1800x400x300	1
540 420	Kit Brico 5 plateaux Galva	1800x400x300	1
540 430	Kit Brico 5 plateaux Noir	1800x400x300	1

Cotes en mm

8834 Kit Modulo 250 Kg

Pour angle / liaisons boulonnées / Charge utile / plateau: 50 Kg uniformément répartis
cornière lisse 27x27 épaisseur 1,5

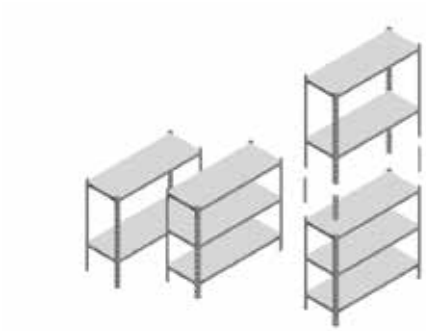

REF.	DÉSIGNATION	HxLxP	P
540 440	Kit Modulo 5 plateaux Blanc	(2x750)x800x300	1
540 450	Kit Modulo 5 plateaux Gris	(2x750)x800x300	1
540 460	Kit Modulo 5 plateaux Galva	(2x750)x800x300	1
540 470	Kit Modulo 5 plateaux Noir	(2x750)x800x300	1
540 480	Kit Modulo 5 plateaux Blanc	(2x900)x800x300	1
540 490	Kit Modulo 5 plateaux Gris	(2x900)x800x300	1
540 500	Kit Modulo 5 plateaux Galva	(2x900)x800x300	1
540 510	Kit Modulo 5 plateaux Noir	(2x900)x800x300	1

Cotes en mm

8834 Kit Modulo 300 Kg

Pour angle / liaisons boulonnées / Charge utile / plateau: 50 Kg uniformément répartis
cornière lisse 27x27 épaisseur 1,5

REF.	DÉSIGNATION	HxLxP	P
540 520	Kit Modulo 6 plateaux Blanc	(2x900)x800x300	1
540 530	Kit Modulo 6 plateaux Gris	(2x900)x800x300	1
540 540	Kit Modulo 6 plateaux Galva	(2x900)x800x300	1
540 550	Kit Modulo 6 plateaux Noir	(2x900)x800x300	1

Cotes en mm

8834 Kit Modulo 480 Kg

Pour angle / liaisons boulonnées / Charge utile / plateau: 120 Kg uniformément répartis
cornière lisse 38x38 épaisseur 1,5

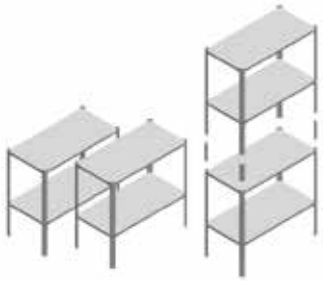

REF.	DÉSIGNATION	HxLxP	P
540 560	Kit Modulo 4 plateaux Blanc	(2x1000)x1000x500	1
540 570	Kit Modulo 4 plateaux Gris	(2x1000)x1000x500	1
540 580	Kit Modulo 4 plateaux Galva	(2x1000)x1000x500	1
540 590	Kit Modulo 4 plateaux Noir	(2x1000)x1000x500	1

Cotes en mm

8834 Kit Modulo 250 Kg

Pour angle / liaisons boulonnées / Charge utile / plateau: 50 Kg uniformément répartis
cornière lisse 27x27 épaisseur 1,5

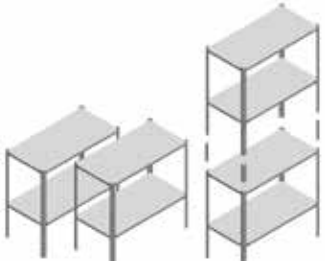

REF.	DÉSIGNATION	HxLxP	P
540 600	Kit Modulo 5 plateaux Blanc	(2x900)x400x300	1
540 610	Kit Modulo 5 plateaux Gris	(2x900)x400x300	1
540 620	Kit Modulo 5 plateaux Galva	(2x900)x400x300	1
540 630	Kit Modulo 5 plateaux Noir	(2x900)x400x300	1

Cotes en mm

8819 Boulon M5 A.Z. Sachet de vis M5x16, rondelles M5 et écrous M5, pour cornière nervurée 30x30

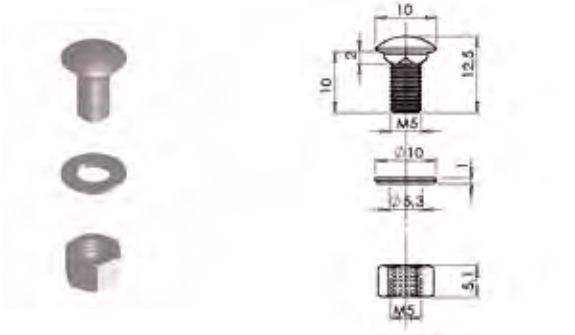

REF.	Kg 100 p.	P
539 590	11	Sachet de 25
539 600	22	Sachet de 50

Cotes en mm

8819 Boulon M6 A.Z. Sachet de vis M6x16 / rondelles M6 et écrous M6 / pour cornière nervurée 40x40

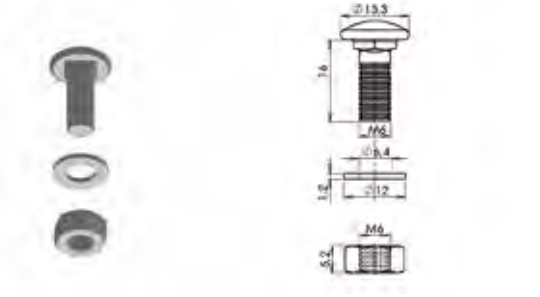

REF.	Kg 100 p.	P
538 630	24	Sachet de 25
538 640	48	Sachet de 50

Cotes en mm

8819 Boulon M8 A.Z Sachet de vis M8x20, rondelles M8 et écrous M8, pour cornière nervurée 50x50

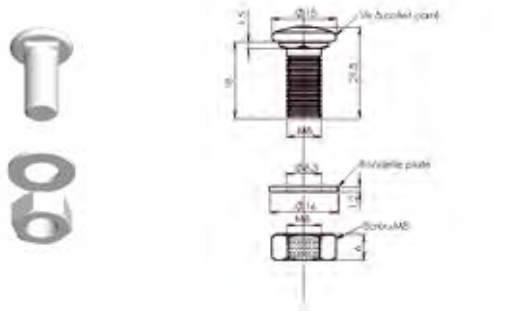

REF.	Kg 100 p.	P
538 830	38,3	Sachet de 25
538 840	76,6	Sachet de 50

Cotes en mm

8819 Taquet d'angle A.Z pour plateau pour cornière nervurée 40x40

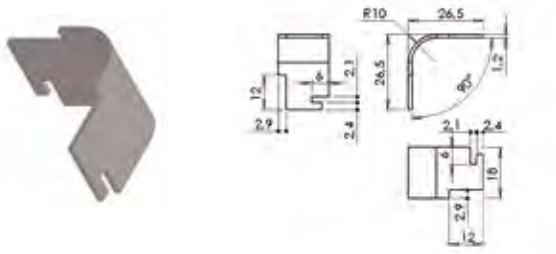

REF.	Kg 100 p.	P
538 660	17,5	Sachet de 25

Cotes en mm

8819 Plaquette de liaison A.Z. Pour cornière nervurée 30x30

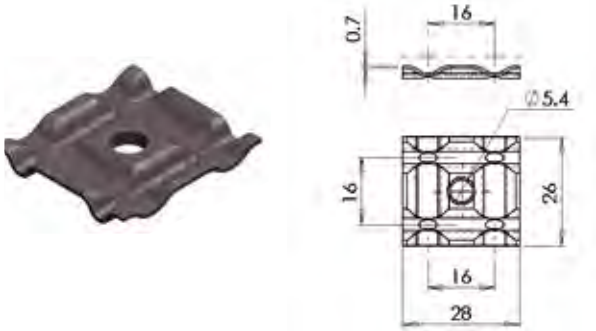

REF.	Kg 100 p.	P
539 610	12	Sachet de 25
539 620	24	Sachet de 50

Cotes en mm

8819 | Plaquette de liaison A.Z. pour cornière nervurée 40x40

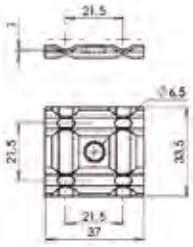

REF.	Kg 100 p.	P
538 650	30	Sachet de 25

Cotes en mm

8819 | Plaquette de liaison A.Z Pour cornière de 50x50

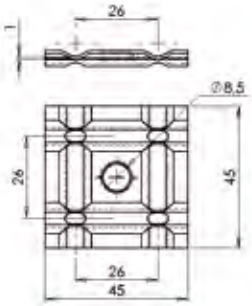

REF.	Kg 100 p.	P
538 810	45	Sachet de 25
538 820	90	Sachet de 50

Cotes en mm

8829 | Gousset de renfort Epaisseur 0,9 mm

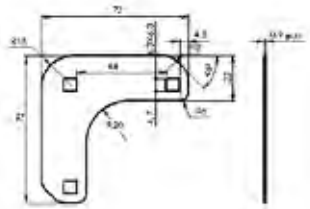

REF.	FINITION	Kg 100 p.	P
539 460	Galva	44,5	Sachet de 25
539 470	Blanc	44,5	Sachet de 25
539 480	Noir	44,5	Sachet de 25
539 490	Gris	44,5	Sachet de 25

Cotes en mm

8819 | Equerre support cadmié Pour cornière nervurée 30x30

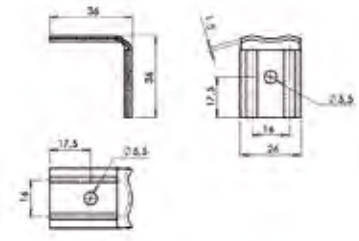

REF.	Kg 100 p.	P
539 630	1,9	1

Cotes en mm

8819 | Equerre support cadmié pour cornière nervurée 40x40

REF.	Kg 100 p.	P
538 710	4,2	1

Cotes en mm

14.2 ACCESSOIRES CORNIÈRES

8829 | Pied plastique simple Pour cornière lisse de 27x27

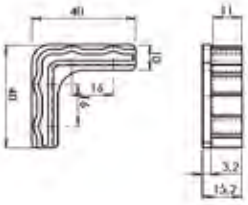

REF.	Kg 100 p.	P
539 640	2,1	Sachet de 4

Cotes en mm

8819 | Pied plastique simple pour cornière nervurée 40x40

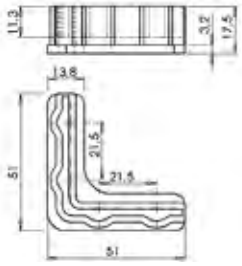

REF.	Kg 100 p.	P
538 670	4	Sachet de 4
538 690	1	Sachet de 1

Cotes en mm

8819 | Pied plastique double pour cornière nervurée 40x40

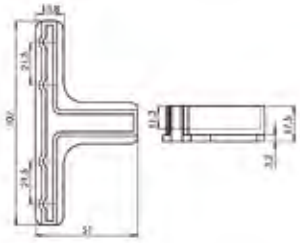

REF.	Kg 100 p.	P
538 680	6,4	Sachet de 4
538 700	1,6	Sachet de 1

Cotes en mm

8819 | Embase métallique A.Z Pour cornière de 50x50

REF.	Kg 100 p.	P
538 850	5,3	1

Cotes en mm

8829 | Pied plastique simple Pour cornière lisse de 27x27

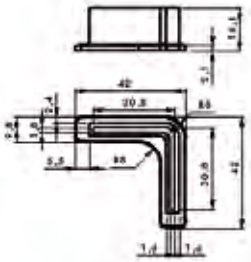

REF.	Kg 100 p.	P
539 500	0,4	Sachet de 1
539 510	1,6	Sachet de 4

Cotes en mm

8829 | Pied plastique simple Pour cornière lisse de 38x38

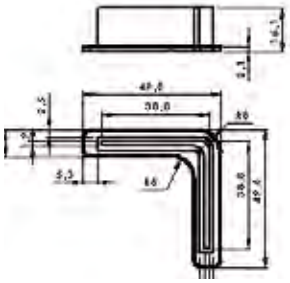

REF.	Kg 100 p.	P
539 520	0,5	Sachet de 1
539 530	2	Sachet de 4

Cotes en mm

8811 | Traverse Clic Clac Pour cornière nervurée de 40x40

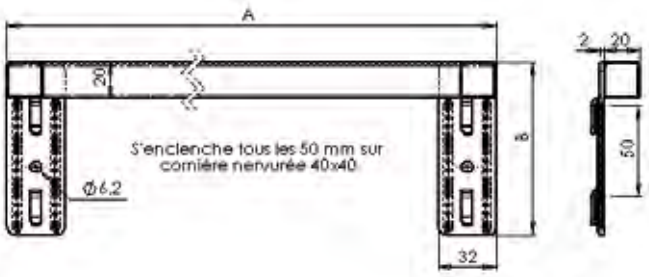

REF.	DÉSIGNATION	AxB	Kg 100 p.	P
538 000	Traverse Clic Clac lg 350 Vert	340x95	28,5	Lot de 10
538 010	Traverse Clic Clac lg 350 Blanc	340x95	28,5	Lot de 10
538 020	Traverse Clic Clac lg 350 Noir	340x95	28,5	Lot de 10
538 030	Traverse Clic Clac lg 450 Vert	440x95	34	Lot de 10
538 040	Traverse Clic Clac lg 450 Blanc	440x95	34	Lot de 10
538 050	Traverse Clic Clac lg 450 Noir	440x95	34	Lot de 10
538 060	Traverse Clic Clac lg 550 Vert	540x95	40	Lot de 10
538 070	Traverse Clic Clac lg 550 Blanc	540x95	40	Lot de 10
538 080	Traverse Clic Clac lg 550 Noir	540x95	40	Lot de 10
538 090	Traverse Clic Clac lg 650 Vert	640x95	45,5	Lot de 10
538 100	Traverse Clic Clac lg 650 Blanc	640x95	45,5	Lot de 10
538 110	Traverse Clic Clac lg 650 Noir	640x95	45,5	Lot de 10
538 120	Traverse Clic Clac lg 750 Vert	740x95	51,3	Lot de 10
538 130	Traverse Clic Clac lg 750 Blanc	740x95	51,3	Lot de 10
538 140	Traverse Clic Clac lg 750 Noir	740x95	51,3	Lot de 10
538 150	Traverse Clic Clac lg 960 Vert	950x95	63,5	Lot de 10
538 160	Traverse Clic Clac lg 960 Blanc	950x95	63,5	Lot de 10
538 170	Traverse Clic Clac lg 960 Noir	950x95	63,5	Lot de 10

Cotes en mm

8813 | Barreau enclenchable Pour cornière nervurée de 40x40

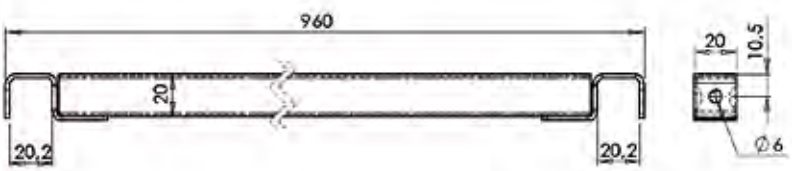

REF.	DÉSIGNATION	AxB	Kg 100 p.	P
538 180	Barreau enclenchable lg 960 Vert	960x20	57	Lot de 10
538 190	Barreau enclenchable lg 960 Blanc	960x20	57	Lot de 10
538 200	Barreau enclenchable lg 960 Noir	960x20	57	Lot de 10

Cotes en mm

8811 Traverse Clic Clac Pour cornière nervurée de 50X50

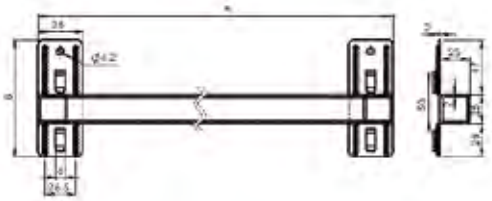

REF.	DÉSIGNATION	AxB	Kg 100 p.	P
538 760	Traverse Clic Clac lg 500 Vert	485x100	79	10
538 770	Traverse Clic Clac lg 750 Vert	735x100	114	10
538 780	Traverse Clic Clac lg 1000 Vert	985x100	148,5	10
538 790	Traverse Clic Clac lg 1500 Vert	1485x100	218	10
538 800	Traverse Clic Clac lg 2000 Vert	1985x100	288	10

Cotes en mm

8810 Plateau métallique renforcé Charge 150Kg uniformément répartis

Epaisseur 0,9 mm pour cornière nervurée 40x40

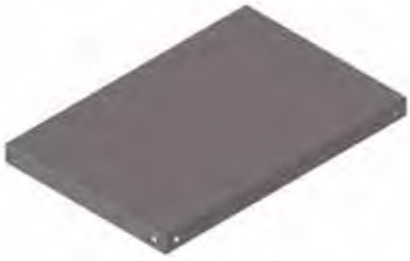

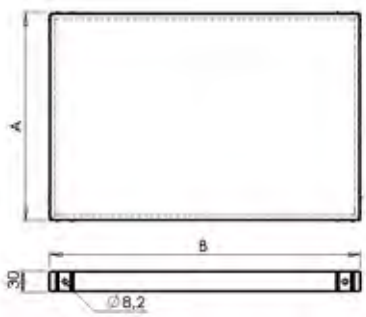

REF.	DÉSIGNATION	AxB	Kg 100 p.	P
538 360	Plateau métallique 300x450 Vert	300x450	13	6
538 370	Plateau métallique 300x450 Blanc	300x450	13	6
538 380	Plateau métallique 300x450 Noir	300x450	13	6
538 390	Plateau métallique 350x450 Vert	350x450	15	6
538 400	Plateau métallique 350x450 Blanc	350x450	15	6
538 410	Plateau métallique 350x450 Noir	350x450	15	6
538 420	Plateau métallique 450x450 Vert	450x450	19	6
538 430	Plateau métallique 450x450 Blanc	450x450	19	6
538 440	Plateau métallique 450x450 Noir	450x450	19	6
538 450	Plateau métallique 300x960 Vert	300x960	26	6
538 460	Plateau métallique 300x960 Blanc	300x960	26	6
538 470	Plateau métallique 300x960 Noir	300x960	26	6
538 480	Plateau métallique 350x960 Vert	350x960	30	6
538 490	Plateau métallique 350x960 Blanc	350x960	30	6
538 500	Plateau métallique 350x960 Noir	350x960	30	6
538 510	Plateau métallique 450x960 Vert	450x960	37	6
538 520	Plateau métallique 450x960 Blanc	450x960	37	6
538 530	Plateau métallique 450x960 Noir	450x960	37	6

Cotes en mm

8815 Plateau métallique renforcé Charge 250Kg uniformément répartis

Epaisseur 0,9 mm pour cornière nervurée 40x40

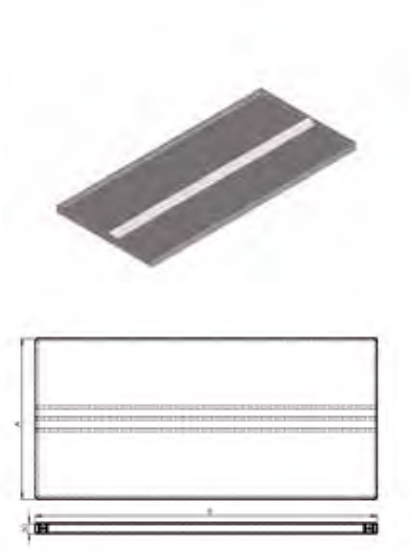

REF.	DÉSIGNATION	AxB	Kg 100 p.	P
538 540	Plateau métallique 450x960 Vert	450x960	43	6
538 550	Plateau métallique 450x960 Blanc	450x960	43	6
538 560	Plateau métallique 450x960 Noir	450x960	43	6
538 570	Plateau métallique 550x960 Vert	550x960	51	6
538 580	Plateau métallique 550x960 Blanc	550x960	51	6
538 590	Plateau métallique 550x960 Noir	550x960	51	6
538 600	Plateau métallique 750x960 Vert	750x960	66	6
538 610	Plateau métallique 750x960 Blanc	750x960	66	6
538 620	Plateau métallique 750x960 Noir	750x960	66	6

Cotes en mm

8820 Plateau métallique charge 120Kg uniformément répartis

Epaisseur 0,7 mm pour cornière lisse de 27x27 et 38x38 réf: 538120 à 538350

REF.	DÉSIGNATION	AxB	Kg 100 p.	P
539 260	Plateau métallique 300x800 Galva	300x800	177	5
539 270	Plateau métallique 300x800 Blanc	300x800	177	5
539 280	Plateau métallique 300x800 Noir	300x800	177	5
539 290	Plateau métallique 300x800 Gris	300x800	177	5
539 300	Plateau métallique 400x800 Galva	400x800	224,5	5
539 310	Plateau métallique 400x800 Blanc	400x800	224,5	5
539 320	Plateau métallique 400x800 Noir	400x800	224,5	5
539 330	Plateau métallique 400x800 Gris	400x800	224,5	5
539 340	Plateau métallique 300x1000 Galva	300x1000	218,5	5
539 350	Plateau métallique 300x1000 Blanc	300x1000	218,5	5
539 360	Plateau métallique 300x1000 Noir	300x1000	218,5	5
539 370	Plateau métallique 300x1000 Gris	300x1000	218,5	5
539 380	Plateau métallique 400x1000 Galva	400x1000	277	5
539 390	Plateau métallique 400x1000 Blanc	400x1000	277	5
539 400	Plateau métallique 400x1000 Noir	400x1000	277	5
539 410	Plateau métallique 400x1000 Gris	400x1000	277	5
539 420	Plateau métallique 500x1000 Galva	500x1000	335,5	5
539 430	Plateau métallique 500x1000 Blanc	500x1000	335,5	5
539 440	Plateau métallique 500x1000 Noir	500x1000	335,5	5
539 450	Plateau métallique 500x1000 Gris	500x1000	335,5	5

Cotes en mm

FERMETURES
LOCKING

7001 Fermeture à levier porte-cadenas A.Z. livrée avec crochet 7006.50

Compatible avec crochets 7006.51 / percée fraisée

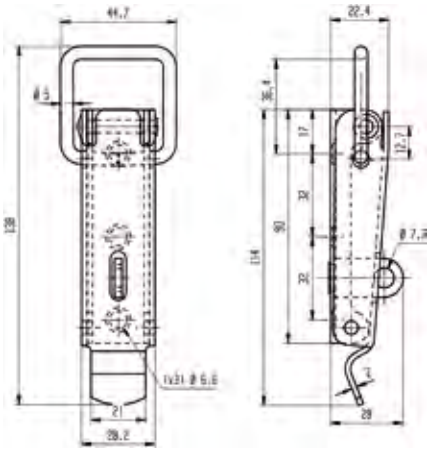

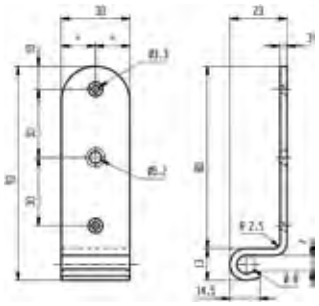

REF.	DÉSIGNATION	Kg 100 p.	P
274 640	Fermeture à levier + crochet (ref: 272300)	24,2	25

Cotes en mm

7003 | Fermeture à levier livrée avec crochet 7003.50

Compatible avec crochets 7015.51 - 7024.51 - 7024.50 - 7015.50

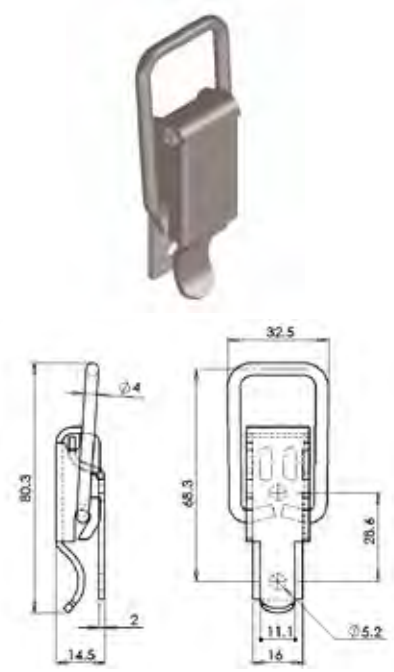

REF.	DÉSIGNATION	FINITION	Kg 100 p.	P
270 110	Fermeture à levier + crochet (ref: 272040)	A.Z. percé	7,5	50
270 150	Fermeture à levier + crochet (ref: 272080)	INOX percé	7,6	50
270 170	Fermeture à levier + crochet (ref: 272100)	Aluminium percé	2,7	50

Cotes en mm

7004 | Fermeture à levier porte-cadenas livrée avec crochet 7003.50

Compatible avec crochets 7015.51 - 7024.51 - 7024.50 - 7015.50

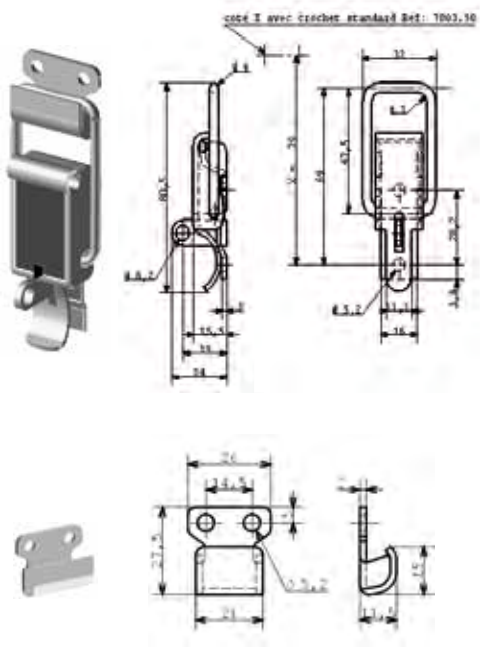

REF.	DÉSIGNATION	FINITION	Kg 100 p.	P
270 230	Fermeture à levier + crochet (ref: 272040)	A.Z. percé	7,7	50
270 270	Fermeture à levier + crochet (ref: 272080)	INOX percé	7,7	50

Cotes en mm

7005 | Fermeture à levier livrée avec crochet 7005.50

Compatible avec crochets 7005.51 / Verrouillage à bille

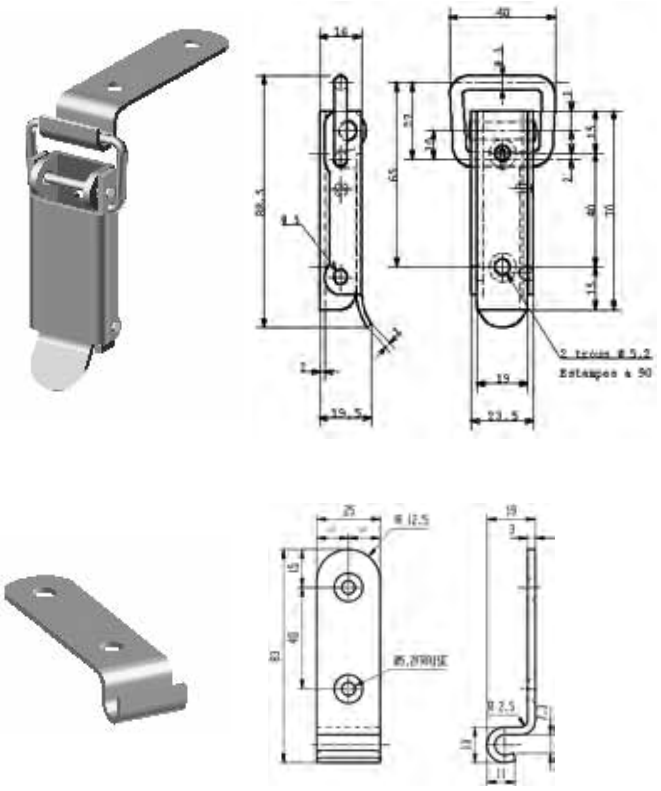

REF.	DÉSIGNATION	FINITION	Kg 100 p.	P
270 310	Fermeture à levier + crochet (ref: 272140)	A.D. percé fraisé	15,9	25
270 330	Fermeture à levier + crochet (ref: 272160)	A.Z. percé fraisé	15,9	25
270 360	Fermeture à levier sans crochet (ref: 272190)	INOX percé fraisé	15,9	25

Cotes en mm

7005 | Fermeture à levier à verrouillage intégré A.Z. livrée avec crochet 7005.50

Compatible avec crochets 7005.51 / Verrouillage par bossage / Percée fraisée

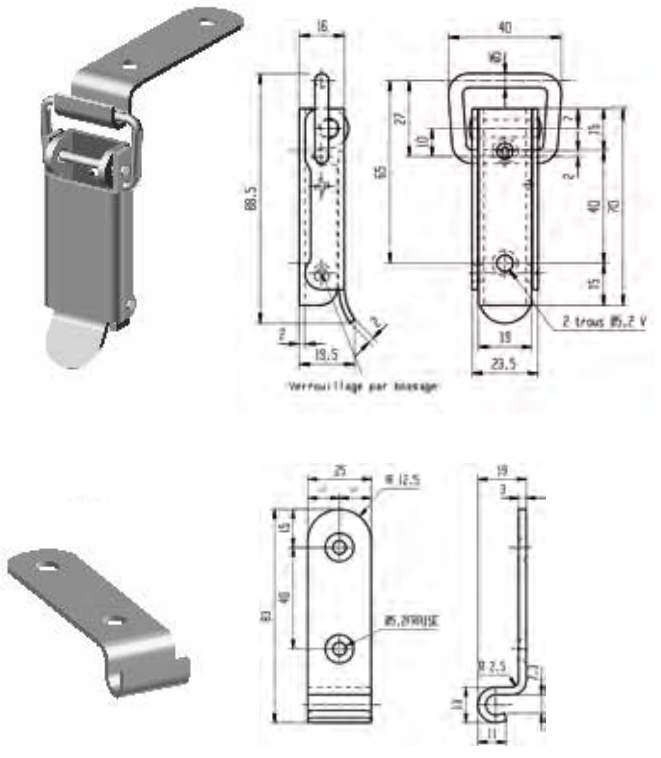

REF.	DÉSIGNATION	FINITION	Kg 100 p.	P
274 800	Fermeture à levier + crochet (ref: 272160)	A.Z. percé fraisé	15,9	25

Cotes en mm

7006 Fermeture à levier A.Z. livrée avec crochet 7006.50

Compatible avec crochets 7006.51 / Verrouillage à bille / Percée fraisée

REF.	DÉSIGNATION	Kg 100 p.	P
270 420	Fermeture à levier + crochet (ref: 272300)	23,6	25

Cotes en mm

7007 Fermeture à levier porte-cadenas livrée avec crochet 7006.50

Compatible avec crochets 7005.51 / Verrouillage à bille

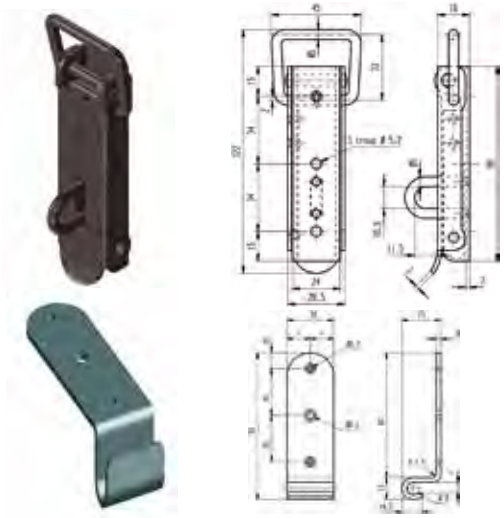

REF.	DÉSIGNATION	FINITION	Kg 100 p.	P
270 500	Fermeture à levier + crochet (ref: 272300)	A.Z. percé	24	25

Cotes en mm

7009 Fermeture à levier A.Z. réglable livrée avec crochet 7015.50

Compatible avec crochets 7015.51 - 7024.50

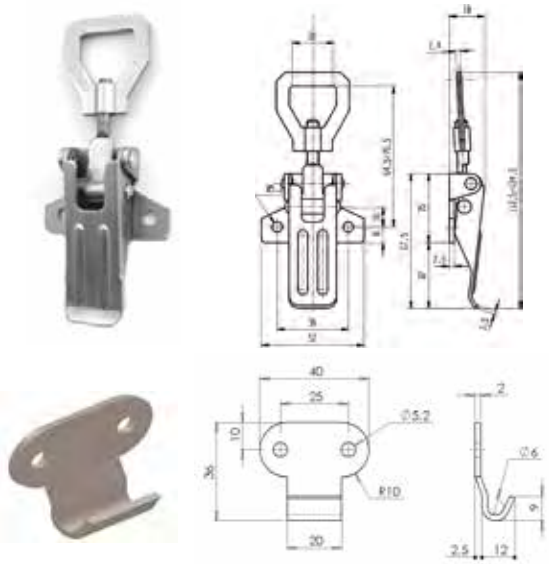

REF.	DÉSIGNATION	Kg 100 p.	P
274 430	Fermeture à levier + crochet (ref: 272580)	13	25

Cotes en mm

7014 | Fermeture à levier livrée avec crochet 7014.50

Compatible avec crochets 7010.50 - 7024.51

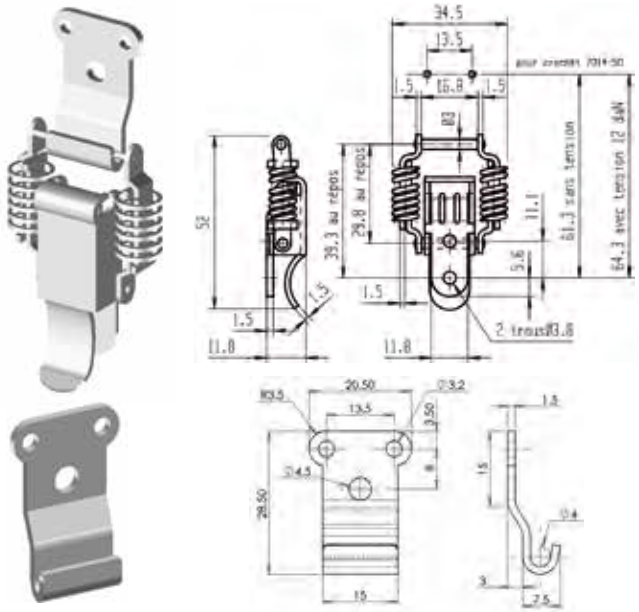

REF.	DESIGNATION	FINITION	Kg 100 p.	P
270 640	Fermeture à levier + crochet (ref: 272530)	A.Z. percé	3,7	50
270 680	Fermeture à levier + crochet (ref: 272520)	INOX percé	3,7	50

Cotes en mm

7014 | Fermeture à levier A.Z. à ressort intégré

Livrée sans crochet / Compatible avec crochets 7010.50 - 7014.50 - 7024.51 / Percée

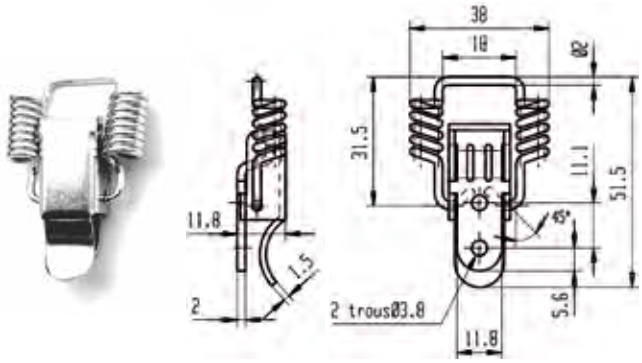

REF.	DESIGNATION	FINITION	Kg 100 p.	P
274 200	Fermeture à levier sans crochet	A.Z. percé	3	50

Cotes en mm

JUSQU'À ÉPUISEMENT DU STOCK.

7015 | Fermeture à levier livrée avec crochet 7015.50

Compatible avec crochets 7024.51 - 7003.50 - 7015.51

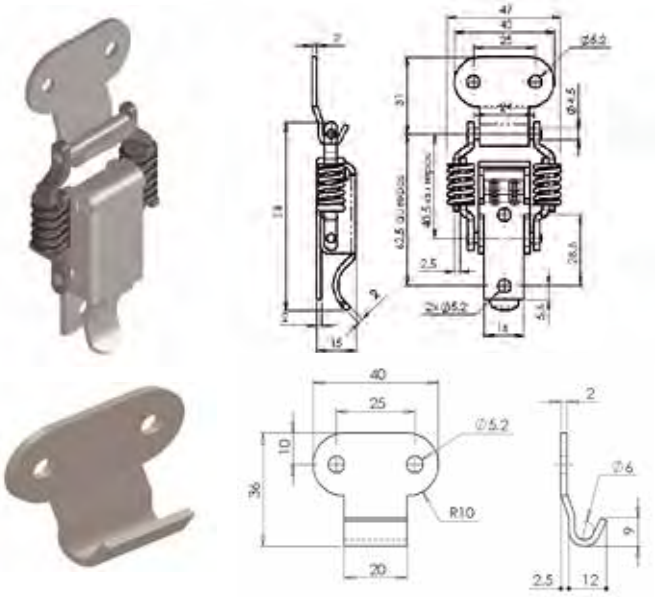

REF.	DESIGNATION	FINITION	Kg 100 p.	P
270 720	Fermeture à levier + crochet (ref: 272560)	A.D. percé	9,2	25
270 740	Fermeture à levier + crochet (ref: 272580)	A.Z. percé	9,2	25
270 780	Fermeture à levier + crochet (ref: 272620)	INOX percé	9,34	25

Cotes en mm

7019 | Fermeture à levier livrée avec crochet 7014.50

Compatible avec crochets 7010.50 - 7024.50 - 7003.50 - 7015.51

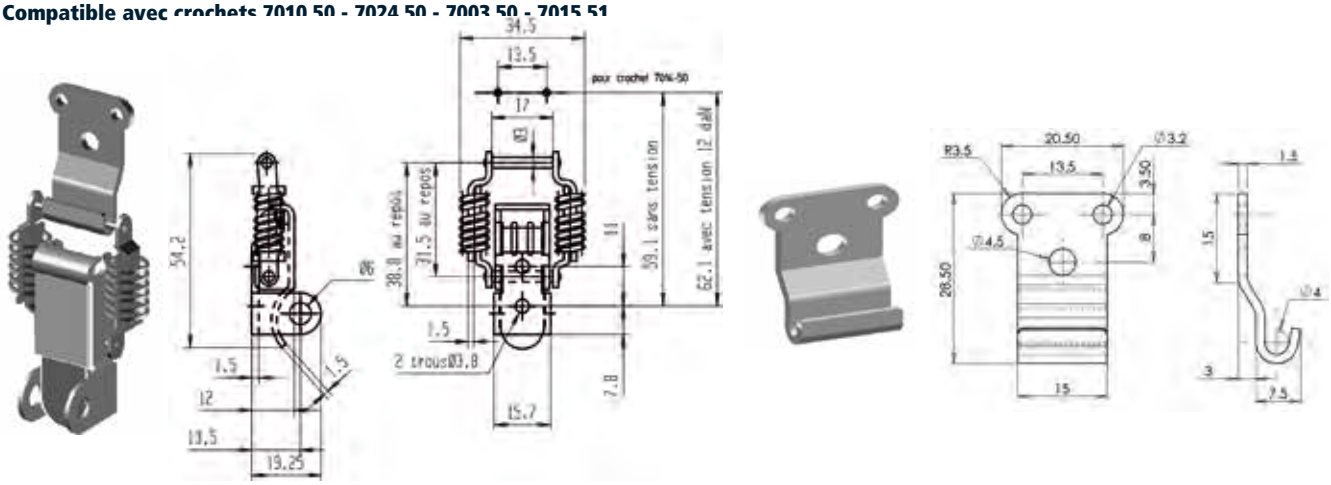

REF.	DESIGNATION	FINITION	Kg 100 p.	P
270 900	Fermeture à levier + crochet (ref: 272530)	A.Z. percé	3	50
270 930	Fermeture à levier + crochet (ref: 272520)	INOX percé	3	50

Cotes en mm

7020 | Fermeture à levier livrée avec crochet 7015.50

Compatible avec crochets 7024.50 - 7003.50 - 7015.51

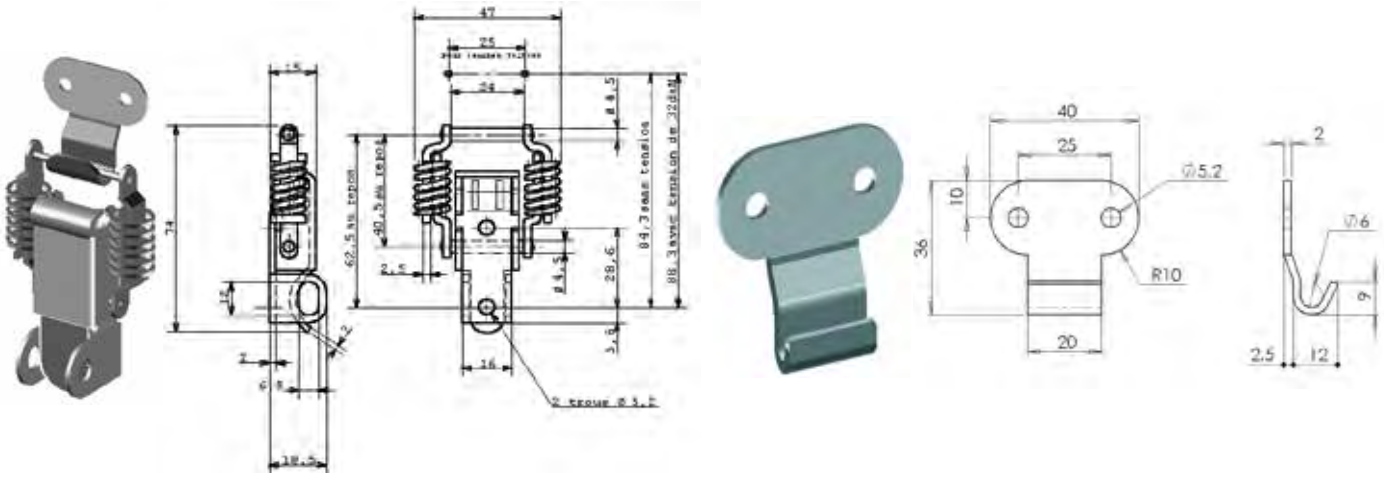

REF.	DESIGNATION	FINITION	Kg 100 p.	P
270 980	Fermeture à levier + crochet (ref: 272580)	A.Z. percé	9,6	25
271 020	Fermeture à levier + crochet (ref: 272620)	INOX percé	10	25

Cotes en mm

7024 | Fermeture à levier livrée avec crochet 7024.50

Compatible avec crochets 7024.51 - 7003.50 - 7015.51 - 7015.50

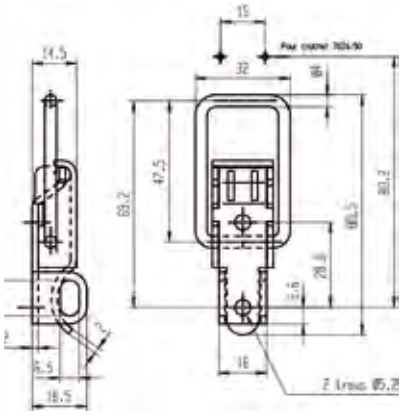

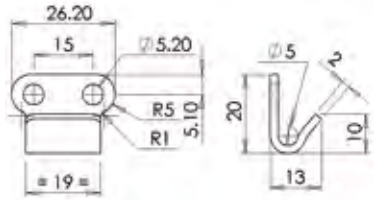

REF.	DESIGNATION	FINITION	Kg 100 p.	P
271 090	Fermeture à levier + crochet (ref: 272690)	A.D. non percé	7,9	50
271 120	Fermeture à levier + crochet (ref: 272720)	A.Z. percé	7,9	50
271 160	Fermeture à levier + crochet (ref: 272780)	INOX percé	7,9	50

Cotes en mm

7027 | Fermeture à levier livrée avec crochet 7005.50

Compatible avec crochets 7005.51 / Verrouillage à bille

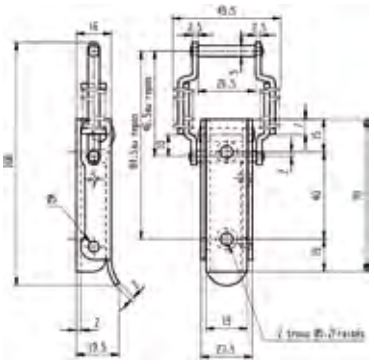

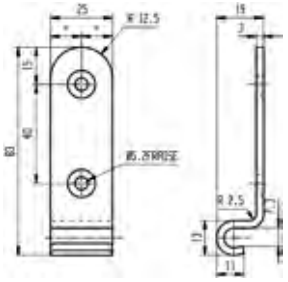

REF.	DESIGNATION	FINITION	Kg 100 p.	P
271 250	Fermeture à levier + crochet (ref: 272140)	A.D. percé fraisé	14	25
271 270	Fermeture à levier + crochet (ref: 272160)	A.Z. percé fraisé	14	25

Cotes en mm

7030 | Fermeture à levier A.Z. Livrée sans crochet / Compatible avec crochets 7005.50 - 7005.51 /

Verrouillage par bossage / Article spécial - Nous consulter pour quantité minimum / Percée

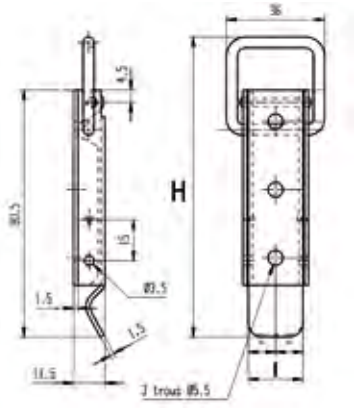

REF.	DESIGNATION	FINITION	Kg 100 p.	P
271 320	Fermeture à levier sans crochet	A.Z. percé	7	250

Cotes en mm

7100 Fermeture à levier livrée avec crochet 7100.50

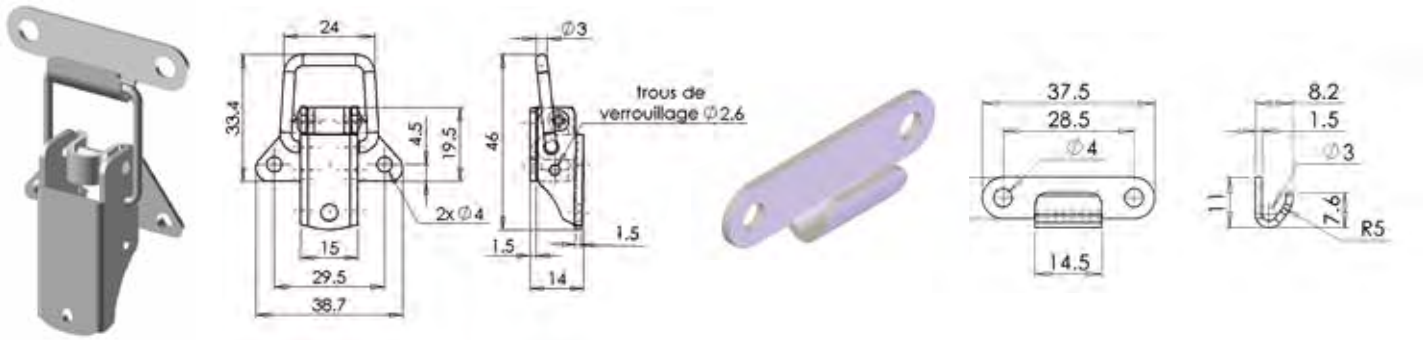

REF.	DESIGNATION	FINITION	Kg 100 p.	P
271 510	Fermeture à levier + crochet (273030)	A.Z. percé	2,7	50
271 520	Fermeture à levier + crochet (273040)	A.L. percé	2,7	50

Cotes en mm

7101 Fermeture à levier Inox livrée avec crochet 7103.50 Avec ressort invisible / Percée fraisée

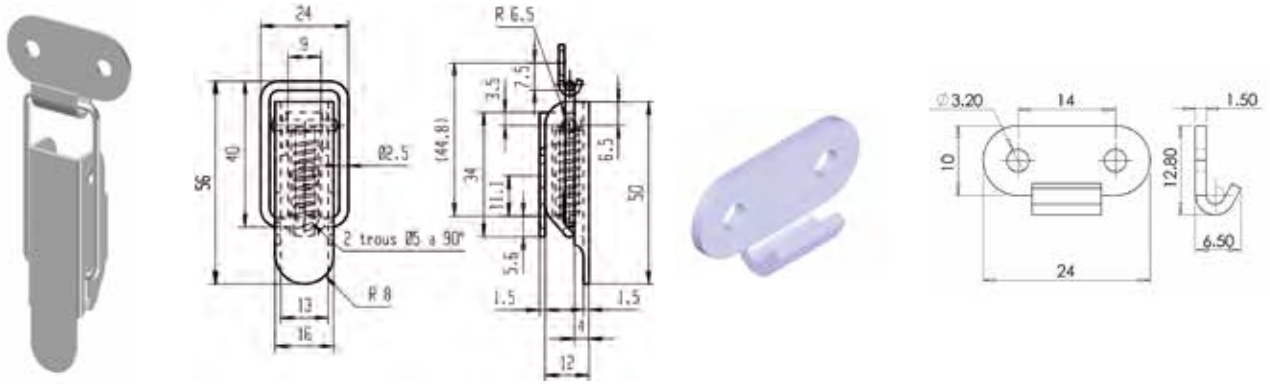

REF.	DESIGNATION	Kg 100 p.	P
271 550	Fermeture à levier + crochet (273150)	2,5	50

Cotes en mm

7103 Fermeture à levier livrée avec crochet 7103.50

Compatible avec crochets 7010.50

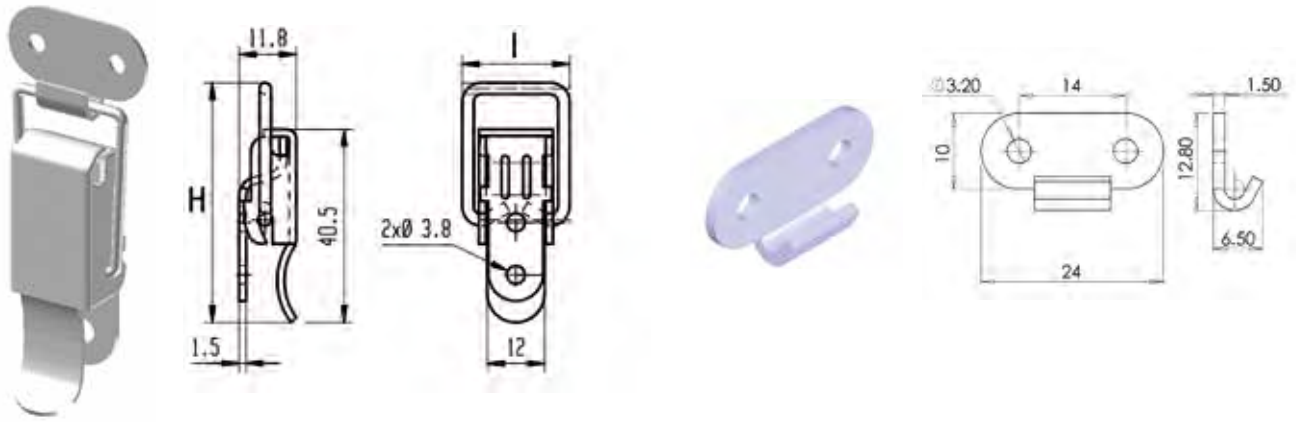

REF.	DESIGNATION	FINITION	Kg 100 p.	P
271 620	Fermeture à levier + crochet (ref: 273060)	A.D. non percé	2,4	50
271 650	Fermeture à levier + crochet (ref: 273090)	A.Z. percé	2,4	50
271 690	Fermeture à levier + crochet (ref: 273150)	INOX percé	2,4	50

Cotes en mm

7104 Fermeture à levier livrée avec crochet 7103.50 Compatible avec crochets 7010.50

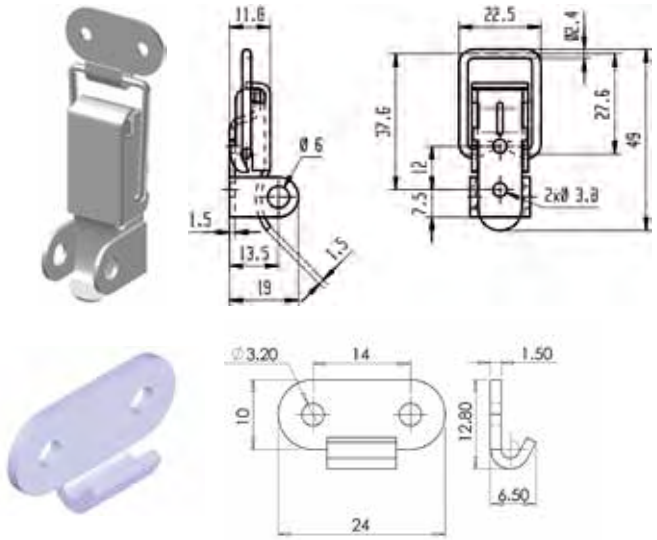

REF.	DESIGNATION	FINITION	Kg 100 p.	P
271 770	Fermeture à levier + crochet (ref: 273090)	A.Z. percé	2,75	50
271 810	Fermeture à levier + crochet (ref: 273150)	INOX percé	2,75	50

Cotes en mm

7111 Mini fermeture à levier A.Z. livrée avec crochet 7103.50

Uniquement disponible avec ce crochet / Percée

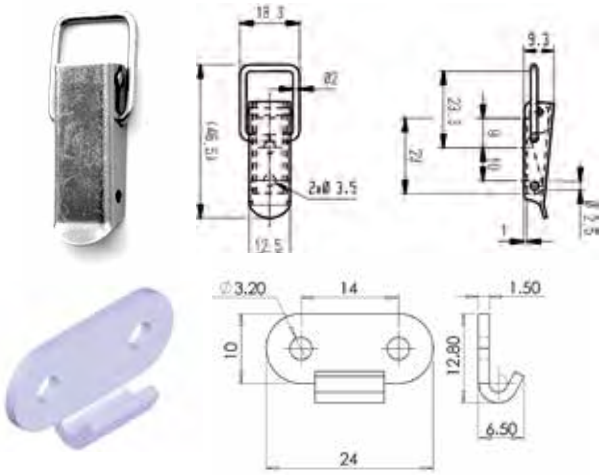

REF.	DESIGNATION	Kg 100 p.	P
274 560	Fermeture à levier + crochet (ref: 273090)	1,8	50

Cotes en mm

7112 Mini fermeture à levier A.Z. livrée avec crochet 7103.50

Uniquement disponible avec ce crochet / Percée

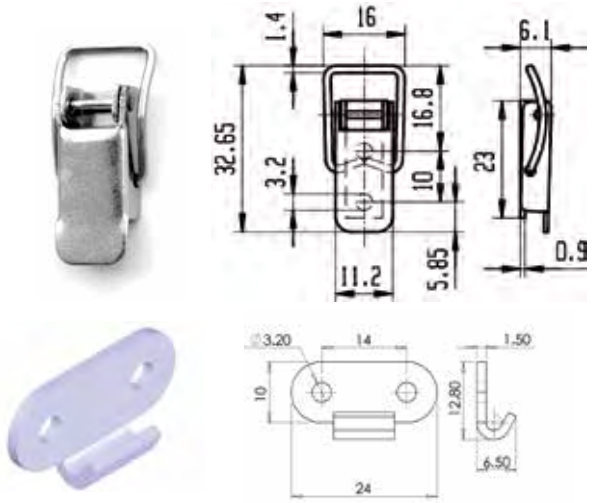

REF.	DESIGNATION	Kg 100 p.	P
274 490	Fermeture à levier + crochet (ref: 273090)	1	50

Cotes en mm

7055 | Fermeture Mx grand modèle Livrée sans crochet

Compatible avec crochet 7050-50 / Ressort intérieur de compression et blocage de sécurité

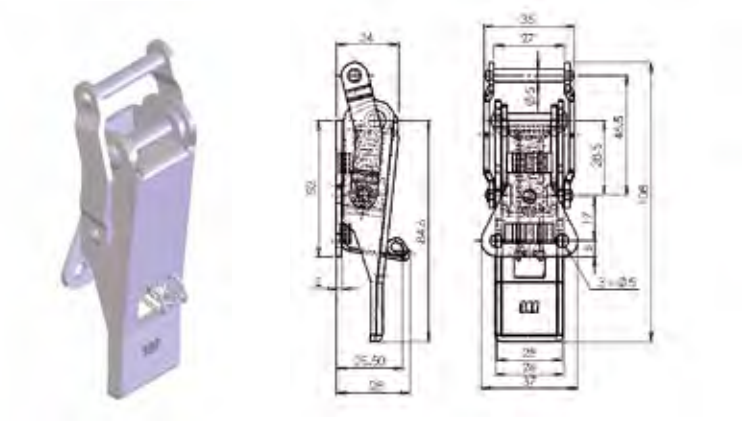

REF.	FINITION	⌀ mm	Kg 100 p.	P
273 610	A.Z.	4,5	16	25
273 670	INOX F17	4,5	17	25

Cotes en mm

7085 | Fermeture Mx petit modèle Livrée sans crochet

Compatible avec crochet 7080-50 / Ressort intérieur de compression et blocage de sécurité

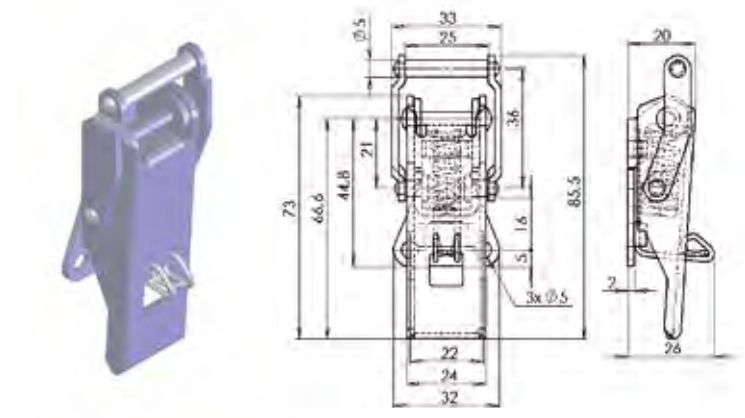

REF.	FINITION	⌀ mm	Kg 100 p.	P
273 910	A.Z.	4,5	10	25
273 970	INOX F17	4,5	10	25

Cotes en mm

7005.50 | Crochet pour fermeture à levier Compatible avec fermeture 7005 - 7027 - 7030

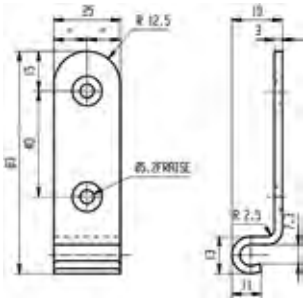

REF.	FINITION	Kg 100 p.	P
272 140	A.D.	5,7	25
272 160	A.Z.	5,7	25
272 190	INOX	5,7	25

Cotes en mm

7005.51 | Crochet pour fermeture à levier Compatible avec fermetures 7005 - 7027 / Percé fraisé

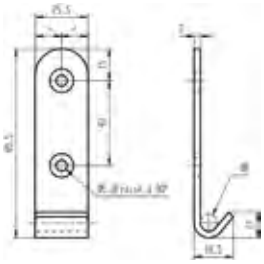

REF.	FINITION	Kg 100 p.	P
272 230	A.Z.	6	25

Cotes en mm

7006.50 | Crochet pour fermeture à levier Compatible avec fermeture 7001 - 7006 - 7007 / Percé

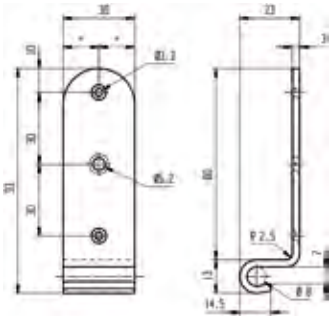

REF.	FINITION	Kg 100 p.	P
272 280	A.D.	8	25
272 300	A.Z.	8	25

Cotes en mm

7006.51 | Crochet pour fermeture à levier Compatible avec fermetures 7006 - 7007 - 7036 / Percé fraisé

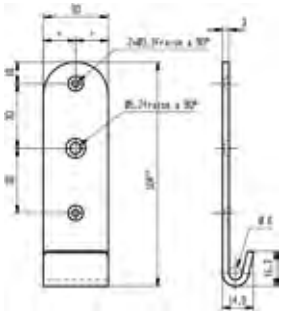

REF.	FINITION	Kg 100 p.	P
272 370	A.Z.	8,1	25

Cotes en mm

7015.51 | Crochet pour fermeture à levier Compatible avec fermetures 7003 - 7004 - 7015 - 7020 - 7024

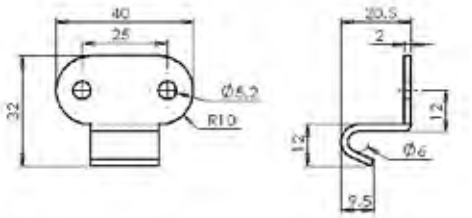

REF.	FINITION	Kg 100 p.	P
272 650	A.Z.	2	25

Cotes en mm

7024.51 | Crochet pour fermeture à levier
Compatible avec fermetures 7003 - 7004 - 7014 - 7019 - 7024

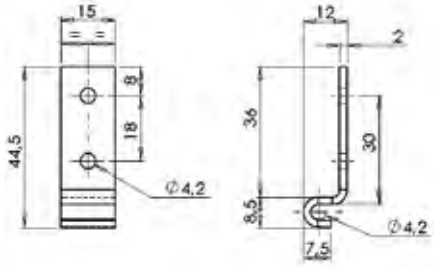

REF.	FINITION	Kg 100 p.	P
272 830	A.Z.	1,2	50

Cotes en mm

7050.50 | Crochet pour fermeture MX 7055 / Percé

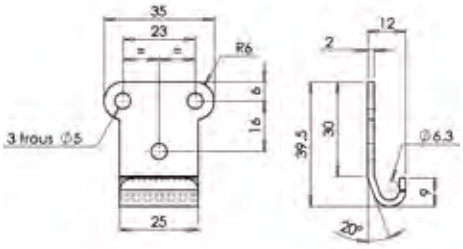

REF.	FINITION	Kg 100 p.	P
272 910	A.Z.	3	25
272 930	INOX F17	3	25

Cotes en mm

7080.50 | Crochet pour fermeture MX 7085 / Percé

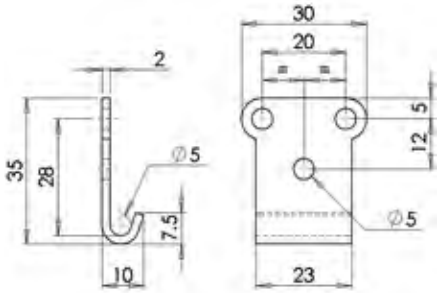

REF.	FINITION	Kg 100 p.	P
272 970	A.Z.	3,5	25
272 990	INOX F17	3,5	25

Cotes en mm

7003.50 | Crochet pour fermeture à levier / Compatible avec fermeture 7015-7016-7024

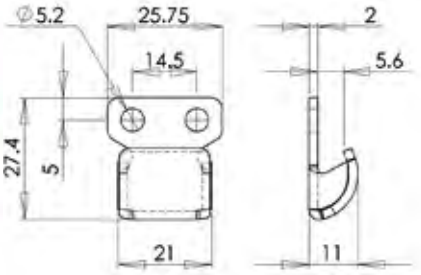

REF.	FINITION	Kg 100 p.	P
272 010	A.D. non percé	1,6	50
272 040	A.Z.	1,6	50
272 080	INOX	1,6	50
272 100	Aluminium	0,6	50

Cotes en mm

7015.50 | Crochet pour fermeture à levier Compatible avec fermetures 7003 - 7004 - 7024 / Percé

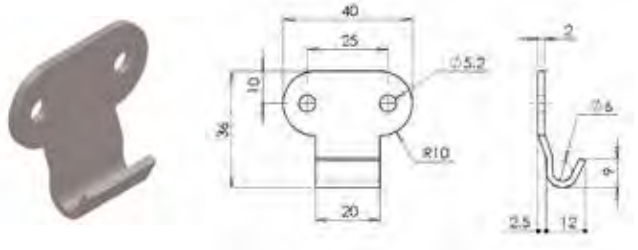

REF.	FINITION	Kg 100 p.	P
272 560	A.D.	2	25
272 580	A.Z.	2	25
272 620	INOX	2	25

Cotes en mm

7014.50 | Crochet pour fermeture à levier Compatible avec fermeture 7019

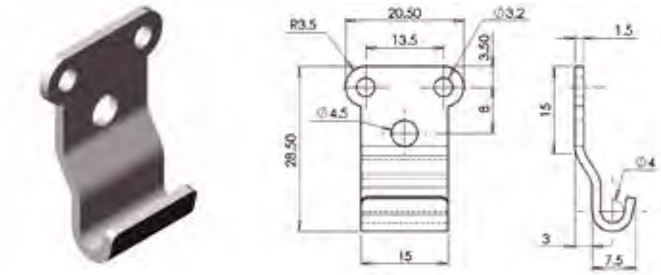

REF.	FINITION	Kg 100 p.	P
272 530	A.Z. percé	0,65	50
272 520	INOX percé	0,65	50

Cotes en mm

7024.50 | Crochet pour fermeture à levier Compatible avec fermetures 7003 - 7004 - 7015 - 7020 - 7024

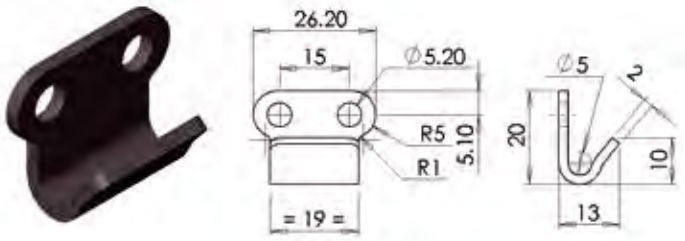

REF.	FINITION	Kg 100 p.	P
272 690	A.D. non percé	2	50
272 720	A.Z. percé	2	50
272 780	INOX percé	2	50

Cotes en mm

7100.50 | Crochet pour fermeture à levier Compatible avec fermeture 7110

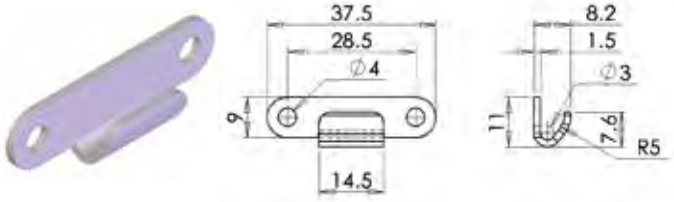

REF.	FINITION	Kg 100 p.	P
273 030	A.Z. percé	0,5	50
273 040	A.L. percé	0,5	50

Cotes en mm

7103.50 | Crochet pour fermeture à levier Compatible avec fermetures 7012 - 7103 - 7104

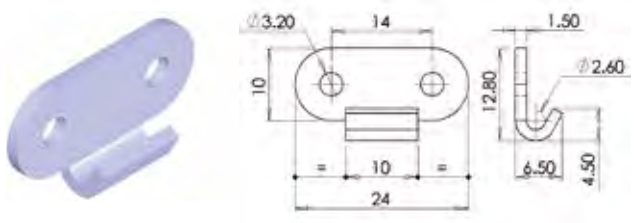

REF.	FINITION	Kg 100 p.	P
273 060	A.D. non percé	0,5	50
273 090	A.Z.	0,5	50
273 140	INOX non percé	0,5	50
273 150	INOX	0,5	50

Cotes en mm

6900 Porte-cadenas à recouvrement A.Z. percé fraisé

Livré sans pontet. Compatible avec pontet 6900 standard et 6900 renforcé.

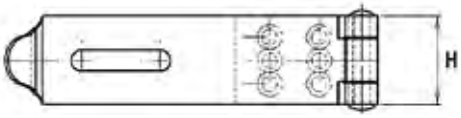

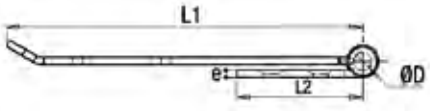

REF.	DESIGNATION	AxB	C	D	E	F	G	H	I	J	M	mm	mm	Kg 100 p.	P
261 010	Porte-cadenas pour pontet de 25mm (ref: 261130)	25x102.5	5	2	-	9,5	14	28	4,4	5,8	35,5	3,5	2	5,8	25
261 040	Porte-cadenas pour pontet de 35mm (ref: 261160)	35x150	5,9	2,5	8	12,5	24	30	5,3	8	57	4	4	15	25

Cotes en mm

7000 Porte-cadenas A.Z. Livré avec p

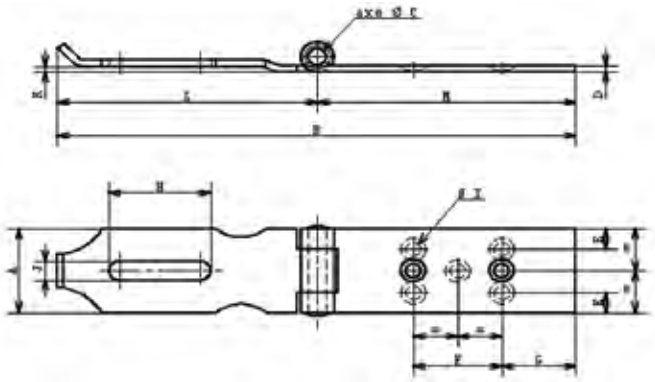

REF.	DESIGNATION	AxB	C	D	E	F	G	H	I	J	K	L	M	mm	mm	Kg 100 p.	P
262 010	Porte-cadenas + pontet de 25mm (ref: 261130)	25x105	5	2	-	14	9,2	28	4,2	6	1,5	70,5	35	3,5	2	5,9	25
262 040	Porte-cadenas + pontet de 25mm (ref: 261130)	25x140	5	2	-	24	20	28	4,1	6	1,5	70,5	70	3,5	2	7,1	25
262 070	Porte-cadenas + pontet de 35mm (ref: 261160)	35x160	5,9	2,5	8	24	12,5	30	5,3	8	-	103	57	4	4	14	25
262 100	Porte-cadenas + pontet de 35mm (ref: 261160)	35x192	5,9	2,5	-	50	17	30	5,1	8	-	104	88	4	3	1	25

Cotes en mm

6900 Pontet standard A.Z. percé fraisé Pour porte-cadenas 6900 et 7000

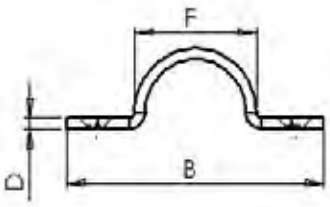

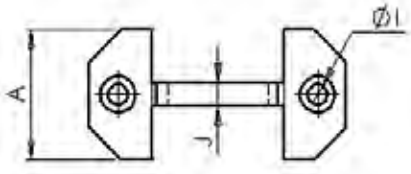

REF.	DESIGNATION	AxB	D	E	F	I	J	mm	mm	Kg 100 p.	P
261 130	Pontet pour porte-cadenas 25mm	24x50,5	2	39,5	23	3,8	4,5	3,5	2	1	25
261 160	Pontet pour porte-cadenas 35mm	35x56	2,5	41	25	4,3	6	4	4	2,5	25

Cotes en mm

7000 | Porte-cadenas A.D. livré avec pontet non percé

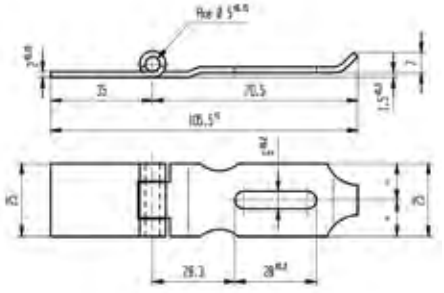

REF.	DÉSIGNATION	AxB	C	D	H	J	K	L	M	J	M	Kg 100 p.	P
262 000	Porte-cadenas + pontet de 25mm (ref: 261170)	105x25	5	2	28	6	1,5	70,5	35	5,8	35,5	7	25

Cotes en mm

6900 | Pontet standard A.D. pour porte-cadenas 6900 & 7000 non percé

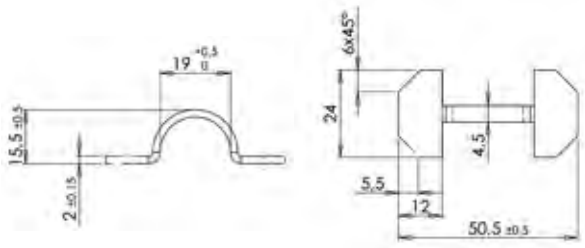

REF.	DÉSIGNATION	AxB	D	F	J	J	M	Kg 100 p.	P
261 170	Pontet pour porte-cadenas 25mm	50,5x24	2	23	4,5	5,8	35,5	1	25

Cotes en mm

6900 | Pontet renforcé A.Z. Percé

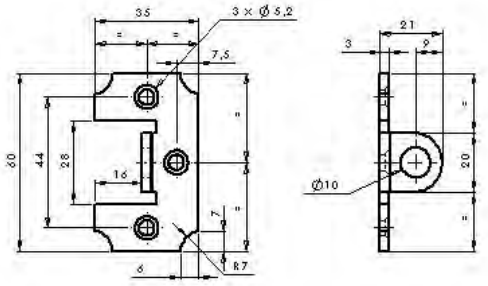

REF.	AxB	Kg 100 p.	P
261 260	60x35	3,8	25

Cotes en mm

6920 | Moraillon à plat A.Z. Percé

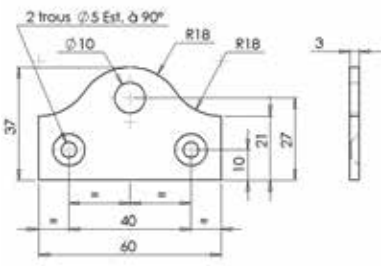

REF.	AxB	Kg 100 p.	P
262 260	60x37	3,7	25

Cotes en mm

Bande magnétique rouleau de 30 m

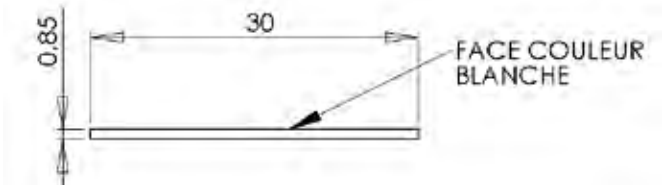

REF.	FINITION	Kg 100 p.	P
210 400	1 face Blanche	243	1

Cotes en mm

1406 Aimant de placard «LS» P.S. Choc 3 kg entraxe 40 mm Surmoulé

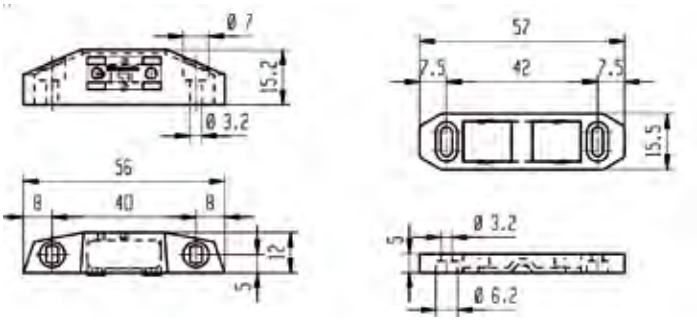

REF.	FINITION	Kg 100 p.	P
211 010	Blanc	2,2	20
211 030	Marron	2,2	20

Cotes en mm

1408 Aimant de placard «LS» P.S. Choc 4 kg entraxe 42 mm Surmoulé

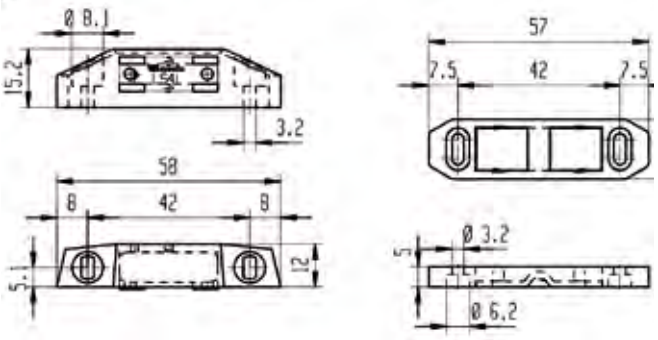

REF.	FINITION	Kg 100 p.	P
211 210	Blanc	2,6	20
211 230	Marron	2,6	20

Cotes en mm

1412 | Aimant de placard «LS» P.S. Choc 6 kg entraxe 45 mm Surmoulé

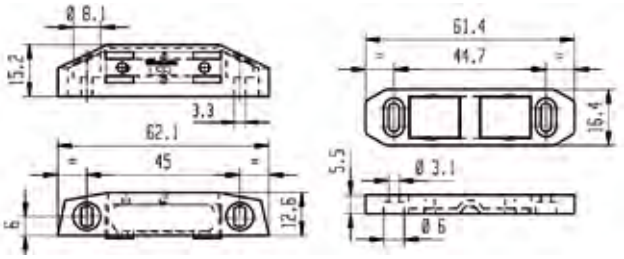

REF.	FINITION	Kg 100 p.	P
211 410	Blanc	3,2	20
211 430	Marron	3,2	20

Cotes en mm

1410 | Aimant de placard «LS» P.S. Choc 12 kg entraxe 61 mm Surmoulé

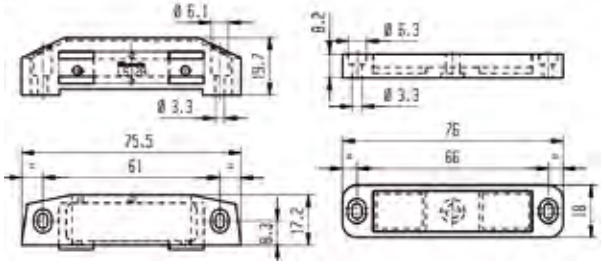

REF.	FINITION	Kg 100 p.	P
211 610	Blanc	8,6	5
211 630	Marron	8,6	5

Cotes en mm

1414 | Aimant de placard - Loc'Accord 8 (7/8 kg) 23 x 41 x30 - ABS

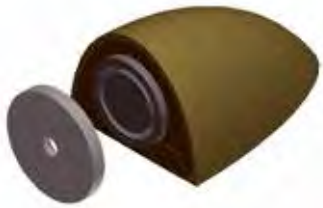

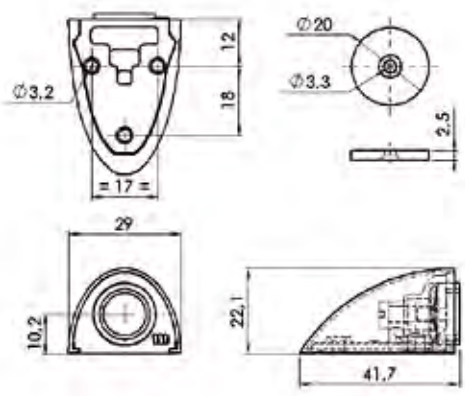

REF.	FINITION	Kg 100 p.	P
210 220	Hêtre	2,4	20
210 230	Chêne	2,4	20
210 240	Blanc	2,4	20

Cotes en mm / Habillage cache vis clipsable - Aimant type fer Boré Néodyne (de haute qualité et de faible encombrement)

1416 | Aimant de placard «UNIC» à clipser / 4 kg Polypropylène

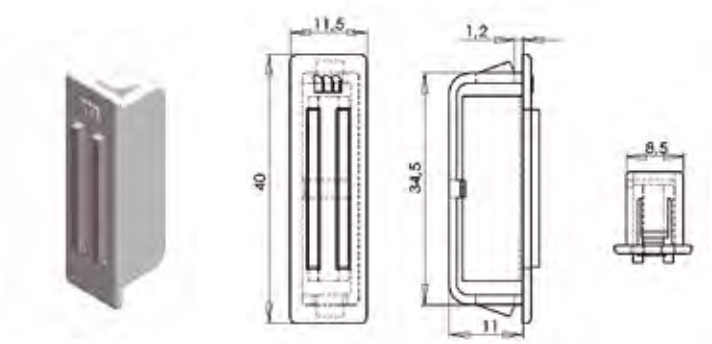

REF.	FINITION	Kg 100 p.	P
212 600	Blanc	1,20	20

Cotes en mm / Épaisseur de la tôle maxi 1,5 mm, dimension de l'ouverture 35 mm x 9 mm.

1416 | Aimant de placard «UNIC» entraxe 25 mm / 3 kg P.S. Choc

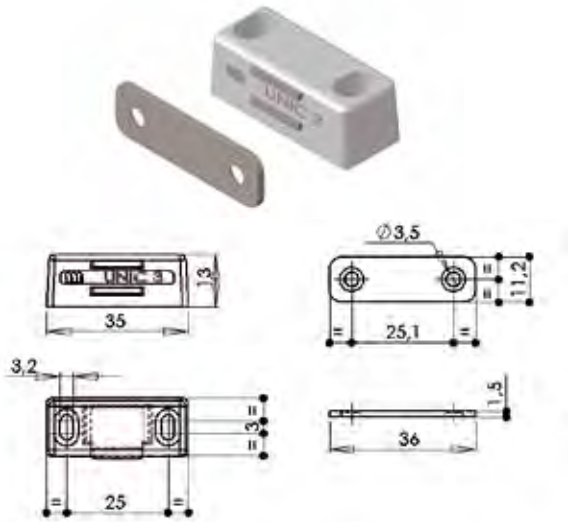

REF.	FINITION	Kg 100 p.	P
211 950	Blanc	1,2	20

Cotes en mm / Habillage cache vis clipsable.

Aimant type Fer Bore Néodyne de haute qualité et de faible encombrement.

1416 | Aimant de placard «UNIC» entraxe 39 mm / 4 kg et 6 kg P.S. Choc

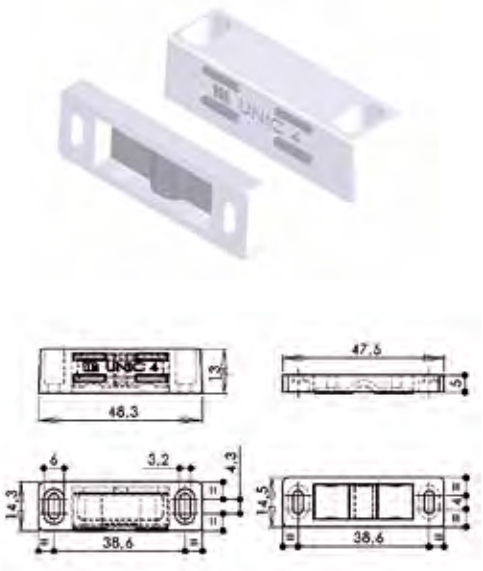

REF.	FINITION	DESIGNATION	Kg 100 p.	P
212 010	Blanc	Puissance 4 kg	2,3	20
212 030	Marron	Puissance 4 kg	2,3	20
212 210	Blanc	Puissance 6 kg	2,4	20
212 230	Marron	Puissance 6 kg	2,4	20
212 270	Hêtre	Puissance 6 kg	2,4	20
212 280	Chêne	Puissance 6 kg	2,4	20

Cotes en mm

1418 | Aimant de placard «BM» P.P. entraxe 34 mm / Puissance 3 kg, 4 kg et 6 kg

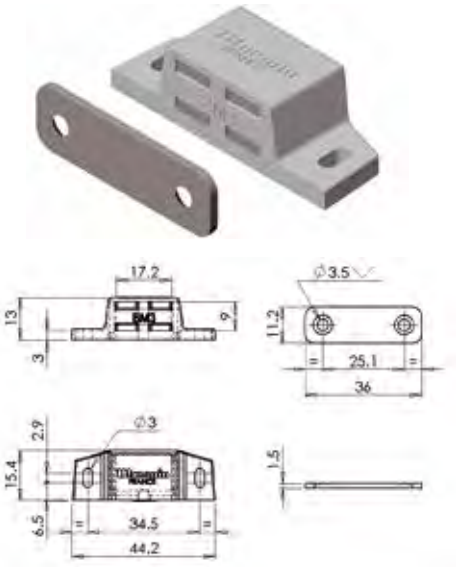

REF.	FINITION	DESIGNATION	Kg 100 p.	P
213 010	Blanc	Puissance 3 kg	1,7	50
213 030	Marron	Puissance 3 kg	1,7	50
213 410	Blanc	Puissance 4 kg	1,7	50
213 430	Marron	Puissance 4 kg	1,7	50

Cotes en mm

1420 | Aimant de placard «BM» entraxe 59 mm / 5 -6 kg et 10-12 kg P.S. Choc

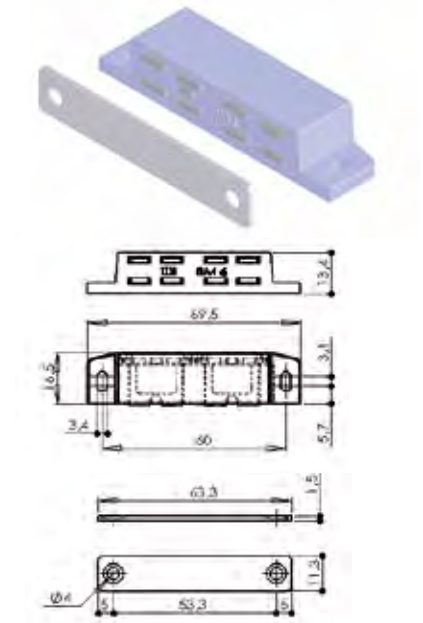

REF.	FINITION	DESIGNATION	Kg 100 p.	P
213 610	Blanc	Puissance 5/6 kg	3,3	50
213 630	Marron	Puissance 5/6 kg	3,3	50
213 690	Blanc	Puissance 10/12 kg	3,3	50
213 700	Marron	Puissance 10/12 kg	3,3	50

Cotes en mm

1424 | Aimant de placard d'angle «FA» entraxe 21 mm / 4 kg P.S. Choc

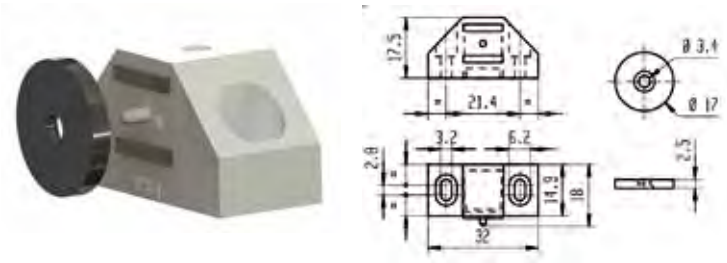

REF.	FINITION	DESIGNATION	P
214 010	Blanc	Puissance 4 kg	20
214 030	Marron	Puissance 4 kg	20

Cotes en mm

1426 Aimant de placard d'angle «FA» entraxe 22 mm / 4 kg P.S. Choc - Fixation dans l'angle

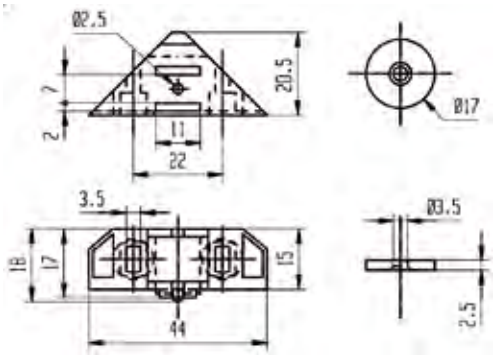

REF.	FINITION	P
214 410	Blanc	20
214 430	Marron	20

Cotes en mm

Aimant de placard à pression / 6 kg noir P.S.-Choc livré sans contre-plaque

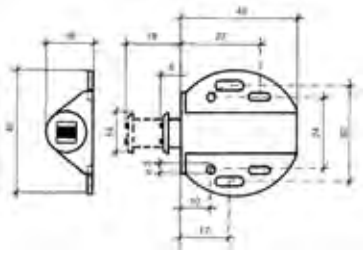

REF.	Kg 100 p.	P
215 130	1,5	20

Cotes en mm

Aimant de placard à pression double / 6 kg noir P.S. Choc livré sans contre-plaque

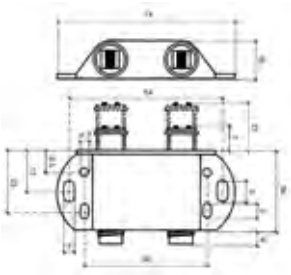

REF.	Kg 100 p.	P
215 150	2,9	20

Cotes en mm

1428 | Douille magnétique «FA» P.P. contre-plaque Ø 17 mm / 4 kg

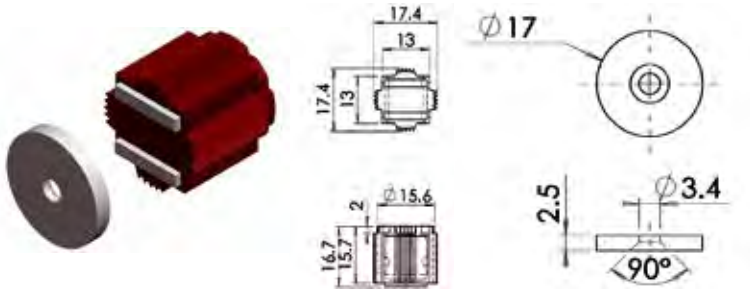

REF.	FINITION	mm	Kg 100 p.	P
221 010	Blanc	3	1,6	20
221 030	Marron	3	1,6	20

Cotes en mm

1430 | Aimant de placard «LS» P.A.66 à encastrer entraxe 87.5 mm / 12 kg

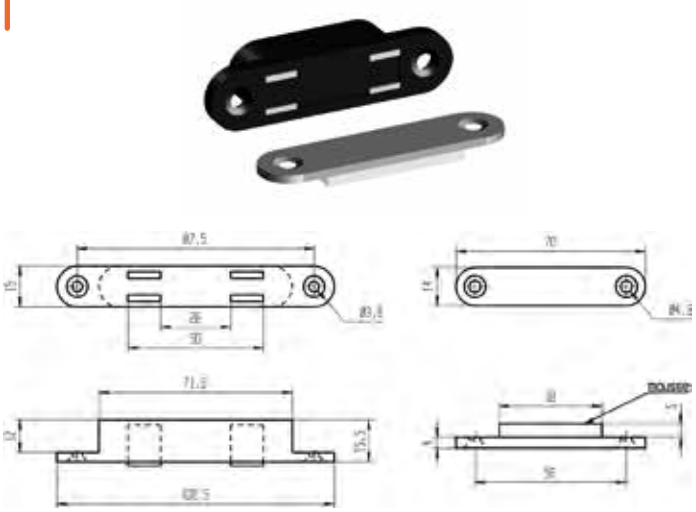

REF.	FINITION	mm	Kg 100 p.	P
222 210	Blanc	3,5	8,4	5
222 230	Marron	3,5	8,4	5

Cotes en mm

1432 | Aimant de placard «LS» P.A.66 à encastrer entraxe 58 mm / 12 kg

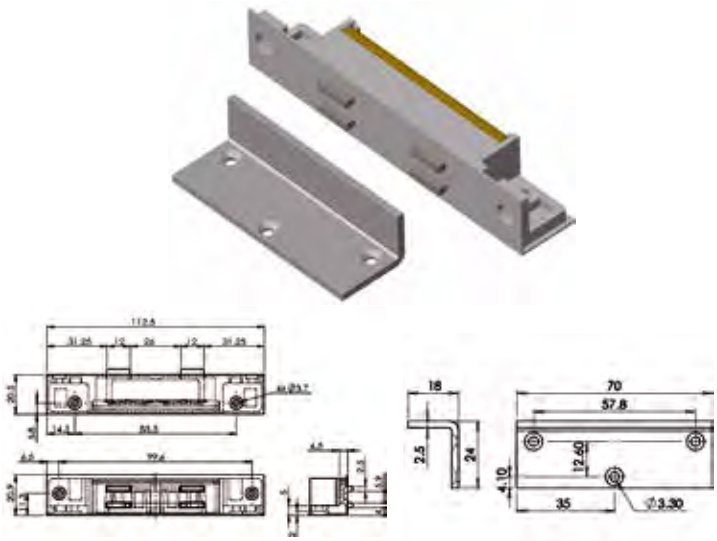

REF.	FINITION	Kg 100 p.	P
222 410	Blanc	13	5

Cotes en mm

1436 Aimant de placard «FA» P.A.66 réglable / 3 kg Livré avec 2 contre-plaques

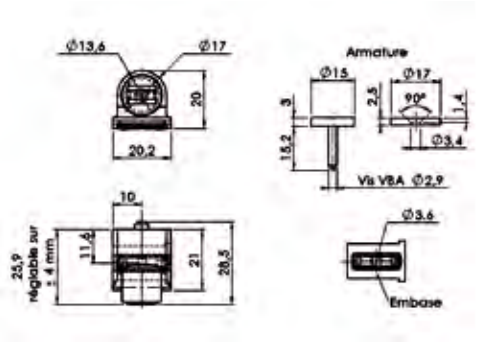

REF.	FINITION	Kg 100 p.	P
231 210	Blanc	2,1	20
231 230	Marron	2,1	20

Cotes en mm

8023 Fermoir grenouille A.N.

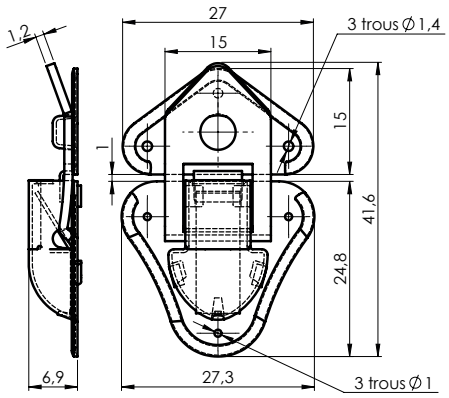

REF.	Kg 100 p.	P
248 170	0,72	50

Cotes en mm

8030 Fermoir grenouille A.N.

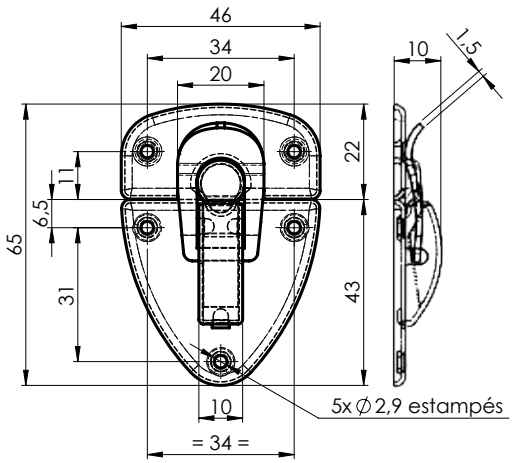

REF.	Kg 100 p.	P
248 190	2,06	50

Cotes en mm

7200 Loqueteau à bille emboutie A.N. Livré avec gâche

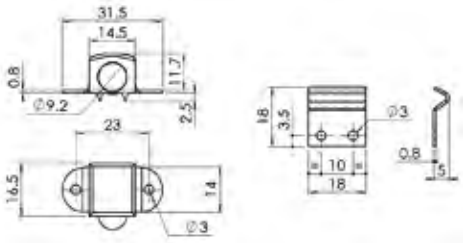

REF.	Kg 100 p.	P
281 010	1	50

Cotes en mm

7203 Loqueteau à pêne va-et-vient petit modèle A.N. Livré avec gâche

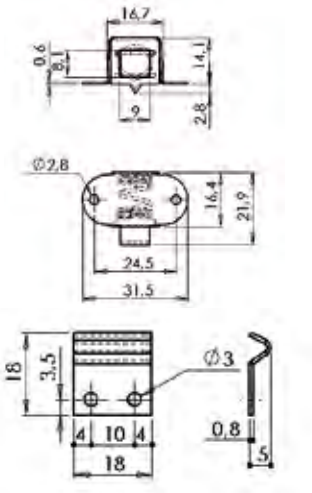

REF.	Kg 100 p.	P
281 030	1	50

Cotes en mm

17.2 LOQUETEAUX MÉCANIQUES

Loqueteau va & vient à bille A.L., coque P.S.-Choc Bille Ø 13 mm

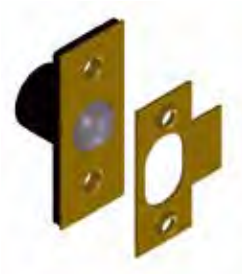

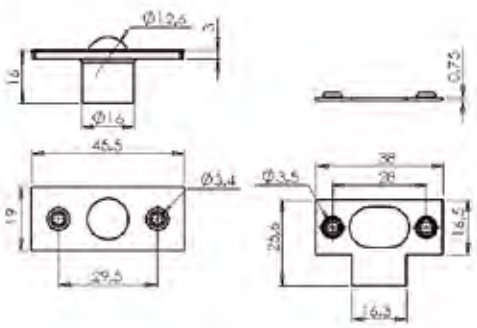

REF.	Kg 100 p.	P
281 130	1,9	10

Cotes en mm

Loqueteau à billes réglable laiton massif

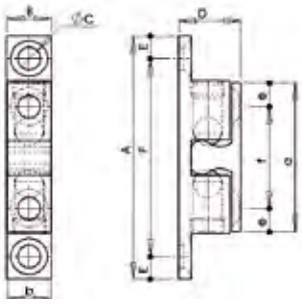

REF.	DESIGNATION	AxB	C	D	E	F	Kg 100 p.	P
281 310	Corps	43x7,9	4	11	4	35	1,7	10
	Contre-plaque	26.3x7.7	4		4,15	18		
281 330	Corps	49x8.6	4	12,5	4	41	2,8	10
	Contre-plaque	28.6x8.4	4		4,3	20		
281 340	Corps	60x11.4	4	14,5	4,5	50	4,4	10
	Contre-plaque	37.1x11.5	4		4,55	28		
281 350	Corps	69x12.3	4,8	16,5	6	57	7,3	10
	Contre-plaque	42x12.3	4,4		6	30		

Cotes en mm

Loqueteau de placard à ressort dit «cocotte» A.Z.

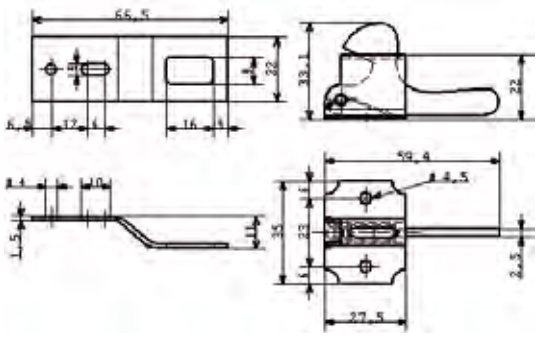

REF.	Kg 100 p.	P
282 010	4,5	10

Cotes en mm

7135 | Crochet d'armoire A.D. fraisé 2 faces

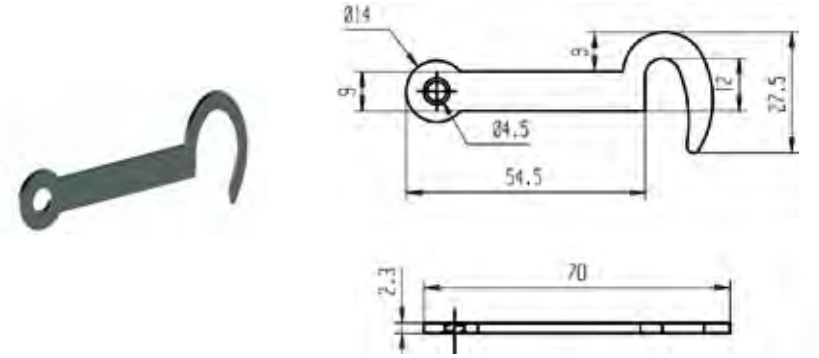

REF.	FINITION	Kg 100 p.	P
282 090	AD	1,4	100
282 110	AZ	1,4	100

Cotes en mm

7213 | Mentonnet à vis renforcé A.D. Forgé Finition A.D. / Avant trou - Diamètre 4,5 mm mini.

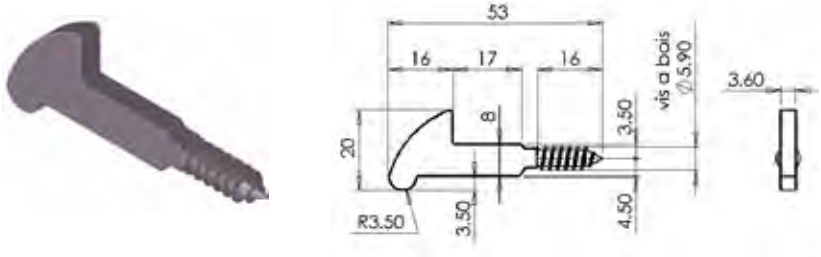

REF.	Kg 100 p.	P
282 220	1,3	50

Cotes en mm

7230 | Ressort de placard Acier ressort bleui

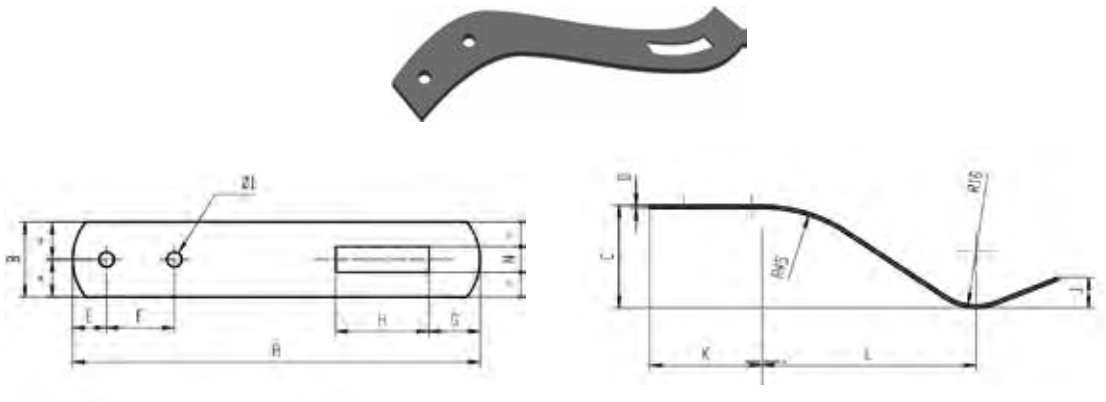

REF.	AxB	C	D	E	F	G	H	I	J	K	L	N	Kg 100 p.	P
282 230	**112x22**	**30**	0,8	10	20	15	21,5	4,4	9	33	63	7,5	1,2	50
282 240	**132x22**	**30**	0,8	10	30	15	21,5	4,4	9	53	63	7,5	1,4	50

Cotes en mm

Loqueteau à fixer sur porte **Ouverture par simple pression / Finition A.Z.**

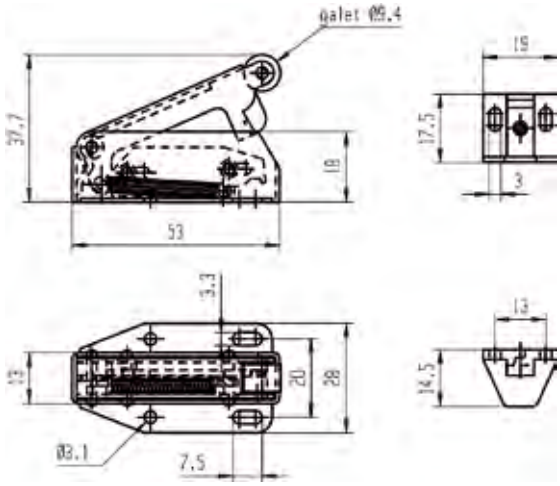

REF.	Kg 100 p.	P
283 010	4,2	20

Cotes en mm

Loqueteau à fixer sur montant **Ouverture par simple pression / Finition A.N.**

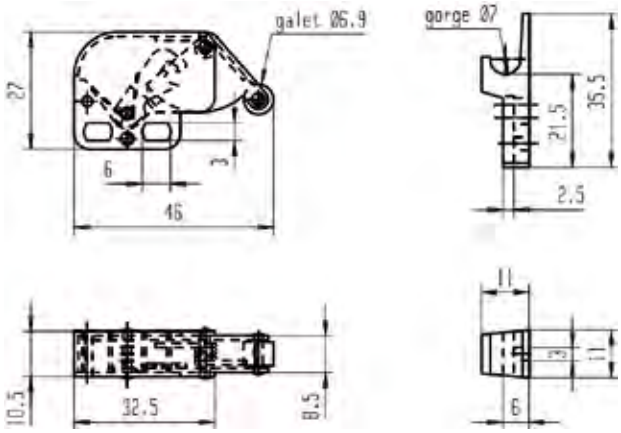

REF.	Kg 100 p.	P
283 110	2,1	20

Cotes en mm

7210 Verrou alsacien **Livré avec gâche**

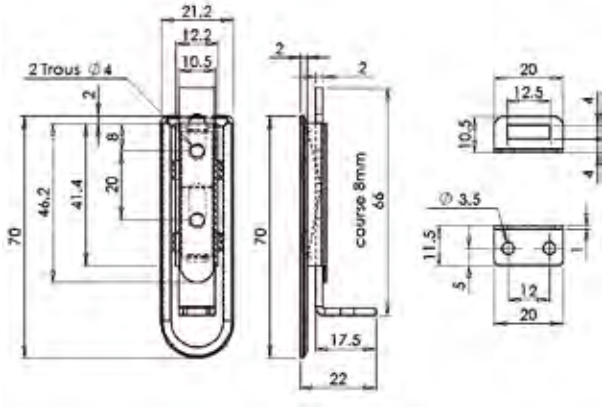

REF.	FINITION	Kg 100 p.	P
240 110	Acier nickelé	2,6	50
240 130	Acier laitonné	2,6	50

Cotes en mm

7900 Serrure bec de cane Axe à 40 - Coffre 130 mm / réversible droite ou gauche

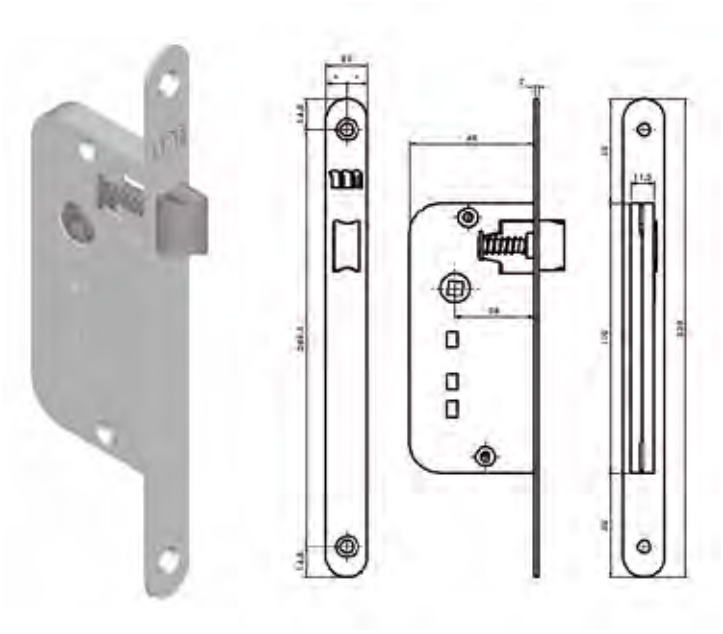

REF.	FINITION	Kg 100 p.	P
240 200	Laqué blanc	22	60

Cotes en mm

7900 Serrure pêne dormant Axe à 40 - Coffre 130 mm / réversible droite ou gauche

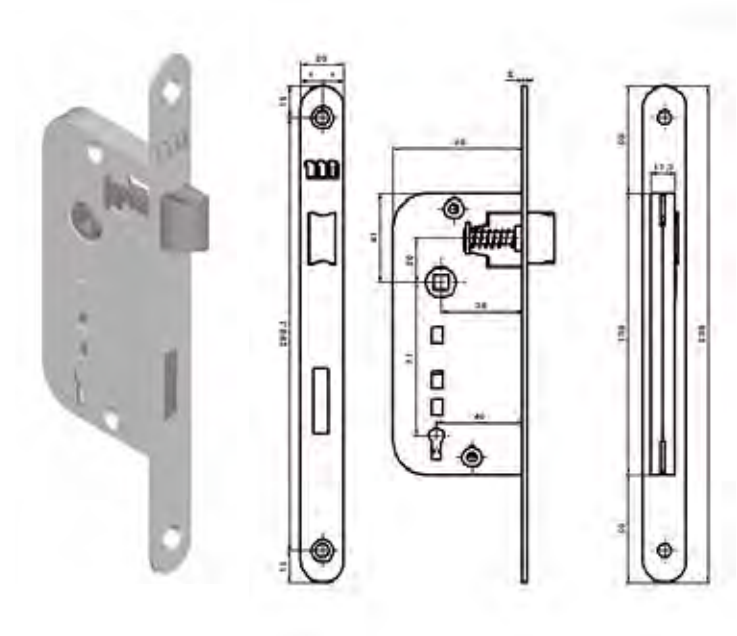

REF.	FINITION	Kg 100 p.	P
240 250	Laqué blanc	25	60

Cotes en mm

7900 Serrure à condamnation Axe à 40 - Coffre 130 mm / réversible droite ou gauche

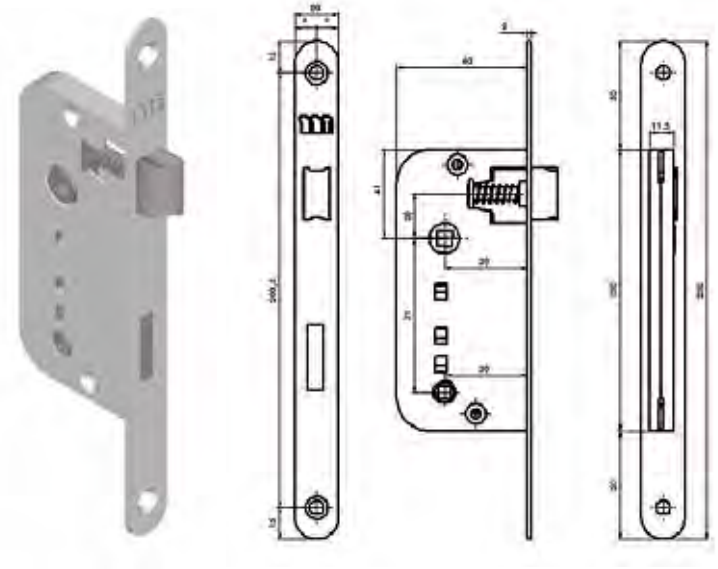

REF.	FINITION	Kg 100 p.	P
240 350	Laqué blanc	25	60

Cotes en mm

Gâche réversible pour serrure

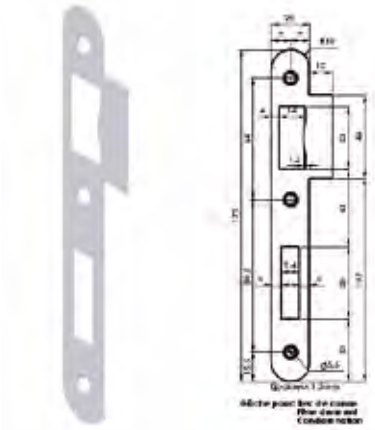

Gâche pour Bec de Canne / Pene Dormant / Condamnation

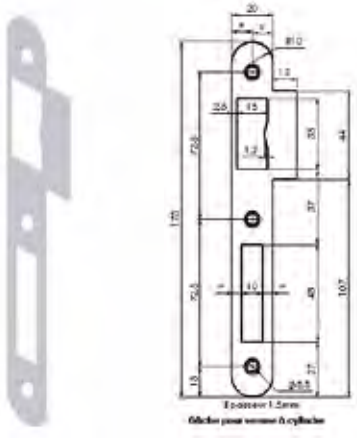

Gâche pour serrure à Cylindre

REF.	DESIGNATION	FINITION	Kg 100 p.	P
240 450	Pour cylindre	A.Z.	4	60

Cotes en mm

7240 Gâche d'armoire A.Z. coudée sans empennage

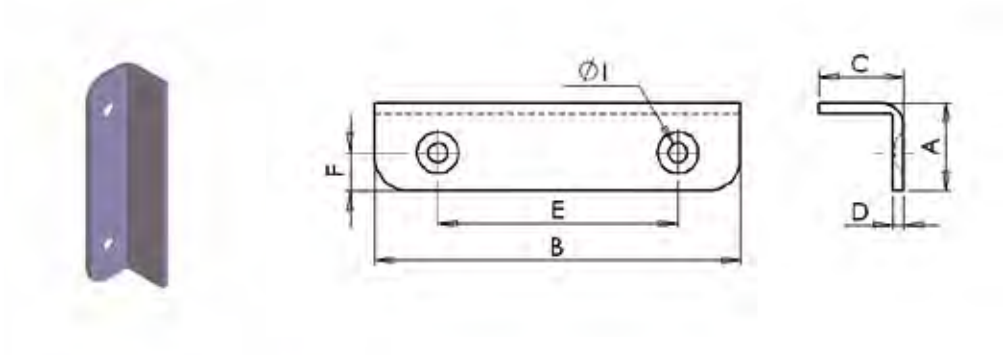

REF.	AxB	C	D	E	F	I	⌀ mm	Σ mm	Kg 100 p.	P
160 180	**12x62.5**	**13**	2	44	5	4,2	3,5	2	2	50
160 210	**16x67**	**15,5**	2	44	7	3,5	3	2	2,8	50

Cotes en mm

Targette A.N.

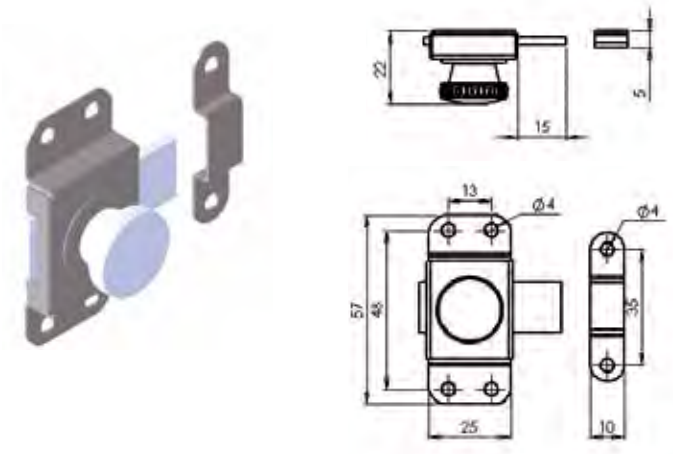

REF.	Kg 100 p.	P
240 810	4,34	12

Cotes en mm

ASSEMBLAGE
ASSEMBLING

3245 | Tac'Accord 23x41x30 - ABS 3 points de fixation

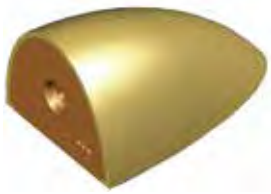

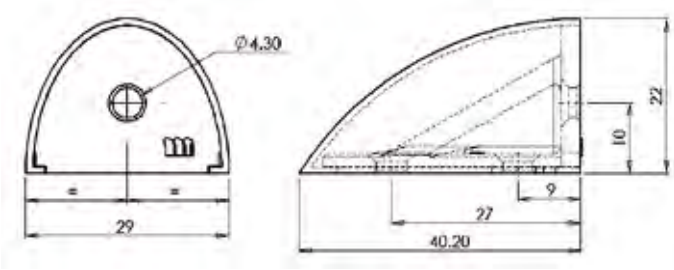

REF.	FINITION	Kg 100 p.	P
512 310	Hêtre	0,6	50
512 330	Blanc	0,6	50
512 340	Argent	0,6	50

Cotes en mm / Habillage cache-vis clipsable

3044 | Minitac Polypropylène 18x15x10 1 trou fraisé

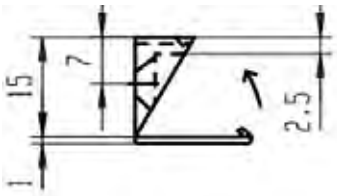

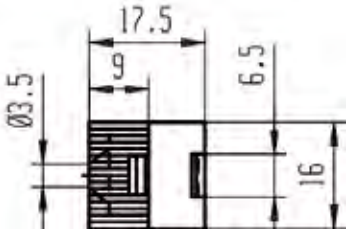

REF.	FINITION	AxB	C	D	H	Kg 100 p.	P
511 060	Blanc	17,5x16	3,5	2,5	15	0,1	100
511 080	Marron	17,5x16	3,5	2,5	15	0,1	100

Cotes en mm

3043 | Tac'Deko Polypropylène 35x27x27 2 trous fraisés

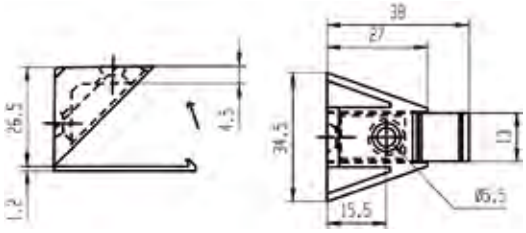

REF.	FINITION	AxB	C	D	H	Kg 100 p.	P
511 170	Gris	34,5x27	5,5	4,5	27	0,42	100
511 180	Noir	34,5x27	5,5	4,5	27	0,42	100

Cotes en mm

3045 | Tac Ecker Polypropylène 24x25x25 2 trous fraisés

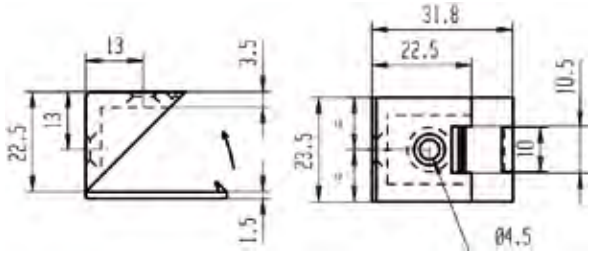

REF.	FINITION	AxB	C	D	E	F	H	Kg 100 p.	P
511 620	Blanc	23,5x22,5	4,5	3,5	13	13	24	0,6	100
511 640	Marron	23,5x22,5	4,5	3,5	13	13	24	0,6	100
512 610	Pin	23,5x22,5	4,5	3,5	13	13	24	0,6	100
512 630	Hêtre	23,5x22,5	4,5	3,5	13	13	24	0,6	100
512 650	Chêne	23,5x22,5	4,5	3,5	13	13	24	0,6	100
511 610	Blanc	23,5x22,5	4,5	3,5	13	13	24	0,6	504
511 630	Marron	23,5x22,5	4,5	3,5	13	13	24	0,6	504
512 620	Hêtre	23,5x22,5	4,5	3,5	13	13	24	0,6	504

Cotes en mm

3046 | Tac Ecker large Polypropylène 43x25x25 3 trous fraisés

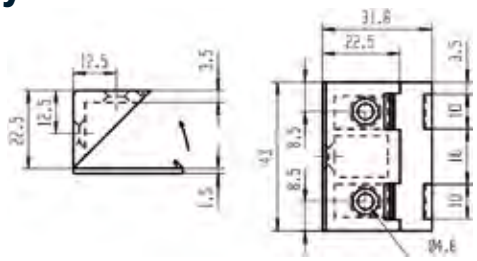

REF.	FINITION	AxB	C	D	E	F	H	Kg 100 p.	P
511 710	Blanc	43x22,5	4,6	3,5	12,5	12,5	24	0,8	50
511 730	Marron	43x22,5	4,6	3,5	12,5	12,5	24	0,8	50
512 710	Pin	43x22,5	4,6	3,5	12,5	12,5	24	0,8	50
512 730	Hêtre	43x22,5	4,6	3,5	12,5	12,5	24	0,8	50
512 750	Chêne	43x22,5	4,6	3,5	12,5	12,5	24	0,8	50
511 700	Blanc	43x22,5	4,6	3,5	12,5	12,5	24	0,8	500
511 720	Marron	43x22,5	4,6	3,5	12,5	12,5	24	0,8	500

Cotes en mm

3047 | Tac Ecker haut Polypropylène 24x43x43 4 trous fraisés

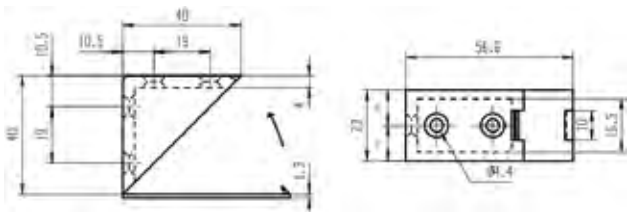

REF.	FINITION	AxB	C	D	E	F	H	Kg 100 p.	P
511 790	Blanc	40x24	4,4	4	19	19	41,3	1	50
511 810	Marron	40x24	4,4	4	19	19	41,3	1	50
512 810	Pin	40x24	4,4	4	19	19	41,3	1	50
512 830	Hêtre	40x24	4,4	4	19	19	41,3	1	50
512 850	Chêne	40x24	4,4	4	19	19	41,3	1	50
511 780	Blanc	40x24	4,4	4	19	19	41,3	1	500
511 800	Marron	40x24	4,4	4	19	19	41,3	1	500

Cotes en mm

3048 | Tac Ecker 3 faces Polypropylène 27x60x54 3 trous fraisés

REF.	FINITION	AxB	C	D	Kg 100 p.	P
511 860	Blanc	49x44	4,5	4	0,7	500
511 870	Blanc	49x44	4,5	4	0,7	50

Cotes en mm

3049 | Tac'Eco Polypropylène 20x20x20 2 trous fraisés

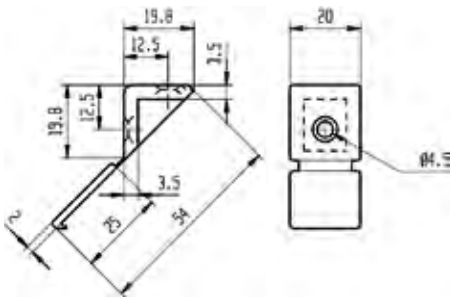

REF.	FINITION	AxB	Ø mm	Kg 100 p.	P
511 950	Blanc	20x20	3,5	0,4	500
511 960	Marron	20x20	3,5	0,4	500

Cotes en mm

3300 | Equerre Polypropylène petit modèle 24x24x16

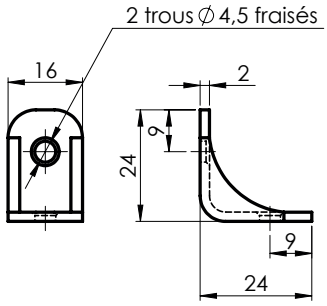

REF.	FINITION	Kg 100 p.	P
512 050	Blanc	0,2	100

Cotes en mm

3310 Equerre Polypropylène double 24x24x36

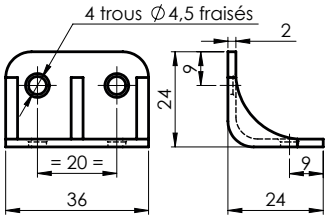

REF.	FINITION	Kg 100 p.	P
512 080	Blanc	0,4	100

Cotes en mm

3320 Equerre Polypropylène haute 40x40x16

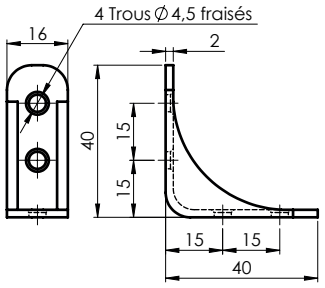

REF.	FINITION	Kg 100 p.	P
512 110	Blanc	0,4	100

Cotes en mm

Système d'assemblage métal et composite blanc A visser, sans entaille

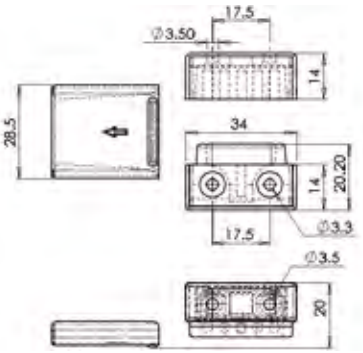

REF.	AxB	Kg 100 p.	P
511 110	34x28,5	2,2	20

Cotes en mm

20.1 EQUERRES ET PATTES D'ASSEMBLAGE

3030 | Patte d'assemblage A.Z. Bout rond

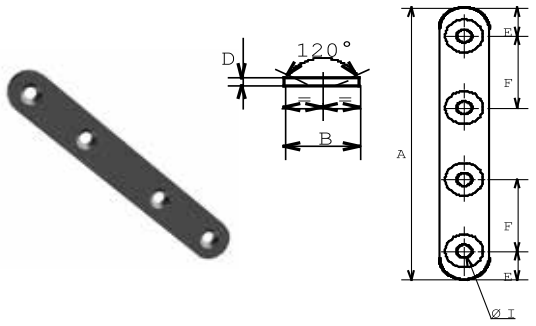

REF.	AxB	D	E	F	I	Kg 100 p.	P
514 030	55x15	2	7,5	12,5	5	1	50
514 050	75x15	2	7,5	18	5	1,6	50
514 070	95x15	2	10	25	4,5	2,1	50
514 090	115x15	2	10	30	4,5	2,6	50
514 110	135x18	2	9	30	5,4	3,5	50
514 130	157x18	2	9	40	5,5	4	50

Cotes en mm

3031 | Equerre de chaise sur chant A.Z. Bout rond

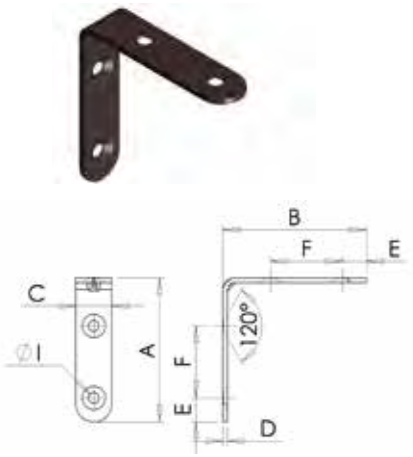

REF.	AxBxC	D	E	F	I	Kg 100 p.	P
514 230	30x30x15	2	7,5	12,5	4,5	1,05	50
514 250	40x40x15	2	7,5	18	4,5	1,6	50
514 270	50x50x15	2	10	25	4,5	2,1	50
514 290	60x60x15	2	10	30	4,5	2,4	50
514 310	70x70x18	2	11,5	28	5	3,4	50
514 330	80x80x18	2	11,5	38	5	4,2	50
514 350	100x100x18	2	14	42	5	5,2	50
514 540	100x100x18	3	14	42	5,8	7,7	50
514 560	120x120x20	3	20	60	6	10,3	50
514 580	140x140x20	3	20	80	6	12,5	25
514 600	160x160x20	3	25	92	6	14,3	25

Cotes en mm

3031 | Equerre de chaise sur chant Inox Bout rond

REF.	AxBxC	D	E	F	I	Kg 100 p.	P
514 400	30x30x15	2	7,5	12,5	4,5	1,2	50
514 420	40x40x15	2	7,5	18	4,5	1,6	50
514 440	50x50x15	2	10	25	4,5	2,1	50
514 460	60x60x15	2	10	30	4,5	2,4	50
514 480	70x70x18	2	11,5	28	5	3,4	50
514 500	80x80x18	2	11,5	38	5	4,15	50
514 210	90x90x18	2	21,5	45	5	4,7	50
514 520	100x100x18	2	14	42	5	5,3	50

Cotes en mm

3032 | Equerre de cadre plate A.Z. Bout rond

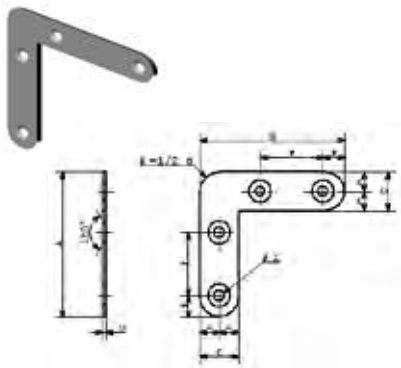

REF.	AxBxC	D	E	F	I	Kg 100 p.	P
514 620	30x30x10	1,2	5	13	3,8	0,5	50
514 630	40x40x10	1,2	6	19	3,8	0,6	50
514 650	50x50x10	1,2	6	29	3,6	0,78	50
514 670	60x60x16	1,5	9	26	4,5	1,75	50
514 690	80x80x16	2	9	46	4,5	3,4	50
514 710	100x100x16	2	10	65	4,5	4,4	50

Cotes en mm

3032 | Equerre de cadre cambrée **Finition acier zingué**

Equerre gauche

Equerre droite

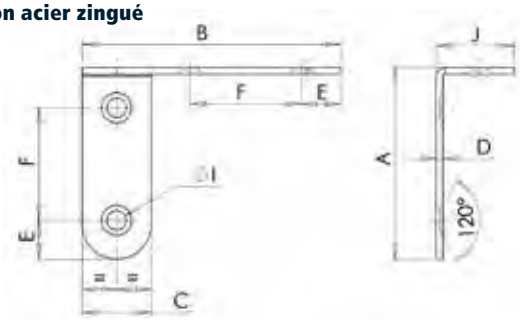

REF.	DÉSIGNATION	AxB	C	D	E	F	I	J	Kg 100 p.	P
675 040	Droite	40x30	**10**	1,2	6	19	3,8	12	0,6	50
675 041	Gauche	40x30	**10**	1,2	6	19	3,8	12	0,6	50
517 770	Droite	60x45	**16**	1,5	9	26	4,5	18	1,8	50
517 780	Gauche	60x45	**16**	1,5	9	26	4,5	18	1,8	50
675 080	Gauche	80x65	**16**	2	10	46	4,5	19	3,4	50
675 081	Gauche	80x65	**16**	2	10	46	4,5	19	3,4	50

Cotes en mm

3041 | Equerre de chaise A.Z. **Bout carré**

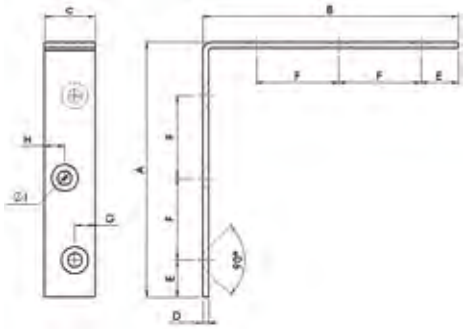

REF.	AxBxC	D	E	F	G	H	I	Kg 100 p.	P
515 160	26,5x26,5x15	2	6,8	11,2	6	6	3,6	1,2	50
515 200	43x43x15	2	11,5	20	9	9	4	1,9	50
515 220	53x53x15	2	9,5	26,2	6	6	5	2,3	50
515 240	64x64x18 2	2	13	29,5	7,5	7,5	6	3,4	50
515 260	77x77x18,5	2	14	41	11	11	6	5,2	50
515 280	100x100x20	2,5	14,5	32,25	8	8	5,5	7	50

Cotes en mm

3028 | Taquet de lit A.Z.

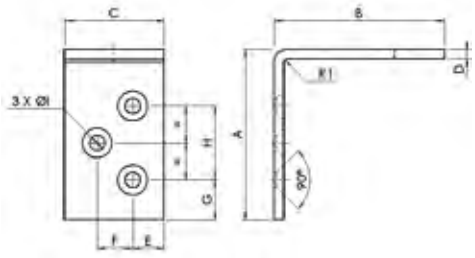

REF.	AxBxC	D	E	F	G	H	I	Kg 100 p.	P
517 110	60x60x35	3,5	11	13	14	26	5,4	12	50

Cotes en mm

20.1 EQUERRES ET PATTES D'ASSEMBLAGE

3013 | Equerre à visser

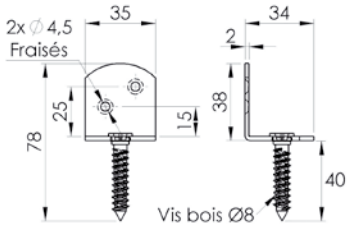

REF.	DÉSIGNATION	AUTRE	FINITION	Kg 100 p.	P
677800	En vrac	Etiquetté	A.Z	5	10
677803	En vrac	Etiquetté	A.Z NOIR	5	10

Cotes en mm

3011 | Equerre de fenêtre bout carré / A.Z

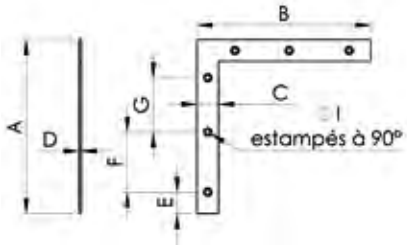

REF.	AxB	C	D	E	F	G	ØI	Kg 100 p.	P
676120	120x120	18	2	22,5	60	/	5	6,1	10
676140	140x140	18	2	43	59	/	5	7,2	10
676160	160x160	20	2	20	55	50	5	9,2	10
676190	190x190	22	2	33	60	69	5	12,2	10
676220	220x220	22	2	10,5	49,5	60x2	5	14,1	10
677022	220x220	30	4	15	62	65x2	8	37,2	10

Cotes en mm

3034 | Equerre de fixation à plat sur chant

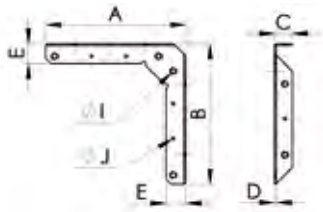

REF.	FINITION	AxBxC	D	E	ØI	ØJ	Kg 100 p.	P
677812	A.Z	121x121x22	2	22	6	3	13,5	10
677912	A.Z NOIR	121x121x22	2	22	6	3	13,5	10
677816	A.Z	160x160x21,5	2	23	6	3	17,9	10
677916	A.Z NOIR	160x160x21,5	2	23	6	3	17,9	10
677820	A.Z	200x200x22	2	22	6	3	23,5	10
677920	A.Z NOIR	200x200x22	2	22	6	3	23,5	10

Cotes en mm

3010 | Equerre de chaise hyper renforcée sur chant bout rond / A.Z

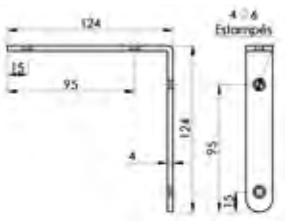

REF.	AxB	C	D	E	F	ØI	Kg 100 p.	P
675120	120x120	20	4	15	80	6	15	10
675140	140x140	20	4	15	80	6	17	10
675160	160x160	20	4	15	120	6	20	10

Cotes en mm

8040 Patte fiche droite / A.Z

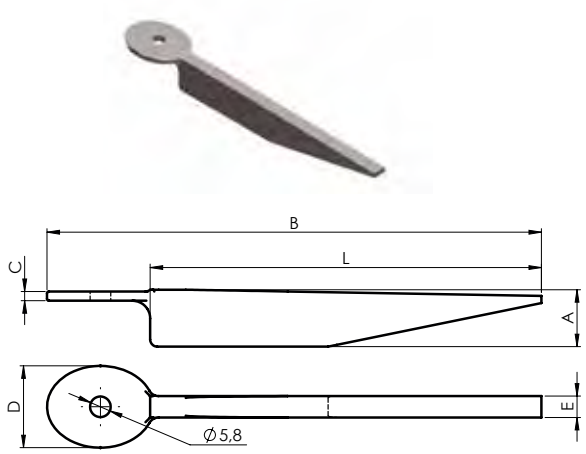

REF.	A	B	C	D	E	L	Kg 100 p.	P
720808	16	105	2,6	21	5	80	4	10
720810	16	139	2,6	23	6	110	7,1	10
720840	17,5	169	3,5	24,5	6	140	10,5	10
720890	24,5	225	3,5	25	6	190	18,5	10

Cotes en mm

8041 Patte fiche coudée / A.Z

REF.	A	B	ØC	D	E	H	L	Kg 100 p.	P
721808	37	85	3	22	6	16	80	4	10
721810	41	113	3	24	6	16	110	7	10
721840	43	148	3	29	6	18	140	10	10
721890	59	200	3,5	35	6	25	190	16	10

Cotes en mm

8042 Patte à scellement Tête ronde / A.Z

REF.	A	E	Kg 100 p.	P
725108	80	2,5	3,7	40
725109	90	2,5	4,1	40
725110	110	2,5	5	40
725125	120	2,5	5,5	40
725140	140	2,5	6,4	40
725160	160	2,5	7,3	40
725190	190	2,5	8,7	40
755220	220	3	12	40

Cotes en mm

8043 | Fixation de rampe à vis / A.Z

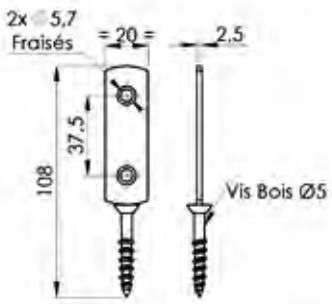

REF.	AUTRE	Kg 100 p.	P
633801	Carte de 2 pièces	6	5

Cotes en mm

8044 | Support de main courante / A.Z

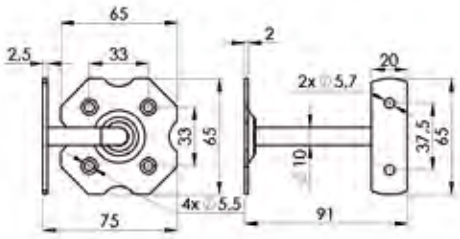

REF.	Kg 100 p.	P
633804	14,4	5

Cotes en mm

8044 | Support de main courante réglable / A.Z

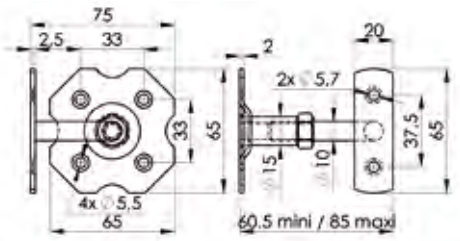

REF.	Kg 100 p.	P
633806	17	5

Cotes en mm

8044 | Support de main courante droite / A.Z

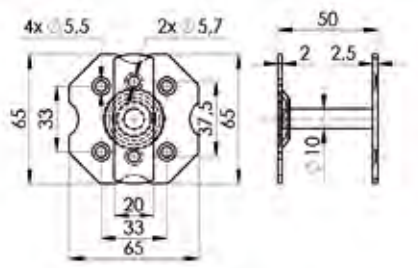

REF.	Kg 100 p.	P
633808	11	5

Cotes en mm

Support poteau à planter / A.Z noir

REF.	DÉSIGNATION	A	Kg 100 p.	P
687110	Support de poteau de 70x70	70	109	270
687130	Support de poteau de 90x90	90	122	168

Cotes en mm

Support poteau platine / A.Z noir

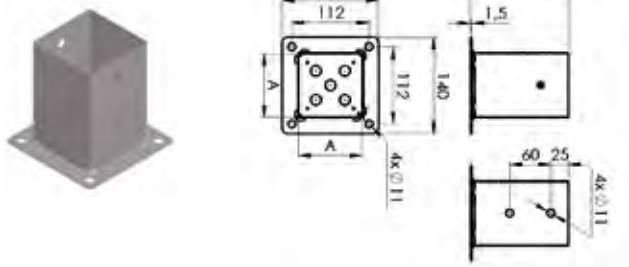

REF.	DÉSIGNATION	A	Kg 100 p.	P
687210	Support de poteau de 70x70	70	70	210
687230	Support de poteau de 90x90	90	83	144

Cotes en mm

Chapeaux de poteau / A.Z noir

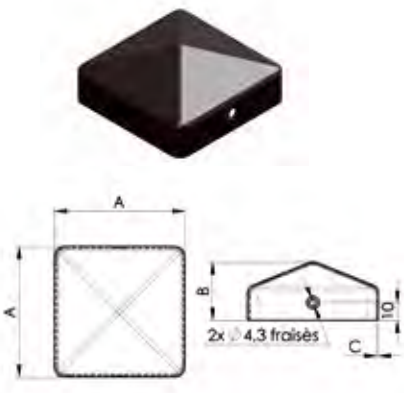

REF.	DÉSIGNATION	AUTRE	A	B	C	Kg 100 p.	P
687115	Chapeaux de poteaux 70x70	Lot de 2 chapeaux	74	33,5	1	17	1
687125	Chapeaux de poteaux 90x90	Lot de 2 chapeaux	94	37	1	24	1

Cotes en mm

3050 Console emboutie A.E.

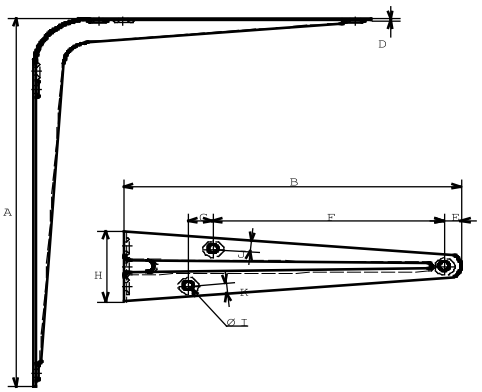

REF.	FINITION	AxB	D	E	F	G	H	I	J	K	Kg 100 p.	P
524 050	Gris	100x75	1	6	50	4	31	4,2	5,5	5,5	3,4	20
524 070	Gris	125x100	1	6,5	68	6	30,5	3,5	5	5	5	20
524 090	Gris	150x125	1	6,5	85	10	35	3,5	6	6	6,6	20
524 110	Gris	200x150	1	7	104	9	39,5	4,5	6,5	6,5	9,6	20
524 130	Gris	250x200	1	8	145	10	44	4,5	8,5	8,5	15	20
524 150	Gris	300x250	1	8	190	9	51,5	4,5	9	9	22	20
524 170	Gris	350x300	1,2	8,5	241	9	48	5	7,5	7,5	27	20
524 190	Gris	400x350	1,2	9	276	11	59	4,5	11	11	35	20

Cotes en mm

REF.	FINITION	AxB	D	E	F	G	H	I	J	K	Kg 100 p.	P
524 430	Blanc	100x75	1	6	50	4	31	4,2	5,5	5,5	3,4	20
524 450	Blanc	125x100	1	6,5	68	6	30,5	3,5	5	5	5	20
524 470	Blanc	150x125	1	6,5	85	10	35	3,5	6	6	6,6	20
524 490	Blanc	200x150	1	7	104	9	39,5	4,5	6,5	6,5	9,6	20
524 510	Blanc	250x200	1	8	145	10	44	4,5	8,5	8,5	15	20
524 530	Blanc	300x250	1	8	190	9	51,5	4,5	9	9	22	20
524 550	Blanc	350x300	1,2	8,5	241	9	48	5	7,5	7,5	27	20
524 570	Blanc	400x350	1,2	9	276	11	59	4,5	11	11	35	20

Cotes en mm

3060 Console décor A.E. blanc

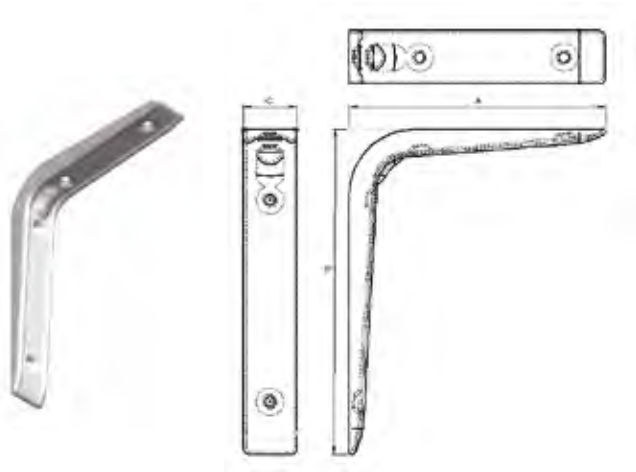

REF.	AxB	C	Kg 100 p.	P
524 870	125x150	24	8,5	12
524 890	150x200	27	11,5	12
524 910	200x250	30	18,5	12
524 930	250x300	33	29,5	12

Cotes en mm

3070 Console forte A.Z. / A.E. blanc non soudée

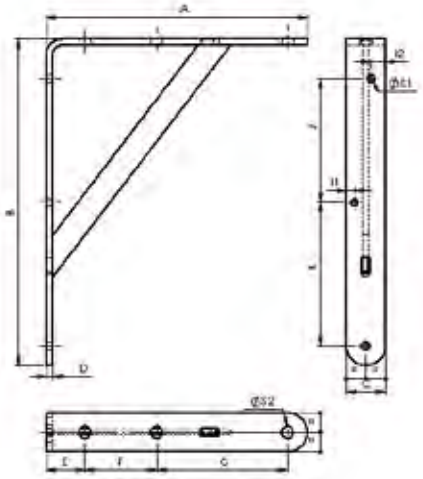

REF.	FINITION	AxB	C	D	E	F	G	H	I1	I2	J	K	S1	S2	Charge admissible	Kg 100 p.	P
525 100	A.Z	200x250	30	4,6	29,4	55,1	100,5	30	6,3	10,8	95	110	5,8	8,8	85 kg	57,8	10
525 110		200x300	30	4,6	29,4	55,1	100,5	30	6,3	10,8	95	160	5,8	8,8	75 kg	65,8	10
525 120		250x400	30	4,6	29,4	55,1	150,5	30	6,3	10,8	95	260	5,8	8,8	70 kg	89,3	10
525 130		330x500	30	4,6	29,4	55,1	230,5	30	6,3	10,8	95	360	5,8	8,8	55 kg	116	10
525 200	EPOXY BLANC	200x250	30	4,6	29,4	55,1	100,5	30	6,3	10,8	95	110	5,8	8,8	85 kg	57,8	10
525 210		200x300	30	4,6	29,4	55,1	100,5	30	6,3	10,8	95	160	5,8	8,8	75 kg	65,8	10
525 220		250x400	30	4,6	29,4	55,1	150,5	30	6,3	10,8	95	260	5,8	8,8	70 kg	89,3	10
525 230		330x500	30	4,6	29,4	55,1	230,5	30	6,3	10,8	95	360	5,8	8,8	55 kg	116	10

Cotes en mm

3071 Equerre de bâtiment symétrique soudée d'un coté

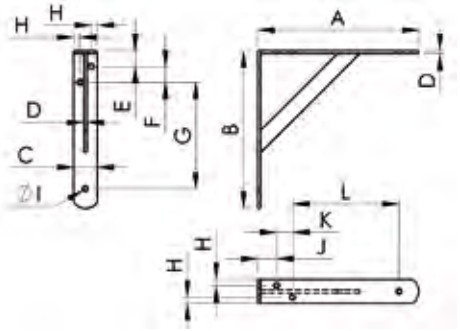

REF.	DÉSIGNATION	FINITION	AxB	C	D	E	F	G	H	ØI	J	K	L	Kg 100 p.	
677825	200x200mm	A.Z	204x200	30	4	20	20	135	7,5	7	24	20	135	46	1
677925	200x200mm	A.Z NOIR	204x200	30	4	20	20	135	7,5	7	24	20	135	46	1
677830	300x300mm	A.Z	305x300	40	4	20	70	170	9,5	8,5	25	70	170	126	1
677930	300x300mm	A.Z NOIR	305x300	40	4	20	70	170	9,5	8,5	25	70	170	126	1
677840	400x400mm	A.Z	405x400	40	4	20	70	270	9,5	8,5	25	70	270	176	1
677940	400x400mm	A.Z NOIR	405x400	40	4	20	70	270	9,5	8,5	25	70	270	176	1
677850	500x500mm	A.Z	504x500	40	4	20	70	370	9,5	8,5	25	70	370	226	1

Cotes en mm

3071 Equerre de bâtiment asymétrique soudée d'un coté / A.Z noir

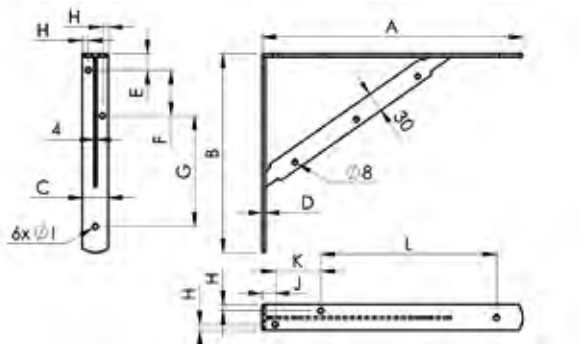

REF.	DÉSIGNATION	FINITION	AxB	C	D	E	F	G	H	ØI	J	K	L	Kg 100 p.	
677923	Equerre 200x300mm	A.Z NOIR	300x205	40	4	25	70	70	9,5	8,5	20	70	170	93	1
677934	Equerre 300x400mm	A.Z NOIR	400x305	40	4	25	70	170	9,5	8,5	20	70	270	138	1
677945	Equerre 400x500mm	A.Z NOIR	500x405	40	4	25	70	270	9,5	8,5	20	70	370	177	1

Cotes en mm

7480 | Huit de bureau A.Z.

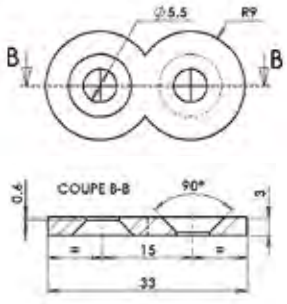

REF.	AxB	Kg 100 p.	P
513 810	33x18	1,1	100

Cotes en mm

7401 | Attache universelle A.Z.

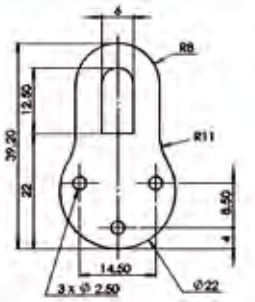

REF.	AxB	Kg 100 p.	P
513 910	39,2x22	0,6	200

Cotes en mm

7403 | 7404 | Attache universelle A.Z.

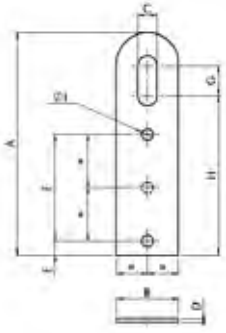

REF.	AxB	C	D	E	F	G	H	I	Kg 100 p.	P
513 930	60x20	7,5	1	7	18	10,5	39	3,5	0,8	200
513 950	90x25	8	1,5	8	43	12	46,5	4,5	2,4	200

Cotes en mm

Patte à glace

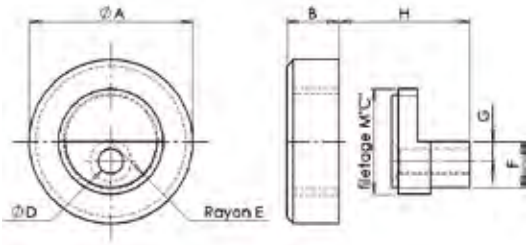

REF.	FINITION	AxB	C	D	E	F	G	H	Kg 100 p.	P
552 010	Chromé Ø 17	17x8	14	4	7	10	3	4	1,5	20
552 110	Chromé Ø 20	20x8	14	4	7	10	3	4	2	20
552 130	Poli Ø 20	20x8	14	4	7	10	3	4	2	20
552 210	Chromé Ø 25	25x8	16	3,8	7	7	3	5	3	20

Cotes en mm

8010-8011-8012 Coins de valise

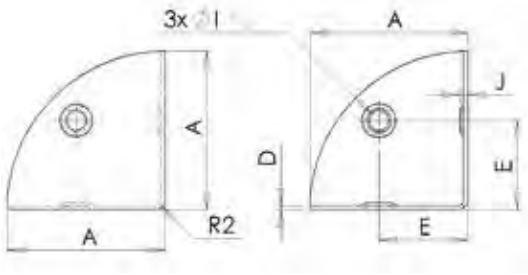

REF.	DÉSIGNATION	FINITION	A	D	E	ØI	J	Kg 100 p.	P
592110	Coins de valise de 32	A.N	32	0,8	18	4	1,5	1,4	100
592030	Coins de valise de 38	A.D	38	0,8	20	4	1,5	2	100
592130		A.N							
592150	Coins de valise de 44	A.N	43,5	0,8	25	4	1,5	2,7	100

Cotes en mm

7550 Compas à genouillère avec équerre et plaquette

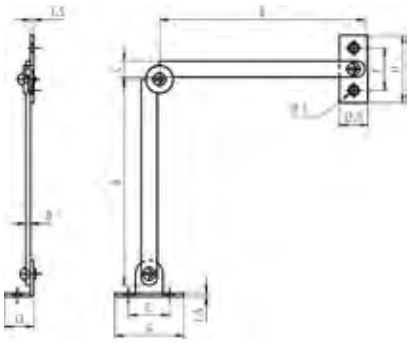

A = 175

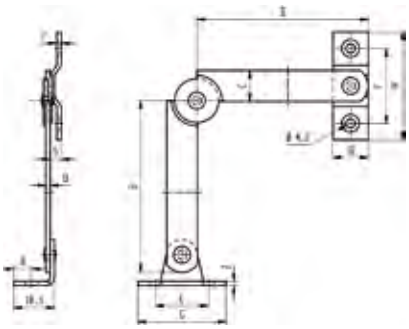

A = 200, 250 ou 300

Finition A.N.

REF.	DESIGNATION	A	B	C	D	E	F	G	H	I	Kg 100 p.	P
531 100	Droite	175	90	7	2	18	18,5	30	29,5	4,2	3,4	12
531 120	Gauche	175	90	7	2	18	18,5	30	29,5	4,2	3,4	12
531 140	Droite	200	110	14	2	24	34	40	49	4,2	8,1	12
531 160	Gauche	200	110	14	2	24	34	40	49	4,2	8,1	12
531 180	Droite	250	133	14	2	24	34	40	49	4,2	9,2	12
531 200	Gauche	250	133	14	2	24	34	40	49	4,2	9,2	12

Cotes en mm / A ≃ 2xB

7550 Compas à genouillère sans équerre ni plaquette

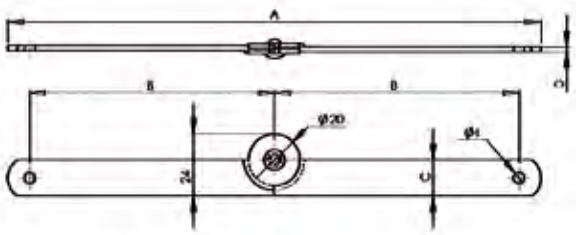

Finition A.D.

REF.	A	B	C	D	Ø I	Kg 100 p.	P
531 520	216	100	14	2	4,2	12	12
531 540	266	125	14	2	4,2	12	12

Cotes en mm / A ≃ 2xB

Finition A.Z.

REF.	A	B	C	D	Ø I	Kg 100 p.	P
531 630	266	125	14	2	4,2	12	12

Cotes en mm / A ≃ 2xB

21.1 COMPAS

7554 Compas d'arrêt avec équerre et plaquette A.Z.

Compas droit représenté

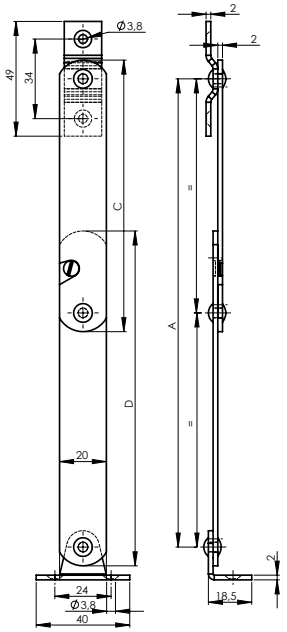

REF.	DESIGNATION	A	B	C	D	E	I	Kg 100 p.	P
531 680	Droite	200	100	20	2	143	3,8	11	12
531 700	Gauche	200	100	20	2	143	3,8	11	12
531 720	Droite	250	125	20	2	168	3,8	12	12
531 740	Gauche	250	125	20	2	168	3,8	12	12
531 760	Droite	300	150	20	2	193	3,8	13,3	12
531 780	Gauche	300	150	20	2	193	3,8	13,3	12
531 800	Droite	350	175	20	2	218	3,8	15	12
531 820	Gauche	350	175	20	2	218	3,8	15	12
531 840	Droite	400	200	20	2	243	3,8	16,5	12
531 860	Gauche	400	200	20	2	243	3,8	16,5	12

Cotes en mm / A ≃ 2xB

7554 Compas d'arrêt sans équerre ni plaquette A.Z.

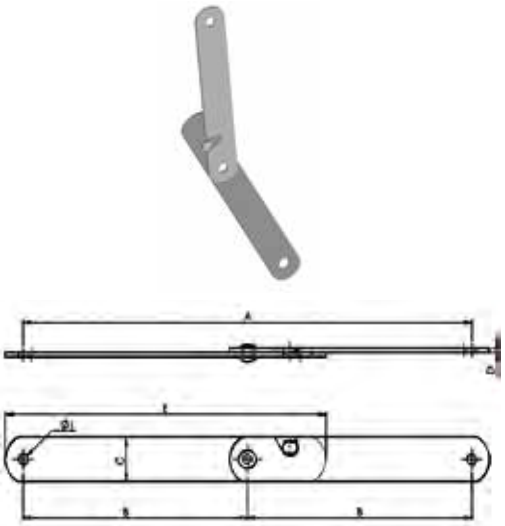

REF.	DESIGNATION	A	B	C	D	E	I	Kg 100 p.	P
531 870	Droite	200	100	20	2	143	4,2	7,7	12
531 880	Gauche	200	100	20	2	143	4,2	7,7	12
531 890	Droite	250	125	20	2	168	4,2	9,3	12
531 900	Gauche	250	125	20	2	168	4,2	9,3	12
531 910	Droite	300	150	20	2	193	4,2	10,8	12
531 920	Gauche	300	150	20	2	193	4,2	10,8	12

Cotes en mm / A ≃ 2xB

Compas à frein pour relevant A.N.

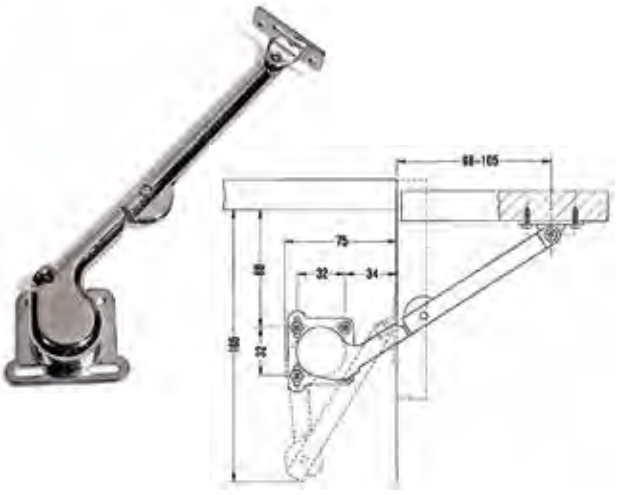

REF.	DESIGNATION	DIMENSION	E	F	Kg 100 p.	P
531 050	Droite	185	32	32	2,34	20
531 070	Gauche	185	32	32	2,34	20

Cotes en mm

21.2 COULISSEAUX

7570 | 7573 | 7579 | Coulisseau à équerre & glissière

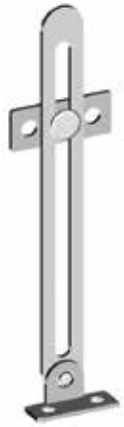

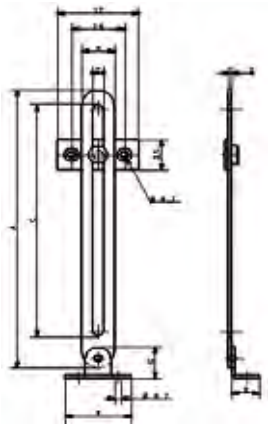

MODÈLE 7570 - 7573

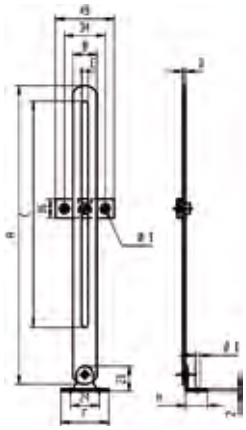

MODÈLE 7579

REF.	MODELE	FINITION	AxB	C	D	E	F	G	H	I	Kg 100 p.	P
532 140	7 570	A.N.	140x15	117	1,5	5	30	16	12,5	4,2	3,2	25
532 330	7 570	A.L.	140x15	117	1,5	5	30	16	12,5	4,2	3,2	25
532 160	7 573	A.N.	200x17	155	2	5,4	40	21	18,5	4,2	6,1	25
532 200	7 579	A.N.	300x20	245	2	5,4	40	21	18,5	3,8	9,8	25

Cotes en mm

7580 | Coulisseau à équerre sans glissière A.Z.

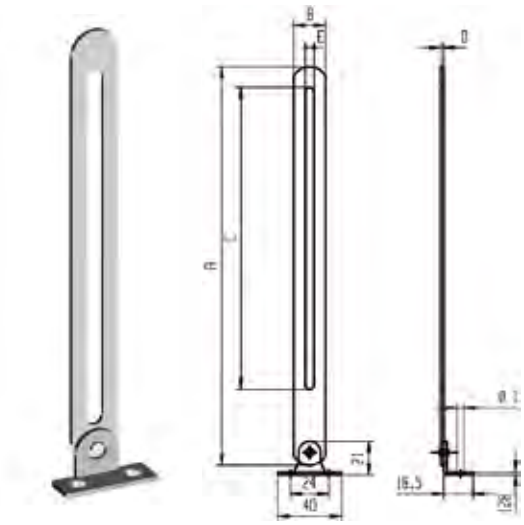

REF.	AxB	C	D	E	I	Kg 100 p.	P
532 860	300x20	245	2	5,4	3,8	9,5	25

Cotes en mm

7586 Accessoire de serrage progressif à vis sur équerre Pour coulisseau

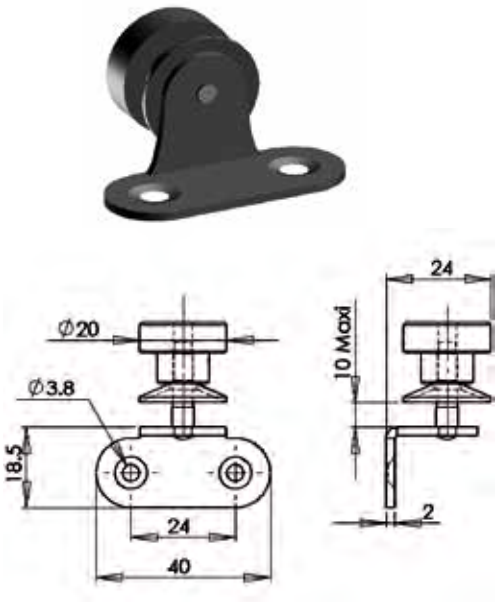

REF.	FINITION	AxB	D	I	Kg 100 p.	P
533 040	A.N.	40x38	2	3,8	4,3	25
533 060	Acier laitonné	40x38	2	3,8	4,3	25
533 080	A.Z.	40X38	2	3,8	4,3	25

Cotes en mm

POIGNÉES et BOUTONS
HANDLES & KNOBS

7370 | Poignée creuse emboutie A.N.

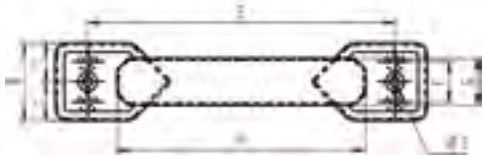

REF.	AxB	C	D	E	F	G	H	I	J	Kg 100 p.	P
732 000	**80x19**	18	0,4	66		11	56	3,2	6	0,8	50
732 010	**100x22**	21	0,4	83		13	68	3,2	8	1,3	50
732 020	**120x25**	27	0,5	99		15	80	3,2	10	1,9	50
732 030	**140x28**	32	0,5	121	13	17	104	3,2	12	2,6	50
732 040	**160x30**	36	0,6	140	14	17	118	3,2	12	3,7	50

Cotes en mm

7372 | Poignée de caisse A.Z.

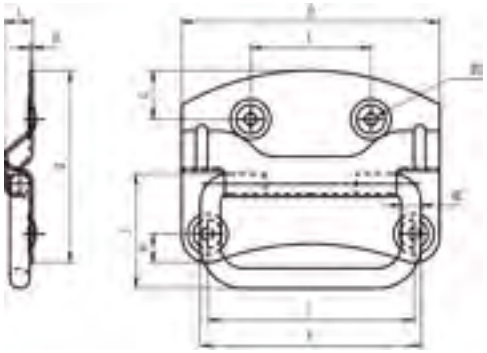

REF.	AxB	C	D	E	F	G	H	I	J	K	L	Kg 100 p.	P
733 000	**90x67**	6,5	0,9	42	72	17	10	4,2	40	77	10	9,4	25
733 010	**110x84**	8	1	56	83	25	13	4,8	53	99	13	15,3	20

Cotes en mm

7350-7351-7352 | Poignée à arrêt platine emboutie

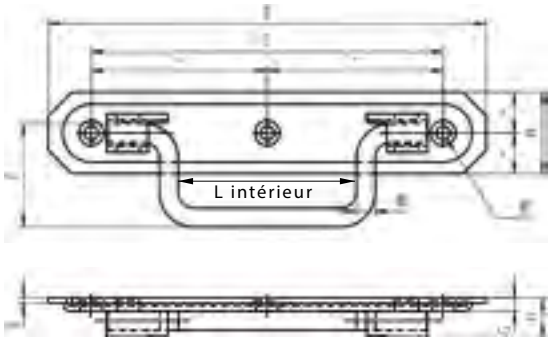

REF.	FINITION	AxB	LARGEUR INTÉRIEUR	C(øfil)	D	E	F	G	H	I	Kg 100 p.	P
733 030	A.Z	140x26	57	6	1,5	112,5	33	3,5	12,5	4,5	8,4	25
733 040	A.Z	160x30	72	7	1,5	130	41	4	14	5	10,5	25
733 050	Inox 18/9	160x30	72	7	1,5	130	41	4	14	5	10,5	25
733 060	A.Z	190x36	89	8	2,5	154	45	6	16	5	14	25
733 070	Inox 18/9	190x36	89	8	2,5	154	45	6	16	5	14	25

Cotes en mm

7353 | Poignée pour caisse à munitions Largeur 90mm Fil Ø 6mm - largeur int. 78mm / éléments disjoints platine-fil

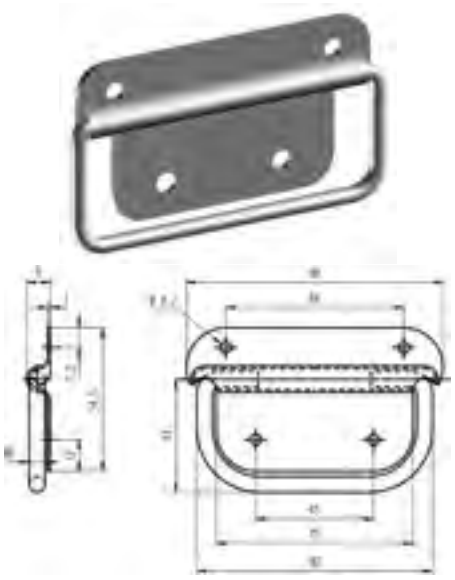

REF.	DESIGNATION	FINITION	Kg 100 p.	P
733110	Platine Fil	A.Z. Percé	8	50

Cotes en mm

7354 | Poignée pour caisse à munitions Largeur 120 mm - Eléments disjoints platine-fil Fil Ø 8 mm - largeur int. 100 mm

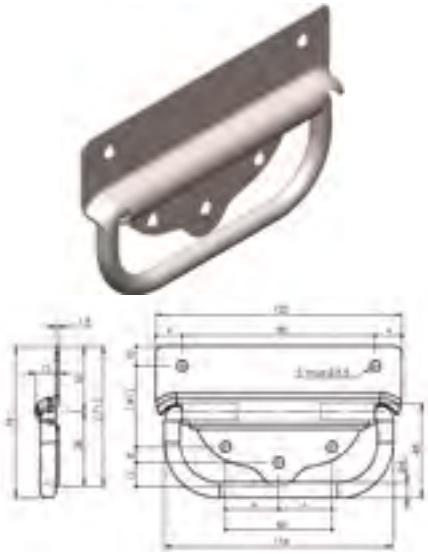

REF.	DESIGNATION	FINITION	Kg 100 p.	P
733210	Platine Fil	A.Z. percé	18	25
733250	Platine Fil	A.D. non percé	18	25

Cotes en mm

7357 | Poignée à ressort modèle standard A.Z. Fil Ø 6,9mm - largeur int. 96mm

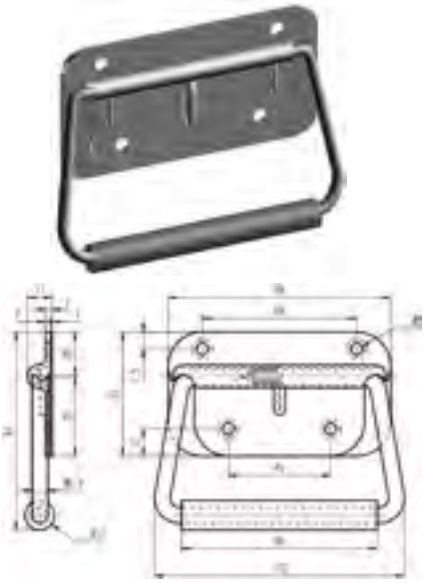

REF.	Kg 100 p.	P
733 500	21,5	25

Cotes en mm

7358 Poignée à ressort A.Z. modèle RENFORCE Fil Ø 6,9mm - largeur int. 114mm

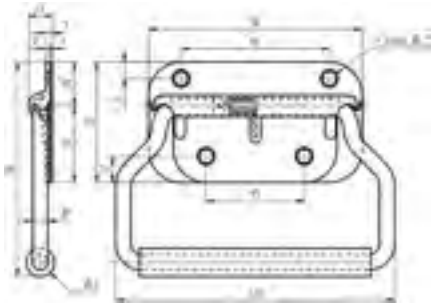

REF.	Kg 100 p.	P
733 510	22,5	25

Cotes en mm

7325 Poignée emboutie

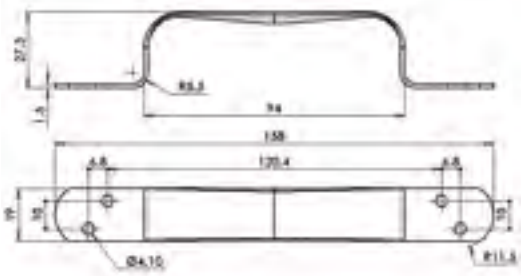

REF.	FINITION	Kg 100 p.	P
730 300	A.Z.	4	25
730 310	Inox	4,1	25

Cotes en mm

7310 Poignée à visser composite

REF.	FINITION	Kg 100 p.	P
795540	Noir	3,8	10

Cotes en mm

Poignée contemporaine Zamac éllipse Golf

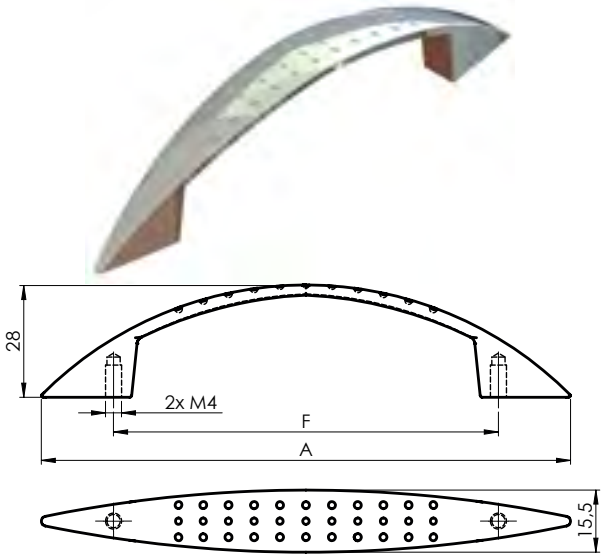

REF.	FINITION	A	F	Kg 100 p.	P
740 360	Nickelé satiné	164	128	4,9	25

Cotes en mm

Poignée contemporaine fil éllipse

REF.	DIMENSION	C	F	G	Kg 100 p.	P
740 440	124x23	23	96	127	3,6	25

Cotes en mm

Poignée contemporaine rectangulaire courbée zamac

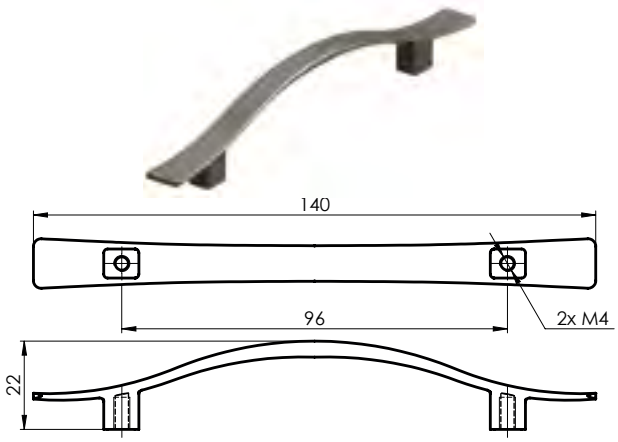

REF.	FINITION	Kg 100 p.	P
740 470	Nickelé satiné	3,7	25

Cotes en mm

7345 Poignée coquille emboutie A.N.

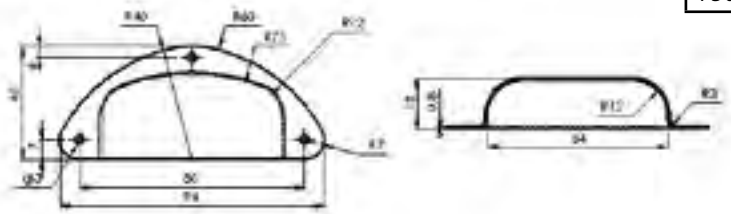

REF.	AxB	Kg 100 p.	P
730 100	94x29	2,4	50

Poignée moderne Zamac

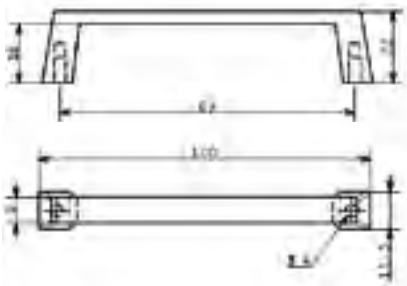

REF.	AxB	FINITION	Kg 100 p.	P
730 130	100x22	Chromé	4,2	25

Cotes en mm

Poignée fil Zamac chromé

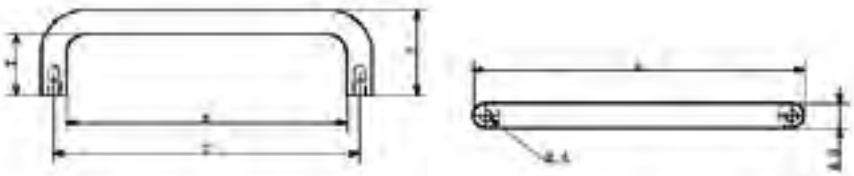

REF.	ENTRAXE	A	B	C	F	H	I	Kg 100 p.	P
740 220	96mm	104	88	96	8	28	20	8,5	24

Cotes en mm

Poignée Bretonne laiton massif

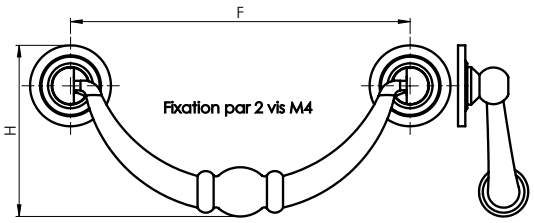

REF.	FINITION	F	H	Kg 100 p.	P
750 180	Poli	82	40	5,1	25
750 230	Poli	102	52	8	25

Cotes en mm

Bouton convexe zamac chromé Ø40

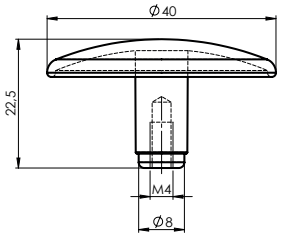

REF.	Kg 100 p.	P
710 210	2,9	25

Cotes en mm

Bouton bois pin brut

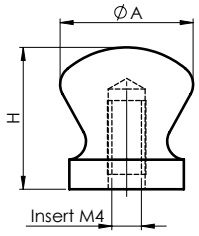

REF.	A	H	Kg 100 p.	P
720 900	Ø 18	19	1,3	25
720 910	Ø 30	32	2,15	25
720 920	Ø 40	35.5	3,7	25

Cotes en mm

Bouton bois hêtre brut Insert métal

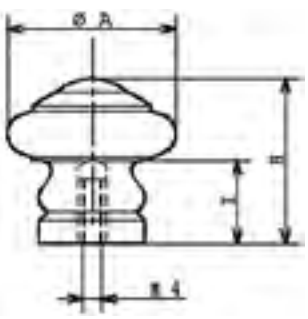

REF.	DIMENSION	H	I	Kg 100 p.	P
721 040	Ø 40 mm	36	18	2,2	25

Cotes en mm

7545 Entrée de serrure

REF.	FINITION	Kg 100 p.	P
770 090	Acier nickelé	2,5	200

Cotes en mm

Entrée rustique Zamac

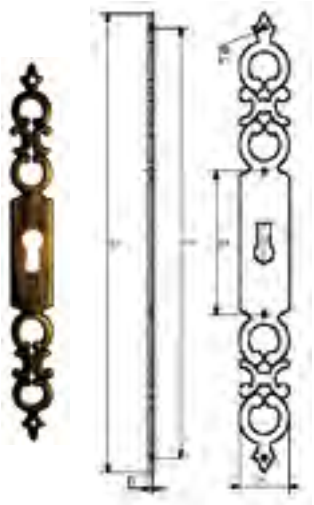

REF.	FINITION	A	B	C	E	G	H	Kg 100 p.	P
770 170	Bronzé	185	2,3	2,2	172	56	21	3	24

Cotes en mm

Entrée de serrure Bretonne laiton massif

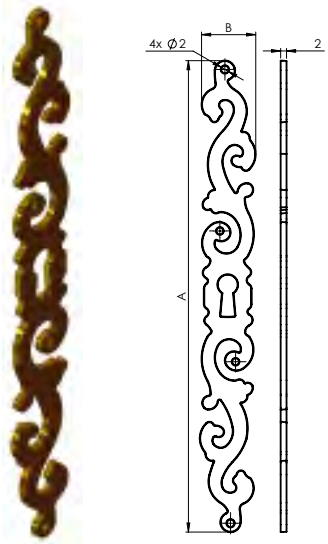

REF.	DÉSIGNATION	FINITION	A	B	Kg 100 p.	P
770 285	Gauche	Bronzé	180	20	3,4	24
770 205	Gauche	Poli	180	20	3,4	24

Cotes en mm

INDEX - CONDITIONS GÉNÉRALES DE VENTE

INDEX - GENERAL CONDITIONS OF SALE

INDEX ALPHABÉTIQUE

Accessoire de serrage progressif à vis sur équerre pour coulisseau 214
Agrafe picarde coudée 77
Aimant de placard - Loc'Accord 181
Aimant de placard «BM» 183
Aimant de placard «BM» P.P. 183
Aimant de placard «FA» 186
Aimant de placard «LS» à encastrer 185
Aimant de placard «LS» P.A.66 à encastrer 185
Aimant de placard «LS» P.S. Choc 180
Aimant de placard «UNIC» 182
Aimant de placard «UNIC» à clipse 182
Aimant de placard à pression 184
Aimant de placard à pression double 184
Aimant de placard d'angle «FA» 183
Anneau d'écurie à écrou 72
Anneau d'écurie à sceller 73
Anneau d'écurie à vis 72
Anneau de dalle pour dalle à sceller 73
Anneau de dalle sur platine 73
Anneau seul 72
Arrêt à bascule aluminium et composite 101
Arrêt aluminium automatique 80
Arrêt de grille à sceller 102
Arrêt de grille fonte à sceller 102
Arrêt de grille mural à visser 102
Arrêt de persienne 82
Arrêt de porte aluminum 78
Arrêt de porte ou de volet à sceller 82
Arrêt de porte ou de volet à vis bois 82
Arrêt de porte ou de volet coudé 1 trou 83
Arrêt de porte ou de volet coudé 2 trous 82
Arrêt marseillais à sceller 80
Arrêt marseillais à tige filetée 81
Arrêt marseillais à vis bois 80
Arrêt marseillais sur platine 80
Arrêt tête bergère à sceller 81
Arrêt tête bergère à vis bois 81
Attache d'angle réversible 209
Attache universelle 209
Axe pour paumelle réversible 43
Axes avec clips de fixation 61
Bague 43
Bague d'arrêt 46
Bande magnétique 180
Barre anti-effraction 93
Barre anti-effraction à glissière 92,93
Barre anti-effraction carré 94
Barre anti-effraction pour porte de garage 97
Barreau enclenchable pour cornière nervurée 159
BarVolet VR pour volet roulant 92
BlocBoy 78
BlocPortail composite pour vantaux non motorisé 100
BlocVolet 78
Bloqueur de manivelle «design» 90
Bloqueur de manivelle standard 90
Bouchon composite Ø7 mm pour paumelles réversibles 18
Boulon M5 A.Z 156
Boulon M6 A.Z 156
Boulon M8 A.Z 156
Boulon TRCC 55
Bouton bois hêtre brut 221
Bouton bois pin brut 221
Bouton convexe zamac chromé 221
Butée d'arrêt marseillais réglable 81
Butée de porte à visser 77
Butée universelle polyamide 89
Butoir de portail à visser 104
Butoir magnétique composite 100
Cache écrou 3 pointes 147
Cassette à souder pour huisserie métal «Paumelle universelle» 27
Chapeaux de poteau 205
Charnière « Américaine » à noeud roulé 116
Charnière 4 pans 124
Charnière à congés 122
Charnière à dégonder 123
Charnière à noeud roulée 113
Charnière à plaquer 90° 125,126
Charnière abattant 118
Charnière capot double feuille 132
Charnière carrée à noeud roulé 111,112
Charnière carrée à noeud roulé inox percée fraisée 112
Charnière carrée forte double feuille «Havraise» 114
Charnière carrée forte double feuille «Bordelaise» 114
Charnière d'équerre débrochable 116
Charnière de caisse 120
Charnière de coffre à noeud roulé 120
Charnière de paravent à noeud roulé 119
Charnière de table double feuille 117
Charnière de table simple feuille 117
Charnière double axe composite 122
Charnière façon canne double feuille 120
Charnière festonnée à noeud roulé 117
Charnière forte à noeud roulé 115
Charnière forte à noeud roulé inox / gros noeud 115
Charnière piano à noeud roulé 127
Charnière piano à noeud roulé A.L. 126
Charnière piano à noeud roulé A.L. percée fraisée 128
Charnière piano à noeud roulé A.N. percée fraisée 127
Charnière piano à noeud roulé inox percée fraisée 126,129
Charnière piano à noeud roulé laiton 128
Charnière piano à noeud roulé laiton axe laiton percée fraisée 129
Charnière piano forte noeud roulé inox non percée non polie 130,131
Charnière piano forte noeud roulé non percée 131
Charnière pour coulisse de lit à noeud roulé 121
Charnière rectangulaire à noeud roulé percée fraisée 109
Charnière rectangulaire à noeud roulé A.L. percée fraisée 109
Charnière rectangulaire à noeud roulé inox percée fraisée 110
Charnière rectangulaire à noeud roulé laiton percée fraisée 110
Charnière rectangulaire à noeud roulé non percée 108
Charnière rectangulaire à noeud roulé percée fraisée 108
Charnière rectangulaire forte double feuille «Havraise» 114
Charnière rectangulaire forte double feuille «Bordelaise» 113
Charnière ronde débrochable 124
Charnière universelle à noeud roulé 118
Clé de réglage «Paumelle universelle» 24
Coins de valise 210
Compas à frein 212
Compas à genouillère 211
Compas d'arrêt 212
Console décor 207
Console double 150
Console emboutie 206
Console forte 207
Console simple entraxe 50 148

Contre-plaque aluminium 88
Cornière anti-effraction pour porte d'entrée 97
Coulisse seule 70
Coulisseau à équerre & glissière 213
Coulisseau à équerre sans glissière 213
Couplet théâtre 119
Crampon de serrure 69
Crapaudine à sceller 103
Crapaudine pivot haut à sceller 103
Crapaudine pivot haut sur platine à visser 103
Crémaillère ACCORD à encastrer 134
Crémaillère ACCORD à visser 134
Crémaillère acier à visser 135,136
Crémaillère aluminium à encastrer 137
Crémaillère auminium à visser 137
Crémaillère double entraxe 32 149
Crémaillère double entraxe 50 150
Crémaillère pour crochet 84
Crémaillère simple entraxe 50 148
Crochet à crémaillère avec crémaillère à poignée 84
Crochet contrevent avec piton 84
Crochet d'armoire 189
Crochet de gymnase à écrou 73
Crochet de gymnase à vis bois 74
Crochet de vissage 46
Crochet multifonctions «crochet de hamac» sur platine 74
Crochet pour bâche 74
Crochet pour fermeture 176
Crochet pour fermeture à levier 175,176,177
Cuvette à vis laiton nickelé 147
Douille crantée 138
Douille lisse 138
Douille magnétique 185
Easy paumelle composite 14,15
Embase métallique 158
Embout coiffant caoutchouc noir 146
Enrouleur orientable 91
Enrouleur sous carter 91
Entrebâilleur de sécurité 96
Entrée de serrure 222
Entrée de serrure Bretonne 222
Entrée rustique zamac 222
Equerre à visser 202
Equerre de bâtiment asymétrique 208
Equerre de bâtiment symétrique 208
Equerre de cadre cambrée 201
Equerre de cadre plate bout rond 200
Equerre de chaise bout carré 201
Equerre de chaise hyper renforcée sur chant bout rond 202
Equerre de chaise sur chant bout rond 200
Equerre de chaise sur chant inox bout rond 200
Equerre de fenêtre bout carré 202
Equerre de fixation à plat sur chant 202
Equerre Polypropylène double 199
Equerre Polypropylène haute 199
Equerre Polypropylène petit modèle 198
Equerre pour crapaudine ou pivot haut 103
Equerre support cadmié pour cornière nervurée 157
Ferme-porte 83
Ferme-porte à ressort 77
Fermeture à levier 167
Fermeture à levier à ressort intégré 168
Fermeture à levier à verrouillage intégré 166
Fermeture à levier inox 171
Fermeture à levier livrée avec crochet 7003.50 165
Fermeture à levier livrée avec crochet 7003.51 165
Fermeture à levier livrée avec crochet 7003.52 165
Fermeture à levier livrée avec crochet 7005.50 166
Fermeture à levier livrée avec crochet 7005.50 170
Fermeture à levier livrée avec crochet 7005.51 166
Fermeture à levier livrée avec crochet 7005.51 170
Fermeture à levier livrée avec crochet 7005.52 166
Fermeture à levier livrée avec crochet 7014.50 169
Fermeture à levier livrée avec crochet 7014.50 168
Fermeture à levier livrée avec crochet 7014.51 169
Fermeture à levier livrée avec crochet 7015.50 169
Fermeture à levier livrée avec crochet 7015.50 168
Fermeture à levier livrée avec crochet 7015.51 169
Fermeture à levier livrée avec crochet 7024.50 170
Fermeture à levier livrée avec crochet 7100.50 171
Fermeture à levier livrée avec crochet 7100.51 171
Fermeture à levier livrée avec crochet 7103.50 172
Fermeture à levier livrée avec crochet 7103.51 172
Fermeture à levier livrée avec crochet 7103.53 172
Fermeture à levier porte-cadenas livrée avec crochet 7006.50 164
Fermeture à levier porte-cadenas livrée avec crochet 7003.50 165
Fermeture à levier porte-cadenas livrée avec crochet 7003.51 165
Fermeture à levier porte-cadenas livrée avec crochet 7003.52 165
Fermeture à levier porte-cadenas livrée avec crochet 7006.50 167
Fermeture à levier réglable 167
Fermeture Mx grand modèle 174
Fermeture Mx petit modèle 174
Fermoir grenouille A.N. 186
Fiche à visser 45
Fiche à visser de style pour meuble 47
Fiche à visser de style pour porte & fenêtre 45
Fiche à visser pour imposte antidégondable 44
Fiche à visser pour meuble 47
Fiche à visser pour porte & fenêtre 44
Fiche à visser triple corps 44
Fiche pour meuble métallique 39
Fixation de rampe à vis 204
Fléau de persienne avec support 85
Fléau de portail à porte-cadenas 102
Foret meche longue 46
Fourreaux & bouchons pour «Paumelle universelle» 24
Fourreaux & bouchons pour «Paumelle universelle» 20
Fourreaux composite HR «Paumelle universelle» 26
Gabarit complet à fleur 46
Gabarit complet pour fiches triple corps 46
Gabarit complet recouvrement 46
Gabarit de chantier 46
Gabarit de pose 58
Gâche d'armoire coudée sans empennage 193
Gâche forme crampon pour verrou 69
Gâche réversible pour serrure 192
Galet à billes 140,141
Galet à roulette nylon 140
Galet de roulement 141
Genouillère polyamide 89
Gond à expansion 57
Gond à plaquer queue de carpe 56
Gond à sceller réglable 56

INDEX ALPHABÉTIQUE

Gond à sceller standard 55
Gond à té 60
Gond à visser renforcé 57
Gond à visser standard 55
Gond collier poteau réglable 61
Gond d'angle réversible 60
Gond de poteau à bride réglable 60
Gond poteau tige filetée 62
Gond poteau tige filetée + butée 62
Gond scellement chimique 57
Gond sur platine queue de carpe renforcé 59
Gond sur platine queue de carpe standard 59
Gond sur platine réglable pour portail 59
Gond sur platine renforcé 58
Gond sur platine standard 58
Gond tige filetée 61
Goujon de porte 83
Gousset de renfort 157
Grille de sécurité pour hublot de porte de garage 96
Grille de soupirail 97
Guide de haut simple 141
Guide sur équerre à ressort 142
Guide sur équerre sans ressort 142
Horloge de programmation astronomique 88
Huit de bureau 209
Inverseur 3 positions 88
Kit Brico 154,155
Kit Clip-Clac 154
Kit Clip-Top 153
Kit Modulo 155
Kit Pro 153,154
Lame femelle «Paumelle universelle» 23,26
Lame femelle contre-coudée AZ réversible 21
Lame femelle réversible 17,18
Lame femelle réversible «Paumelle universelle» 20
Lame mâle «Paumelle universelle» 22,23,25,26
Lame mâle en L 21,23
Loquet de fermette 76
Loquet poucier 68
Loqueteau à bille emboutie 187
Loqueteau à billes réglable laiton massif 188
Loqueteau à fixer sur montant 190
Loqueteau à fixer sur porte 190
Loqueteau à pêne plat 69
Loqueteau à pêne va-et-vient 187
Loqueteau de placard à ressort dit «cocotte» 188
Loqueteau seul 70
Loqueteau va & vient à bille 188
Manivelle 46
Manivelle acier standard 90
Melle 62
Mentonnet à vis renforcé 189
Mini fermeture à levier 173
Minitac Polypropylène 196
Moraillon à plat 179
Panneton pour agrafe picarde 77
Patin à pointer 146
Patin à pointer plastique 146
Patin adhésif feutre 145
Patin nylon pour rail plastique 142
Patte à glace 210
Patte à scellement 203
Patte d'assemblage bout rond 200
Patte fiche coudée 203
Patte fiche droite 203
Paumelle bout carré, à bouchon 15
Paumelle bout rond, à bouchon 16
Paumelle «picarde» bout carré 29
Paumelle à souder 40,42
Paumelle à souder noeud rond 41
Paumelle coudée bout rond, à bouchon 15
Paumelle de grille forte lame dans l'axe 38,39
Paumelle de grille forte lame renvoyée 38
Paumelle de grille forte lame renvoyée «type belge» 38
Paumelle de grille lame dans l'axe 37
Paumelle de grille lame renvoyée 37
Paumelle de meuble à noeud roulé 34
Paumelle de meuble laiton chromé 35
Paumelle de Paris bout carré NF 12
Paumelle de Paris bout rond NF 13
Paumelle de Paris coudée bout carré 14
Paumelle de Paris coudée bout rond 14
Paumelle espagnole à noeud roulé inox percée fraisée 36
Paumelle espagnole à noeud roulé percée fraisée 36
Paumelle forte «type belge» bouts carrés 28
Paumelle forte «type belge» bouts ronds 28
Paumelle inox brossé bout carré 30,32
Paumelle inox brossé bout rond 31,32
Paumelle inox brossé bout rond coudée 33
Paumelle inox brossé bout rond noeud 33
Paumelle inox brossé hélicoïdale bois/bois 31
Paumelle laiton bout carré, à bouchon 16
Paumelle pour menuiserie PVC 27,46
Paumelle renforcée bout carré 29
Paumelle ronde dégondable 35
Paumelle sans lame avec vis 27
Paumelle standard inox bout rond 30
Penture «T» légère à noeud roulé 54
Penture à équerre 52
Penture à équerre queue de carpe 52
Penture anglaise forte axe composite 53
Penture anglaise légère axe 53
Penture coudée queue de carpe 51
Penture droite forte acier 50
Penture droite forte inox 50
Penture droite queue de carpe forte 51
Penture droite queue de carpe standard 51
Penture droite standard acier 50
Penture épine 51
Penture festonnée queue de carpe 52
Penture forte à noeud roulé 54
Pied plastique double pour cornière nervurée 158
Pied plastique simple pour cornière nervurée 158
Pied plastique simple pour cornière lisse 158
Pivot de réglage 46
Plaquette de liaison 156
Plaquette de liaison pour cornière nervurée 157
Plaquette de liaison A.Z pour cornière 157
Plateau métallique charge 120Kg 161
Plateau métallique renforcé 160,161
Platine porte-cadenas 98
Platine pour grille de soupirail 98

Poignée à arrêt platine emboutie 216
Poignée à ressort modèle renforcé 218
Poignée à ressort modèle standard 217
Poignée à visser composite 218
Poignée bretonne laiton massif 221
Poignée contemporaine fil éllipse 219
Poignée contemporaine rectangulaire courbée zamac 219
Poignée contemporaine zamac éllipse Golf 219
Poignée coquille emboutie A.N. 220
Poignée creuse emboutie A.N. 216
Poignée cuvette à encastrer 144
Poignée cuvette plastique à encastrer 144
Poignée de caisse 216
Poignée emboutie 218
Poignée fil zamac chromé 220
Poignée moderne zamac 220
Poignée pour caisse à munitions 217
Poignée pour caisse à munitions L 217
Poignée verrou de sécurité 96
Pontet renforcé percé 179
Pontet standard 179
Pontet standard percé fraisé 178
Porte étiquette 147
Porte-cadenas 98
Porte-cadenas à recouvrement 178
Queue de cochon sur platine 74
Rail 143
Rail composite 143
Rail composite à encastrer 143
Récepteur radio 88
Ressort de placard 189
Rondelle laiton pour fiches 46
Rondelle pour gond 62
Sabot de guidage réglable, à sceller 104
Sabot de portail à sceller 104
Sabot de portail à visser 103
Sabot verrou de portail réglable à visser 104
Sachet 3 fourreaux + 6 bouchons 20
Sachet d'accessoires pour espagnolette plate 85
Sachet d'accessoires pour espagnolette tube 85
Serrure à condamnation 192
Serrure bec de cane 191
Soie à souder extra-forte 42
Soie à souder normale 42
Sortie caisson large 89
Sortie de caisson déportée 89
Sortie de caisson droite double cardan acier sous sachet 90
StopPortail composite pour vantaux motorisé 101
StopVolet 79
Support à battement pour barre de sécurité 95
Support coudé à battement pour barre de sécurité 95
Support de main courante 204
Support de main courante droite 204
Support de main courante réglable 204
Support de rayon économique 153
Support fermé à battement pour barre de sécurité 95
Support fermé pour barre de sécurité 95
Support ouvert à battement pour barre de sécurité 95
Support ouvert pour barre de sécurité 94
Support plat 96
Support poteau à planter 205
Support poteau platine 205
Support pour tablette 153
Support pour tube de penderie 145
Support seul pour fléau de persienne 85
Système d'assemblage métal et composite 199
SystèmeBoy 79
Tablette métallique 152
Tablette métallique juxtaposable 151,152
Tac Ecker 197
Tac Ecker 3 faces 198
Tac Ecker haut 197
Tac Ecker large 197
Tac'Accord 196
Tac'Eco Polypropylène 198
Taquet «L» nickelé 139
Taquet composite pour crémaillère aluminium 137
Taquet d'angle A.Z pour plateau 156
Taquet d'étagère 138
Taquet d'étagère à collerette 139
Taquet d'étagère à visser 138
Taquet d'étagère acier 139
Taquet d'étagère composite 139
Taquet d'étagère P.O.M. 135
Taquet de lit 201
Taquet double ancrage P.O.M. 135
Taquet pour glace 138
Taquet simple ancrage P.O.M. 135
Taquet standard aluminium pour crémaillère aluminium 137
Taquet standard pour crémaillère acier 136
Targette 193
Tasseau de pose 153
Télécommande 1 canal 88
Télécommande 5 canaux avec centralisation 88
Télécommande murale 1 canal 88
Traverse Clic Clac pour cornière nervurée 159
Tringle acier sous sachet 91
Tringle aluminium sous sachet 91
Tringle plate seule pour espagnolette 85
Tringle tube seule pour espagnolette 85
Tube de penderie 145
Verrou à douille 67
Verrou à douille à ressort 67
Verrou à douille composite 64
Verrou à douille maxi renforcé à souder 67
Verrou à douille maxi renforcé à visser 66
Verrou à levier avec gâche 68
Verrou alsacien 190
Verrou d'écurie ou de barrière 68
Verrou de barrière 67
Verrou de box à gland 64
Verrou de box à gland composite 64
Verrou de box à gland maxi renforcé 65
Verrou de box à gland maxi renforcé à souder 66
Verrou de box à porte-cadenas 65
Verrou de placard pêne plat avec gâche 70
Verrou pistolet 65
Verrou pistolet à ressort 65
Verrou pistolet composite 64
Verrou pistolet maxi renforcé à souder 66
Verrou pistolet maxi renforcé à visser 66
Verrou vervelle 68
Voletmatic Tradition 87

INDEX NUMÉRIQUE

084245	72
084246	72
084247	72
084248	72
084249	72
084250	72
084260	72
0910326	150
0910626	150
0911826	150
0912326	150
0912516	148
0912526	148
0912916	148
0912926	148
0913216	148
0913226	148
0913316	148
0913326	148
0930116	150
0930126	150
0930216	150
0930316	150
0930716	150
0930816	150
0968926	149
0969026	149
0969126	149
0969226	149
0971326	149
0971426	149
0971526	149
0971626	149
0971716	149
0971816	149
0971916	149
0972016	149
0972116	149
0972216	149
0972316	149
0972426	149
0972526	149
0972616	149
0972716	149
0972916	149
1078626	148
1078726	148
1078826	148
1078926	148
1079026	148
1079126	148
1079226	148
1079326	150
1079426	150
1079526	150
1079626	150
1079726	150
1079826	150
1079926	150
1080116	148
1080216	148
1080316	148
1080416	148
1080516	148
1080616	148
1080716	148
1080816	150
1080916	150
1081016	150
1081116	150
1081216	150
1081316	150
1081416	150
110 910	140
111 010	140
111 110	140
111 210	141
111300	143
111320	141
112 710	141
112 810	142
112 910	142
113 710	142
123 310	143
123 510	143
123 530	143
123 550	143
131 010	144
131 050	144
131 210	144
131 250	144
131 610	144
131 650	144
131 810	144
131 850	144
151 050	79
151 130	79
151 170	79
151 250	79
152 020	78
152 060	78
152 100	78
152 140	78
152 240	79
152 250	79
152 270	79
152 280	79
152 290	79
152 300	79
152 320	79
152 340	79
152 400	78
152 410	78
152 430	78
152 450	78
152 460	78
152 470	78
154 200	92
157 020	87
157 040	87
157 060	87
157 080	87
157 180	87
157 200	87
157 300	87
157 320	87
157 340	87
157 360	87
157 380	87
157 600	87
157 620	87
157 640	87
157 660	87
157 680	87
157 760	87
158 480	87
158 520	87
158 540	87
158 560	87
158 580	87
158 660	87
159 280	88
159 300	88
159 320	88
159 360	88
159 380	88
159 400	88
159 600	88
159 610	88
159 620	88
159 630	88
160 180	193
160 210	193
160402	93
161 100	77
161 110	77
161 300	100
161 310	100
161 320	100
161 330	100
161 340	100
161020	97
162 110	78
162 130	78
162401	93
163650	77
164 010	100
164 040	100
164 120	100
164 120	101
164 200	101
164 250	101
164 260	100
164 260	101
164 300	101
164005	97
165401	92
166006	97
166010	97
166014	97
166401	96
166402	98
166405	96
166406	96
167001	96
168060	94
168100	94
168400	94
168402	94
168404	95
168410	95
168412	95
168415	98
168416	98
168417	98
168420	98
168421	98
168430	95
168432	96
168433	95
168490	94
168496	94
169401	93
210 220	181
210 230	181
210 240	181
210 400	180
211 010	180
211 030	180
211 060	180
211 080	180
211 210	180
211 230	180
211 410	181
211 430	181
211 610	181
211 630	181
211 950	182
212 600	182
212010	182
212030	182
212210	182
212230	182
212270	182
212280	182
213010	183
213030	183
213410	183
213430	183
213610	183
213630	183
213690	183
213700	183
214 010	183
214 030	183
214 410	184
214 430	184
215130	184
215150	184
221 010	185
221 030	185
222 030	185
222 210	185
222 230	185
222 410	185
231 210	186
231 230	186
240 110	190
240 130	190
240200	191
240250	191
240350	192
240450	192
240810	193
247010	76
247030	76
247050	76
247070	76
247090	76
247110	76
247130	76
247150	76
247170	76
247190	76
247210	76
247230	76
248 170	186
248 190	187
261010	178
261040	178
261130	178
261160	178
261170	179
261260	179
262000	179
262010	178
262040	178
262070	178
262100	178
262260	179
270110	165
270150	165
270170	165
270200	165
270230	165

270270	165
270310	166
270330	166
270360	166
270420	167
270500	167
270640	168
270680	168
270720	168
270740	168
270780	168
270900	169
270930	169
270980	169
271020	169
271090	170
271120	170
271160	170
271250	170
271270	170
271320	170
271510	171
271520	171
271550	171
271620	172
271650	172
271690	172
271770	172
271810	172
272010	176
272040	176
272080	176
272100	176
272140	175
272160	175
272190	175
272230	175
272280	175
272300	175
272370	175
272560	177
272560	177
272580	177
272580	177
272620	177
272620	177
272650	176
272690	177
272720	177
272780	177
272830	176
272910	176
272930	176
272970	176
272990	176
273030	177
273040	177
273060	177
273090	177
273140	177
273150	177
273610	174
273670	174
273910	174
273970	174
274200	168
274430	167
274490	173
274560	173
274640	164
274800	166
281 010	187
281 030	187
281 130	188
281 310	188
281 330	188
281 340	188
281 350	188
282 010	188
282 090	189
282 110	189
282 220	189
282 230	189
282 240	189
283 010	190
283 110	190
311 031	145
311 051	145
311 071	145
311 091	145
315 330	146
315 350	146
315 370	146
315 390	146
315 610	146
315 630	146
315 650	146
322 110	146
322 130	146
322 150	146
417210	125
421 010	108
421 030	108
421 050	108
421 070	108
421 090	108
421 110	108
421 130	108
421 150	108
421 170	108
421 190	108
421 200	108
421 250	108
421 270	108
421 310	108
421 330	108
421 350	108
421 400	108
421 410	109
421 430	109
421 450	109
421 470	109
421 490	109
421 510	109
421 530	109
421 550	109
421 570	109
421 590	109
421 600	109
422 010	109
422 030	109
422 050	109
422 070	109
422 090	109
422 110	109
422 130	109
422 150	109
422 200	109
422 410	110
422 430	110
422 450	110
422 470	110
422 490	110
422 510	110
422 530	110
422 550	110
422 570	110
422 590	110
422 600	110
422 750	110
422 770	110
422 790	110
422 810	110
422 830	110
422 850	110
422 870	110
422 890	110
422 900	110
423 050	111
423 070	111
423 090	111
423 110	111
423 130	111
423 150	111
423 170	111
423 190	111
423 450	112
423 470	112
423 490	112
423 510	112
423 530	112
423 550	112
423 570	112
423 590	112
423 710	112
423 730	112
423 750	112
423 770	112
423 790	112
423 810	112
423 830	112
423 950	113
423 970	113
424 010	113
424 030	113
424 040	113
424 050	113
424 060	113
424 070	113
424 080	113
424 090	113
424 100	113
424 320	114
424 330	114
424 340	114
424 350	114
424 370	114
425 010	115
425 020	115
425 030	115
425 040	115
425 050	115
425 210	115
425 220	115
425 230	115
425 240	115
425 250	115
425 410	116
425 420	116
425 430	116
425 440	116
425 450	116
425 460	116
425 610	116
425 620	116
425 630	116
425 640	116
425 650	116
426 330	118
426 350	119
426 370	117
426 410	117
426 430	117
426 450	120
426 470	120
426 550	120
426 650	120
426 670	120
426 690	120
426 710	121
426 730	121
426 750	121
426 770	121
426 850	121
426 870	121
426 890	121
426 910	121
426 930	121
426 950	121
426030	116
426130	116
427 050	114
427 060	114
427 070	114
427 080	114
427 120	114
427 130	114
427 150	122
427 170	122
427 180	122
427 190	122
427 230	122
427 240	122
427 270	122
427 300	122
427 310	122
427 320	122
427 330	122
427 340	122
427 350	122
427 520	122
427 540	122
427 560	122
427170	36
428 110	118
428 130	118
428 510	119
428 550	119
428 570	119
428 590	119
431 100	34
431 110	34
431 120	34
431 130	34
431 200	34
431 210	34
431 220	34
431 230	34
431 300	34
431 310	34
431 320	34
431 330	34
433 170	123
433 180	123
433 230	123

INDEX NUMÉRIQUE

433 240	123	471 610	127	477 420	131	514 090	200	521 880	139
433 250	123	471 670	127	477 430	131	514 110	200	521 890	139
433 260	123	471 690	127	477 440	131	514 130	200	522 005	135
433 270	123	471 710	127	477 450	131	514 210	200	522 010	136
433 280	123	471 770	128	477 500	131	514 230	200	522 020	136
433 290	123	471 790	128	477 510	131	514 250	200	522 040	136
433 300	123	471 810	128	477 520	131	514 270	200	522 050	136
434220	35	471 830	128	478 550	132	514 290	200	522 060	136
441030	124	471 910	128	478 870	132	514 310	200	522 070	136
441110	124	471 930	128	478 890	132	514 330	200	522 080	136
441160	124	471 950	128	478 970	132	514 350	200	522 110	136
441180	124	472 130	128	479 270	132	514 400	200	522 120	136
441410	124	472 150	128	479 290	132	514 420	200	522 130	136
441450	124	472 170	128	479 310	132	514 440	200	522 310	135
443010	124	472 190	128	511 060	196	514 460	200	522 340	135
443030	124	472 210	128	511 080	196	514 480	200	522 360	135
443110	124	472 250	128	511 110	199	514 500	200	522 370	135
445010	35	472 290	128	511 610	197	514 520	200	522 410	137
445110	35	472 310	128	511 620	197	514 540	200	522 420	137
457 010	117	472 370	129	511 630	197	514 560	200	522 430	137
457 050	117	472 390	129	511 640	197	514 580	200	522 450	137
457 310	36	472 410	129	511 700	197	514 600	200	522 510	137
457 320	36	472 430	129	511 710	197	514 620	200	522 530	137
457 330	36	472 530	129	511 720	197	514 630	200	522 540	137
457 340	36	472 550	129	511 730	197	514 650	200	522 550	137
457 350	36	472 610	129	511 780	197	514 670	200	522 560	137
457 360	36	472 630	129	511 790	197	514 690	200	522 570	137
457 370	36	472 650	129	511 800	197	514 710	200	522 590	137
457 380	36	472 670	129	511 810	197	515 160	201	522 600	137
457 510	36	472 690	129	511 860	198	515 200	201	522 610	137
457 520	36	472 750	129	511 870	198	515 220	201	522 620	137
457130	36	472 770	129	511 890	198	515 240	201	522 640	137
457140	36	472 790	129	511 950	198	515 260	201	522 650	137
457150	36	473 050	127	511 960	198	515 280	201	522 680	137
457160	36	473 070	127	512 050	198	517 010	77	522 690	137
457390	36	473 090	127	512 080	199	517 020	77	522 700	137
457400	36	473 230	127	512 110	199	517 110	201	522 710	137
461 210	47	473 240	127	512 310	196	517 770	201	522 750	137
461 230	47	476 080	130	512 330	196	517 780	201	522 760	137
461 550	47	476 090	130	512 340	196	517040	77	522 770	137
461 610	47	476 100	130	512 610	197	520 050	138	522 790	137
466010	39	476 210	130	512 620	197	520 060	139	522 810	137
466030	39	476 220	130	512 630	197	520 410	138	522 820	137
466050	39	476 660	130	512 650	197	520 420	138	522 830	137
466090	39	476 670	130	512 710	197	520 630	135	522 840	137
470 060	126	476 680	130	512 730	197	521 010	138	522 850	137
470 160	126	476 690	130	512 750	197	521 030	138	523 210	145
470 260	126	476 960	130	512 810	197	521 120	138	523 600	137
470 360	126	476 970	130	512 830	197	521 140	138	523 670	134
470 460	126	476 980	130	512 850	197	521 310	138	523 680	134
470 660	126	476 990	130	513 810	209	521 410	139	523 690	134
471 310	127	477 270	131	513 910	209	521 430	139	523 780	134
471 330	127	477 280	131	513 930	209	521 510	139	523 850	135
471 530	127	477 290	131	513 950	209	521 530	139	523 870	135
471 550	127	477 340	131	514 030	200	521 550	139	523 880	135
471 570	127	477 350	131	514 050	200	521 610	139	523 970	135
471 590	127	477 360	131	514 070	200	521 850	139	523 980	135

524 050 206
524 070 206
524 090 206
524 110 206
524 130 206
524 150 206
524 170 206
524 190 206
524 210 206
524 430 206
524 450 206
524 470 206
524 490 206
524 510 206
524 530 206
524 550 206
524 570 206
524 870 207
524 890 207
524 910 207
524 930 207
525 100 207
525 110 207
525 120 207
525 130 207
525 200 207
525 210 207
525 220 207
525 230 207
527000 151
527010 151
527020 151
527030 151
527040 151
527050 151
527060 151
527070 151
527080 151
527090 151
527100 151
527110 151
530 040 152
530000 152
530010 152
530020 152
530030 152
531 100 211
531 120 211
531 140 211
531 160 211
531 180 211
531 200 211
531 520 211
531 540 211
531 630 211
531 680 212
531 700 212
531 720 212
531 740 212
531 760 212
531 780 212
531 800 212
531 820 212
531 840 212
531 860 212
531 870 212
531 880 212
531 890 212
531 900 212
531 910 212
531 920 212
531050 212
531070 212
532 140 213
532 160 213
532 200 213
532 330 213
532 860 213
533 040 214
533 060 214
533 080 214
538 630 156
538 640 156
538 830 156
538 840 156
538000 159
538010 159
538020 159
538030 159
538040 159
538050 159
538060 159
538070 159
538080 159
538090 159
538100 159
538110 159
538120 159
538130 159
538140 159
538150 159
538160 159
538170 159
538180 159
538190 159
538200 159
538360 160
538370 160
538380 160
538390 160
538400 160
538410 160
538420 160
538430 160
538440 160
538450 160
538460 160
538470 160
538480 160
538490 160
538500 160
538510 160
538520 160
538530 160
538540 161
538550 161
538560 161
538570 161
538580 161
538590 161
538600 161
538610 161
538620 161
538650 157
538660 156
538670 158
538680 158
538690 158
538700 158
538710 157
538760 160
538770 160
538780 160
538790 160
538800 160
538810 157
538820 157
538850 158
539 590 156
539 600 156
539260 161
539270 161
539280 161
539290 161
539300 161
539310 161
539320 161
539330 161
539340 161
539350 161
539360 161
539370 161
539380 161
539390 161
539400 161
539410 161
539420 161
539430 161
539440 161
539460 157
539470 157
539480 157
539490 157
539500 158
539510 158
539520 158
539530 158
539540 155
539610 156
539620 156
539630 157
539640 158
540 400 155
540 410 155
540 420 155
540 450 155
540 460 155
540 470 155
540 480 155
540000 153
540010 153
540020 153
540030 153
540040 153
540050 153
540060 153
540070 153
540080 153
540090 153
540100 153
540110 153
540120 153
540130 153
540140 153
540150 153
540160 154
540170 154
540180 154
540190 154
540200 154
540210 154
540220 154
540230 154
540240 154
540250 154
540260 154
540270 154
540280 154
540290 154
540300 154
540310 154
540320 154
540330 154
540340 154
540350 154
540360 154
540370 154
540380 154
540430 155
540440 155
540490 155
540500 155
540510 155
540520 155
540530 155
540540 155
540550 155
540560 155
540570 155
540580 155
540590 155
540600 155
540610 155
540620 155
540630 155
552 010 210
552 110 210
552 130 210
552 210 210
591 610 147
592030 210
592050 210
592110 210
592130 210
592150 210
605008 72
605010 72
605012 72
605910 72
606003 72
606016 72
606028 72
606030 72
606032 72
606916 72
607011 73
607023 73
609013 73
610 100 14
610985 73
611 060 12
611 080 12
611 110 15
611 120 12
611 130 12
611 140 12
611 150 12
611 160 12
611 180 12
611 190 12
611 200 12
611 210 12
611 220 12
611 230 12
611 240 12

INDEX NUMÉRIQUE

611 250	12
611 260	12
611 270	12
611 280	12
611 290	12
611 300	12
612 210	13
612 230	13
612 290	13
612 310	13
612 330	13
612 350	13
612 370	13
612 390	13
612 410	13
612 430	13
612 450	13
612 470	13
612 490	13
612 510	13
612 530	13
612 550	13
612 570	13
612 590	13
612 610	13
612 630	13
612 650	16
612 670	16
613 010	14
613 030	14
613 050	14
613 070	14
614 010	14
614 030	14
614 050	14
614 070	14
614 310	15
614 320	15
614 330	15
614 340	15
614 350	15
614 360	15
615 220	27
615020	43
615030	43
615040	43
615110	43
615120	43
615130	43
615140	43
615310	43
615320	43
615510	43
615810	43
615830	43
615840	43
615930	43
615940	43
616 210	15
616 220	15
616 230	15
616 240	15
616 250	15
616 260	15
616 290	15
616 300	15
616 310	15
616 320	15
616 350	15
616 360	15
616 390	15
616 400	15
616 430	15
616 440	15
616 710	16
616 720	16
616 770	16
616 780	16
616 810	16
616 820	16
616 830	16
616 840	16
617 210	16
617 220	16
617 230	16
617 240	16
617 250	16
617 260	16
617 270	16
617 280	16
617 290	16
617 300	16
617 310	16
617 320	16
617 330	16
617 340	16
617 350	16
617 360	16
617 390	16
617 400	16
617001	74
617005	74
617006	74
617007	74
617008	74
617009	74
617010	74
621 150	28
621 160	28
621 170	28
621 180	28
621 190	28
621 200	28
621 260	28
621 270	28
621 280	28
621 290	28
621 300	28
621 310	28
622 010	28
622 020	28
622 030	28
622 040	28
622 050	28
622 060	28
622 110	28
622 120	28
622 130	28
622 140	28
622 150	28
622 160	28
624 420	29
624 430	29
626 050	29
626 060	29
627000	21
627010	21
627020	19
627030	19
627040	20
627060	20
627100	20
627110	20
627120	23
627130	27
627140	27
627150	22
627160	22
627170	21
627180	21
627200	21
627210	21
627220	19
627230	19
627240	20
627250	20
627260	20
627270	20
627280	20
627290	20
627360	21
627370	21
627440	23
627450	23
627460	19
627470	19
627500	20
627510	20
627520	20
627530	20
627540	20
627550	21
627560	21
627590	23
627600	23
627710	20
627720	20
627740	20
627760	20
627770	21
627780	21
627790	19
627800	19
627820	20
627890	21
628160	43
628500	18
628510	18
628520	17
628530	18
628540	17
628560	18
628590	17
628800	18
630000	22
630010	22
630040	22
630050	22
630080	23
630090	23
630100	23
630110	23
630120	24
630130	24
630160	24
630170	24
630180	24
630190	24
630200	23
630210	23
630220	24
630300	24
630310	24
630320	25
630330	25
630340	25
630350	25
630360	26
630370	26
631 010	32
631 020	32
631 030	32
631 040	32
631 110	32
631 120	32
631 130	32
631 140	32
631 310	33
631 320	33
631 330	33
631 340	33
632 000	30
632 010	30
632 080	31
632 090	31
632 100	31
632 110	31
632 120	31
632 130	31
632 250	30
632 260	30
632 270	30
632 280	30
632 290	30
632 300	30
632 310	30
632 320	30
632 510	33
632 520	33
633801	204
633804	204
633806	204
633808	204
635 060	31
635 070	31
636000	26
636010	26
636150	26
636160	26
641 000	37
641 010	37
641 040	37
641 050	37
641 080	37
641 090	37
641 100	37
641 110	37
641130	37
641140	37
641150	37
641160	37
641170	37
641180	37
642 200	38
642 210	38
642 220	38
642 230	38
642 240	38
642 250	38
642 410	38
642 420	38
642 450	38
642 460	38
642 470	38
642 480	38

642 490 38
642 500 38
642280 38
642290 38
642300 38
643000 39
643010 39
643020 39
643030 39
643040 39
643050 39
643060 39
644000 40
644010 40
644020 40
644030 40
644040 40
644050 40
644060 40
644070 40
644080 40
644150 40
644160 40
644170 40
644180 40
644190 40
644300 40
644310 40
644320 40
644330 40
644420 40
644430 40
644440 40
644450 40
644460 40
644530 40
644550 40
644570 40
644590 40
644610 40
645450 42
645460 42
645470 42
645480 42
646010 42
646030 42
646050 42
646070 42
647010 42
647030 42
647050 42
648080 41
648270 41
648280 41
651 340 27
651 360 27
651300 27
651320 27
651450 44
651470 44
651490 44
651510 44
651550 44
651750 44
651790 44
651810 44
652000 45
652100 45
652300 45
652320 45
652340 45
652360 45
654 200 27
654000 46
654020 46
654100 46
655300 46
655310 46
655320 46
655330 46
655340 46
655350 46
655360 46
655370 46
655380 46
655390 46
661000 54
661020 54
661040 54
661180 54
662000 54
662020 54
662040 54
662060 54
662080 54
662100 54
662120 54
662140 54
662200 54
662220 54
662240 54
662260 54
662280 54
662300 54
673012 73
673014 73
673015 73
674012 74
674014 74
675 040 201
675 041 201
675 080 201
675 081 201
675120 202
675140 202
675160 202
676120 202
676140 202
676160 202
676190 202
676220 202
677022 202
677800 202
677803 202
677812 202
677816 202
677820 202
677825 208
677830 208
677840 208
677850 208
677912 202
677916 202
677920 202
677923 208
677925 208
677930 208
677934 208
677940 208
677945 208
678400 74
685834 62
685835 62
685840 62
685846 62
685850 61
685851 61
685852 61
686850 62
686851 62
686852 62
687110 205
687115 205
687125 205
687130 205
687210 205
687230 205
710210 221
720808 203
720810 203
720840 203
720890 203
720900 221
720910 221
720920 221
721040 221
721808 203
721810 203
721840 203
721890 203
725108 203
725109 203
725110 203
725125 203
725140 203
725160 203
725190 203
730 100 220
730130 220
730300 218
730310 218
732000 216
732010 216
732020 216
732030 216
732040 216
733000 216
733010 216
733030 216
733040 216
733050 216
733060 216
733070 216
733110 217
733210 217
733250 217
733500 217
733510 218
733914 56
733916 56
735814 56
735816 56
735914 56
735916 56
736824 60
739 815 56
739 915 56
739214 55
739814 55
739914 55
740214 55
740220 220
740360 219
740440 219
740470 219
740814 57
740816 57
740916 57
741814 58
741816 58
741914 58
741916 58
742203 50
742204 50
742205 50
742206 50
742803 50
742806 50
742807 50
742808 50
742810 50
742812 50
742903 50
742906 50
742907 50
742908 50
742910 50
742912 50
743814 57
743816 57
743914 57
743916 57
744100 55
744110 55
744120 55
744130 55
744140 55
744150 55
744160 55
744170 55
744180 55
744190 55
744200 55
744210 55
744815 57
744816 57
744820 58
744915 57
744916 57
744931 52
744941 52
744951 52
744961 52
745903 51
745906 51
745907 51
745908 51
745909 51
745910 51
745912 51
745941 51
745951 51
745961 51
746914 59
746916 59
747830 50
747840 50
747850 50
747860 50
747905 51
747906 51
747930 50
747940 50
747950 50
748814 58

INDEX NUMÉRIQUE

748914	58
749814	55
749914	55
750180	221
750230	221
750914	59
750930	51
750940	51
750950	51
750960	51
751816	59
751916	59
752804	52
752805	52
752904	52
752905	52
753814	52
753914	52
754814	60
754815	60
754904	52
754905	52
754906	52
754914	60
754915	60
755008	53
755010	53
755012	53
755015	53
755220	203
755908	53
755910	53
755912	53
755915	53
756215	53
756230	53
756815	53
756820	53
756825	53
756915	53
756920	53
756925	53
757830	53
757835	53
757840	53
757850	53
757860	53
757870	122
757871	122
757930	53
757935	53
757940	53
757950	53
757960	53
757970	122
757971	122
770090	222
770170	222
770205	222
770285	222
791 010	147
791 030	147
791 090	147
791 110	147
791 130	147
791 150	147
791 170	147
795540	218
823414	62
823416	62
825804	60
825806	60
825808	61
825814	61
825816	60
825904	60
825916	60
826814	61
826816	61
826822	61
880 103	89
880 106	90
880 111	90
880100	89
880101	89
880102	89
880105	89
880107	90
880108	90
880109	90
880110	90
880112	91
880113	91
880114	91
880115	91
912000	80
912005	80
912010	80
912015	80
912020	80
912025	80
912030	80
912035	80
912040	80
912045	80
912050	80
912055	81
912060	81
912065	81
912070	81
912075	81
912080	81
912090	82
912095	82
912100	82
912105	82
912110	82
912115	82
912120	82
912125	82
912130	82
912135	83
912140	83
912145	83
912150	83
912155	83
912160	83
912165	84
912170	84
912175	84
912180	84
912185	84
912190	84
912195	84
912200	84
912205	84
912210	84
912215	84
912220	84
912225	84
912230	84
912235	84
912240	84
912245	84
912250	84
912255	84
912260	84
912265	84
912270	84
912275	84
912280	85
912285	85
912290	85
912295	85
912300	85
912305	85
912310	85
912315	85
912320	85
912325	85
912330	85
912335	85
912340	102
912345	102
912350	102
912355	102
912360	102
912365	102
912370	103
912375	103
912380	103
912385	103
912390	103
912395	103
912400	104
912405	104
912410	104
912415	104
912420	104
930000	64
930010	64
930020	64
930030	64
930040	64
930050	64
930060	64
930070	64
930080	64
930090	64
930100	64
930110	64
930120	64
930130	65
930140	65
930150	65
930160	65
930170	65
930180	65
930190	65
930200	65
930210	65
930220	65
930230	65
930240	65
930250	65
930260	65
930270	65
930280	65
930290	65
930300	65
930310	65
930320	65
930330	65
930340	65
930350	66
930360	65
930370	66
930380	66
930390	67
930400	66
930410	67
930420	67
930430	67
930440	67
930450	67
930460	67
930470	67
930480	67
930490	67
930500	67
930510	67
930520	67
930530	67
930540	67
930550	67
930560	67
930570	67
930580	67
930590	67
930600	69
930610	69
930620	69
930630	69
930640	69
930650	69
930660	69
930670	69
930680	69
930700	70
930710	70
930720	70
930810	67
930820	67
930830	67
930840	68
930850	68
930860	68
930870	68
930880	68
930890	68
930900	69
930950	70
930960	70
930970	70

CONDITIONS GENERALES DE VENTE

A – Champ d'application

Les présentes Conditions Générales de Vente, ci-après dénommées « CGV », sont celles prévues à l'article L. 441-6 du Code de Commerce et constituent le socle unique de la négociation commerciale. Les Conditions Générales Professionnelles de l'Union Nationale des Industries de la Quincaillerie (UNIQ), déposées au bureau des usages professionnels du Greffe du Tribunal de commerce de Paris sous le numéro N°RG 2018041202, et qui sont reprises ci-dessous dans leur intégralité sont parties intégrantes des CGV de la SAS MONIN immatriculée au registre du commerce et des sociétés de Nice sous le N°807 220 363 ci-après dénommée « Fournisseur ».

Conditions générales professionnelles de l'Union nationale des industries de la quincaillerie (UNIQ)

1 – Application

1.1 - Usages professionnels

Les présentes conditions générales professionnelles codifient les bonnes pratiques et usages professionnels attestés et fondés sur les spécificités de la profession représentée par l'UNIQ, membre de la Fédération des Industries mécaniques, dont elles constituent la référence professionnelle.

1.2 – Objet

Les présentes conditions générales définissent les droits et les obligations des deux parties et sont destinées à s'appliquer à l'ensemble des relations contractuelles entre « le Fournisseur » et la société cliente ci-après dénommée « le Client » et définissent leurs droits et obligations.

1.3 - Position des conditions générales de vente

Conformément à l'article L441-6 du code de commerce, les présentes conditions générales constituent « le socle unique de la négociation commerciale ». Elles s'appliquent donc à toutes les affaires du Fournisseur et forment la base juridique du contrat à moins de conditions particulières. Les conditions d'achat sont seulement des propositions du Client. Les présentes conditions générales font échec à toutes clauses contraires formulées d'une façon quelconque par le Client si le Fournisseur ne les a pas acceptées explicitement. Toute dérogation aux conditions générales, en faveur du Client, peut justifier une contrepartie. Toute commande ou acceptation d'une offre du Fournisseur implique l'adhésion aux présentes conditions générales. Les conditions générales de vente comprennent également les tarifs du Fournisseur, communiqués sous le format qu'il a prédéterminé ; toute demande spécifique de format devra faire l'objet d'un accord particulier. La nullité de l'une quelconque des clauses des présentes conditions générales n'affectera pas la validité des autres clauses.

1.4 – Régime juridique

Les contrats et commandes qui en découlent sont régis par le droit du contrat d'entreprise quand elles s'appliquent à la réalisation d'un produit sur la base d'un cahier des charges ou à une prestation de service. Elles sont régies par le droit de la vente uniquement lorsqu'elles s'appliquent à la fourniture de produits standard.

1.5 - Documents contractuels

Sont des documents contractuels, par ordre de priorité décroissante :

- l'offre du Fournisseur
- les conditions particulières expressément acceptées des deux parties,
- les présentes conditions générales,
- la commande acceptée,
- le bon de livraison, la facture.

Ne font pas partie du contrat : les documents commerciaux, catalogues, publicités, liste de prix non mentionnés expressément dans les conditions particulières. En cas de contestation sur l'interprétation des termes, la version française prévaut.

2 - Offre

En vertu de l'article 1117 du Code civil, « L'offre est caduque à l'expiration du délai fixé par son auteur ou, à défaut, à l'issue d'un délai raisonnable. » A défaut de délai spécifié par le Fournisseur, le « délai fixé » au sens de cet article sera un délai d'un mois. Au-delà de ce délai fixé, le prix pourra faire l'objet d'une réactualisation, tenant compte de l'évolution des coûts de revient.

3 - Commande

3.1 – Définition du besoin

Le Client, en tant que professionnel des produits qu'il achète, a la responsabilité de la définition et de l'expression de ses besoins et de ceux de ses clients, au stade de l'utilisation et de la mise en œuvre, notamment des usages et finalités et des contraintes qui en résultent, dont il doit tenir compte pour choisir le produit. Il lui incombe de vérifier, avant toute commande, que les produits sont appropriés à ces usages.

Le Fournisseur, en tant que professionnel des produits qu'il vend, prendra en compte les demandes expresses qu'aura formulées le Client et les respectera, dans la limite de leur faisabilité, du respect du contrat, et des règles de l'art.

3.2 – Acceptation - Formation du contrat

3.2.1 - Ouverture de compte et caractère normal

Toute passation de commande est susceptible d'être conditionnée à l'ouverture de compte par le Fournisseur, pouvant être soumise à des conditions, qui seront portées à la connaissance du Client. En outre, le Fournisseur se réserve le droit de refuser toute commande présentant un caractère anormal ou exorbitant ou qui serait hors de proportion avec les besoins ou les capacités financières du Client.

3.2.2 - Montant minimal - Unité de conditionnement

Un montant minimum pourra être déterminé par le Fournisseur et être porté à la connaissance du Client au préalable. Une commande d'un montant inférieur pourra soit ne pas être prise en compte soit faire l'objet d'une facturation de frais spécifiés.

Le Fournisseur pourra refuser une commande qui n'est pas conforme à l'unité minimale de conditionnement mentionnée dans ses documents commerciaux.

3.2.3 - Informations sur les catalogues

Le Fournisseur pourra apporter des modifications ou améliorations aux informations telles que poids, conditionnement, figurant sur les catalogues et autres documents, lesquels ont valeur indicative, et supprimer des références notamment pour arrêt de fabrication, ou remplacer des références le cas échéant.

3.2.4 - Formation du contrat

Le contrat n'est parfait que sous réserve d'acceptation expresse par le Fournisseur de la commande.

Si la commande diffère de l'offre, elle n'aura d'effet que dans la mesure de cette acceptation expresse par le Fournisseur, conformément à l'article 1118 du Code civil. L'acceptation de la commande se fait par tout moyen écrit. Toute commande acceptée par le Fournisseur sera réputée entraîner acceptation par le Client de l'offre du Fournisseur.

3.2.5 - Limite de fourniture

Le contrat sera limité aux fournitures et prestations expressément mentionnées au contrat.

3.3 – Modification

Toute modification du contrat ou de la commande demandée par l'une des parties est subordonnée à l'acceptation expresse de l'autre partie.

Le Fournisseur pourra néanmoins apporter au produit des modifications qui n'ont pas un impact négatif sur sa valeur utilitaire ou ses performances.

3.4 – Annulation

Toute modification du contrat demandée par l'une des parties est subordonnée à l'acceptation expresse de l'autre partie. La commande exprime le consentement du Client de manière irrévocable. Il ne peut donc l'annuler, à moins d'un accord exprès et préalable du Fournisseur. En conséquence, si le Client demande l'annulation de tout ou partie de la commande, le Fournisseur sera en droit d'exiger l'exécution du contrat et le paiement intégral du prix.

Dans le cas d'une résolution du contrat ou « annulation de commande » consentie par le Fournisseur, les acomptes déjà versés lui resteront acquis à titre de première indemnité et le Client devra l'indemniser pour tous les frais engagés et pour toutes les conséquences directes et indirectes qui en découleront.

4 – Réglementations

Le Fournisseur s'engage à livrer des produits conformes à la réglementation technique qui s'y applique et aux normes techniques pour lesquelles il a déclaré explicitement la conformité.

Le Client ou, le cas échéant, l'utilisateur, est responsable de la mise en œuvre du produit dans les conditions normales d'utilisation et conformément aux législations de sécurité et d'environnement en vigueur sur le lieu d'utilisation ainsi qu'aux règles de l'art de sa profession. Il incombe au Client de choisir un produit correspondant à son besoin technique ou à son propre client et, si nécessaire, de s'assurer de l'adéquation du produit avec l'application envisagée et du respect de la réglementation en vigueur.

Sauf disposition expresse mentionnée sur le produit, le produit livré n'est pas destiné à fonctionner dans une atmosphère explosible.

5 – Emballages

Les emballages, non consignés, adaptés au produit, effectués selon le standard du Fournisseur ne sont pas repris. Ils sont conformes à la réglementation sur l'environnement applicable suivant la destination des produits. Si le Client souhaite un emballage spécifique (stockage extérieur, maritime, étanche, etc.), il est tenu de le demander expressément au Fournisseur à la conclusion du contrat. Les frais relatifs aux emballages mentionnés dans l'offre sont à la charge du Client. Le Client s'engage à éliminer les emballages conformément à la législation locale de l'environnement.

6 - Prix

Les prix sont établis en Euros, hors taxes et hors frais de douane, de transport, d'assurance, d'emballage, et sauf accord contraire explicite, à la mise à disposition « départ usine » ou entrepôts du Fournisseur (Ex-Works – Incoterms de la CCI en vigueur à la conclusion du contrat). Les prix correspondent exclusivement aux produits et prestations spécifiés à l'offre tenant compte des éléments constitutifs de la commande acceptée. Les prestations de services, de même que les fournitures supplémentaires sont facturées en supplément. Sauf accord différent, les études et pré-études spécifiques ou applicatives ne sont pas incluses dans le prix. L'application de l'article 1223 du Code civil relatif à la faculté d'acceptation partielle est expressément écartée. En cas d'accord-cadre ou de contrat de prestations de services, aucune des deux parties n'aura la faculté de fixer le prix unilatéralement et donc de mettre en œuvre les articles 1164 et 1165 du Code civil. Une stipulation contraire ne pourra résulter que d'un accord exprès et préalable.

7 - Livraison

7.1 – Frais et risques

La livraison est réputée effectuée, sauf accord contraire explicite, à la mise à disposition « départ usine » ou entrepôts du Fournisseur (Ex-Works – Incoterms de la CCI en vigueur à la conclusion du contrat). Les opérations de transport, d'assurance, de douane, de manutention sont à la charge et aux frais, risques et périls du Client.

Dès la mise à disposition, les risques sont transférés au Client, et ce quel que soit le mode de transport, les modalités de prise en charge du prix du transport et même si le transport est assuré par le Fournisseur.

Le Client souscrira une assurance qui couvrira tous les risques liés au produit, à compter de cette mise à disposition. Cette assurance devra comporter une renonciation à recours du client et de ses assureurs contre le Fournisseur et ses assureurs.

Le transfert immédiat des risques ne fait pas obstacle à l'exercice par le Fournisseur de la clause de réserve de propriété ou de son droit de rétention.

En cas de dépassement de la date convenue, si le Client n'enlève pas le produit, des frais de stockage pourront lui être facturés.

7.2 – Vérification

Dans tous les cas le client doit, à ses frais et sous sa responsabilité, vérifier ou faire vérifier les quantités et l'état des produits dès leur réception.

En cas de défauts, non-conformités, avaries, détériorations ou manquants, il devra, outre les réserves à faire sur le bon de livraison ou d'enlèvement, faire des réserves ou exercer ses recours contre les transporteurs dans les délais et formes légaux, conformément aux articles L133-3 et L133-4 du Code de commerce.

A défaut, le Client sera privé de tout recours contre le transporteur et contre le Fournisseur au titre des défauts, non-conformités, avaries, détériorations ou manquants constatés. Une mention telle que « sous réserve de déballage » n'a aucune valeur juridique et ne peut constituer une réserve.

Une réclamation faite par le Client ne suspend pas l'obligation au paiement des produits conformes livrés, même lorsque la réclamation porte sur une partie du lot.

7.3 - Délais

Les délais de livraison spécifiés s'entendent toujours pour des produits mis à la disposition du Client dans les magasins ou entrepôts du Fournisseur, quelles que soient les modalités de transport des produits. Toutefois, dans l'hypothèse où le fournisseur annonce un « délai rendu à l'adresse du client », celui-ci sera réputé être donné à titre indicatif. Ils courent de la date de l'acceptation définitive de la commande écrite par le Fournisseur. Toutefois ils ne courent pas si le client n'a pas satisfait à une ou plusieurs de ses obligations, et notamment : paiement de l'acompte s'il a été convenu, retard de paiement, fourniture de toutes les informations et autorisations nécessaires, validation des plans pour les produits spécifiques ou accord sur le mode d'exécution. Ils sont suspendus en cas de force majeure. Les délais de livraison ou de réalisation, sauf stipulation contraire, ont un caractère indicatif et sont tenus dans la limite du possible : les retards par rapport au délai stipulé ne peuvent pas justifier l'annulation de la commande, le refus de livraison ou la résiliation du contrat, ni donner lieu à des dommages et intérêts, indemnités ou pénalités sauf dans le cas où celles-ci auraient été expressément convenues.

Les livraisons partielles sont autorisées sauf stipulations contraires dans le contrat.

Le Fournisseur est libéré, de plein droit, de tout engagement relatif aux délais contractuels en cas d'inexécution par le Client de l'une quelconque de ses obligations contractuelles.

7.4 – Retours

Un retour, à savoir la reprise de produits et la constatation d'un avoir au profit du Client, ne peut être effectué que sur un accord exprès, préalable et écrit du Fournisseur. Le fait pour le Fournisseur d'avoir consenti à un retour pour tel produit, ne confère pas au Client le droit d'obtenir un retour pour d'autres produits, même identiques.

Dans le cas où le Fournisseur a consenti au retour, celui-ci devra notamment répondre aux conditions cumulatives suivantes :

- le retour n'est admis que pour les produits figurant au catalogue du Fournisseur en vigueur lors de la demande de retour ;
- le Client devra retourner le produit en port payé, à ses frais et risques ;
- le retour est à faire au lieu indiqué par le Fournisseur ou, à défaut de précisions, à son adresse d'expédition ;
- le produit devra être retourné en parfait état, protégé ou emballé dans son emballage d'origine ;
- le retour donne lieu à l'établissement d'un avoir correspondant aux prix des produits concernés, après vérification de l'état des produits, moins une retenue forfaitaire minimum de 25% au titre du traitement administratif du retour et le cas échéant des frais supplémentaires notamment de remise en état ;
- le retour doit intervenir dans un délai de six mois au maximum après la livraison ;
- le retour sera effectué en conformité à la procédure mise en place par le Fournisseur à cet effet et communiquée sur simple demande.

L'établissement de l'avoir pourra être lié à une commande de compensation.

Dans le cas d'une fabrication d'un produit sur cahier des charges répondant aux spécifications techniques demandées par le Client, les dispositions du présent article 7.4 ne sont pas applicables.

8 – Paiement

8.1 – Conditions

Les échéances et les conditions de paiement seront déterminées dans le contrat. Dans le cas de produits spécifiques, le Fournisseur pourra demander un acompte de 30% minimum payable à la commande.

Les échéances de paiements prévues par les parties ne pourront être reportées pour une cause n'incombant pas au Fournisseur.

La TVA est exigible immédiatement à la livraison selon les termes des articles 256 II et 269 du code général des impôts.

8.2 – Délais

La facture mentionne la date et le lieu du paiement.

Les acomptes sont toujours payés au comptant.

Les autres versements sont réglés au plus tard dans un délai de 30 jours suivant la date d'émission de la facture, à moins d'un délai plus court qui aura été convenu. Toute clause ou demande tendant à fixer ou à obtenir un délai de paiement supérieur à ce délai de 30 jours et sauf raison objective, motivée par le Client, pourra être considérée comme abusive au sens de l'article L 442-6-7° du Code de commerce et de la directive européenne 2000/35 CE du 29 juin 2000. Les dates de paiement convenues contractuellement ne peuvent être remises en cause unilatéralement par le Client sous quelque prétexte que ce soit, y compris en cas de réclamation ou de litige, quelle qu'en soit le motif (réclamation liée à la livraison, demande de garantie, etc). Les paiements anticipés sont effectués sans escompte sauf accord particulier. Dans le cas d'un paiement par traite, l'acceptation doit être faite dans les sept jours de son envoi, qui est le délai d'usage conformément aux dispositions de l'article L511-15 du code de commerce.

8.3 - Retards

En application de l'Article L 441-6 du Code de Commerce, tout paiement en retard rend exigibles de plein droit, dès le premier jour suivant la date de règlement figurant sur la facture :

1/ Des pénalités de retard. Elles seront déterminées par l'application du taux de refinancement de la Banque Centrale Européenne majoré de dix points.

2/ Une indemnité forfaitaire pour frais de recouvrement, d'un montant de 40 euros (article D 441-5 du Code de Commerce). En vertu de l'article L441-6 précité, lorsque les frais de recouvrement exposés sont supérieurs au montant de cette indemnité forfaitaire, le fournisseur est également en droit de demander une indemnisation complémentaire justifiée. Outre les pénalités et indemnités ci-dessus exposées, le retard de paiement peut donner lieu, si bon semble au Fournisseur, à la déchéance du terme de paiement contractuel, la totalité des sommes dues devenant immédiatement exigibles. Le fait pour le Fournisseur de se prévaloir de l'une et/ou de l'autre de ces dispositions ne le prive pas de la faculté de mettre en œuvre la clause de réserve de propriété stipulée ci-après. En cas de retard de règlement, le Fournisseur bénéficie d'un droit de rétention sur les produits, conformément à l'article 2286 du code civil. Dans le cas de non-exécution ou d'exécution imparfaite de ses engagements par le Client, le Fournisseur peut « refuser d'exécuter ou suspendre l'exécution de sa propre obligation », en vertu de l'article 1217 du Code civil.

8.4 - Prohibition des notes de débit d'office

Conformément à l'article L 442-6 I 8° du code de commerce, toute pratique de débit ou d'avoir d'office ou unilatérale est interdite. Tout débit d'office constituera un impayé et donnera lieu à l'application des dispositions des présentes conditions générales régissant les retards de paiement.

8.5 - Modification de situation du Client

En cas de dégradation de la situation du Client constatée par un établissement financier ou attestée par un retard de règlement significatif ou quand la situation financière diffère sensiblement des données mises à disposition, la livraison n'aura lieu qu'en contrepartie d'un paiement effectif. En cas de vente, de cession, de remise en nantissement ou d'apport en société de son fonds de commerce, ou d'une partie significative de ses actifs ou de son matériel par le Client, le Fournisseur se réserve le droit et sans mise en demeure :

- de prononcer la déchéance du terme et en conséquence l'exigibilité immédiate des sommes encore dues à quelque titre que ce soit,
- de suspendre toute expédition,
- de constater d'une part, la résolution de l'ensemble des contrats en cours et de pratiquer d'autre part la rétention des acomptes perçus, et pièces détenues, jusqu'à fixation de l'indemnité éventuelle.

9 - Réserve de propriété

Le Fournisseur conserve l'entière propriété des biens faisant l'objet du contrat jusqu'à complet paiement du prix en principal et accessoires, conformément aux articles 2367 et suivants du Code civil et L. 624 16 et suivants du Code de commerce. Néanmoins, à compter de la mise à disposition, le Client assume l'entière responsabilité des dommages que ces biens pour¬raient subir ou occasionner pour quelque cause que ce soit.

En cas de revente, le Fournisseur pourra opérer un droit de suite en réclamant la créance directement auprès des acquéreurs successifs. En cas d'exercice de la revendication, les acomptes qui auront déjà été versés resteront définitivement acquis au Fournisseur à titre d'indemnité, sans que cela nuise à la possibilité pour lui d'obtenir l'indemnisation complète de son préjudice.

10 - Propriété intellectuelle - Confidentialité

10.1 - Propriété intellectuelle

Tous les plans, études, descriptifs, documents techniques ou devis remis par l'une des parties à l'autre partie le sont dans le cadre d'un prêt à usage dont la finalité est l'évaluation et la discussion de l'offre commerciale du Fournisseur, puis, en cas de commande, l'exécution du contrat. Ils ne pourront être utilisés par l'autre partie à d'autres fins ni communiqués à un tiers sans l'accord préalable de la partie propriétaire de ces documents.

Les parties conservent l'intégralité des droits de propriété matérielle et intellectuelle sur leurs documents prêtés. Ces documents doivent lui être restitués à première demande.

Par ailleurs, les études du Fournisseur, même élaborées à la suite du cahier des charges et entraînant une amélioration de la valeur d'usage du produit, restent sa propriété exclusive et ne peuvent être communiquées, exécutées ou reproduites sans son autorisation écrite.

Le paiement des études n'emporte aucun transfert d'un droit quelconque de propriété intellectuelle au profit du Client. Tout transfert de la propriété intellectuelle devra faire l'objet d'un contrat écrit. Le prix du produit et/ou des prestations ne comporte pas le transfert de la propriété intellectuelle et du savoir-faire, qui restent l'entière propriété du Fournisseur, y compris les droits de propriété intellectuelle des logiciels, applicatifs, bases de données et développements spécifiques même réalisés au titre du contrat. Aucune disposition légale n'impose au Fournisseur de remettre au Client les plans de fabrication.

Les prototypes transmis au Client sont couverts par une confidentialité stricte. Ils ne peuvent être communiqués à un tiers qu'avec l'autorisation expresse du Fournisseur.

Les parties garantissent qu'au moment de la conclusion du contrat le contenu des documents contractuels et leurs conditions de mises en œuvre n'utilisent pas les droits de propriété intellectuelle ou un savoir-faire détenus par un tiers. Elles garantissent pouvoir en disposer librement sans contrevenir à une obligation contractuelle ou légale.

Elles se garantissent mutuellement des conséquences directes ou indirectes de toute action en responsabilité résultant notamment d'une action en contrefaçon ou en concurrence déloyale.

10.2 – Communication

Le Fournisseur dispose de la propriété ou des droits d'utilisation de marques, logos, documentations techniques, fichiers 3D, fiches produits, photographies, vidéos, sons, etc, ci-après « médias ». Ceux-ci ont une finalité commerciale et ne peuvent être assimilés à des plans techniques et ou des notices d'utilisations.

Le Fournisseur peut communiquer au Client tout ou partie de ces médias dans le cadre de leurs relations commerciales. Le Client ne peut en faire usage que pour les besoins de l'utilisation des produits achetés.

Le Client distributeur utilisera les médias exclusivement

pour la promotion et la revente des produits qu'il aura achetés au Fournisseur. S'il souhaite les utiliser pour faire sa propre promotion, déconnectée de la présentation et de la promotion du produit lui-même, il devra obtenir une autorisation spécifique préalable et expresse du Fournisseur. Le Client ne pourra modifier, adapter, traduire, ou faire des adjonctions ou suppressions aux médias, sans l'autorisation expresse et préalable du Fournisseur. Il s'interdit de supprimer tout symbole ou mention marquant la propriété ou les restrictions d'utilisation des droits, de procéder à une utilisation des médias susceptible de porter atteinte à des droits de tiers, à toute législation ou de constituer une exploitation préjudiciable. Les médias sont susceptibles de faire l'objet d'une facturation. Si le Client demande au Fournisseur d'incorporer les médias sur son support, cette prestation fera l'objet d'un devis.
En cas d'arrêt des relations commerciales pour quelque motif que ce soit, le Client s'engage à supprimer immédiatement les médias de ses supports de communication.
10.3 – Confidentialité - Secrets des affaires
Les parties s'engagent réciproquement à une obligation de confidentialité portant sur toute information confidentielle orale ou écrite, quelle qu'elle soit et quel qu'en soit le support (rapports de discussion, plans, échanges de données informatisées, activités, installations, projets, savoir-faire, produits etc.) échangée dans le cadre de la préparation du contrat, même en cas de pourparlers n'ayant pas abouti, ou dans le cadre de l'exécution du contrat, sauf les informations qui sont généralement connues du public ou celles qui le deviendront autrement que par la faute ou du fait de l'une des parties.
En conséquence, les parties s'engagent à :
- tenir strictement secrètes toutes les informations confidentielles, et notamment à ne jamais divulguer ou communiquer, de quelque façon que ce soit, directement ou indirectement, tout ou partie des informations confidentielles, à qui que ce soit, sans l'autorisation écrite et préalable de l'autre partie ;
- ne pas utiliser tout ou partie des informations confidentielles à des fins ou pour une activité autres que l'exécution du contrat ;
- ne pas effectuer de copie ou d'imitation de tout ou partie des informations confidentielles ou réaliser ou faire réaliser des produits en utilisant lesdites informations.

Les parties s'engagent à prendre toutes les mesures nécessaires afin d'assurer le respect de cette obligation de confidentialité, pendant toute la durée du contrat et même après son échéance, et se portent fort du respect de cette obligation par l'ensemble de leurs salariés. Cette obligation est une obligation de résultat.
Tout manquement à ces engagements de confidentialité sera constitutif d'un manquement aux dispositions de droit interne applicable ainsi qu'aux règles issues de la Directive 2016/943 du 8 juin 2016 sur la protection des savoir-faire et des informations commerciales non divulguées (dite directive sur le secret des affaires), dont le Fournisseur et le Client s'engagent à respecter les dispositions.
11 – Imprévision - Force majeure
11.1 – Imprévision.
Il est convenu que, en cas de changement de circonstances imprévisible lors de la conclusion du contrat rendant l'exécution excessivement onéreuse pour une partie, les parties renégocieront de bonne foi la modification du contrat. Il est convenu, sans que cette liste soit limitative, que sont notamment visés les évènements suivants : variation du cours des matières premières, modification des droits de douane, modification du cours des changes, évolution des législations. En cas de refus ou d'échec de la renégociation, les parties pourront convenir de la résolution du contrat, à la date et aux conditions qu'elles détermineront, ou demander d'un commun accord au juge de procéder à son adaptation. A défaut d'accord dans un délai raisonnable, le juge pourra, à la demande d'une partie, réviser le contrat ou y mettre fin, à la date et aux conditions qu'il fixe, conformément à l'article 1195 du Code civil. Le Fournisseur déclare en conséquence qu'il n'accepte pas par avance le risque de tels changements de circonstances. Aucune stipulation de prix ferme ou autre mention ne saurait être interprétée comme une telle acceptation de ce risque.
11.2 – Force majeure
Aucune des parties au présent contrat ne pourra être tenue pour responsable de son retard ou de sa défaillance à exécuter l'une des obligations à sa charge au titre du contrat si ce retard ou cette défaillance sont l'effet direct ou indirect d'un cas de force majeure. Il y a force majeure lorsqu'un événement échappant au contrôle d'une partie, qui ne pouvait être raisonnablement prévu lors de la conclusion du contrat et dont les effets ne peuvent être évités par des mesures appropriées, empêche l'exécution de son obligation. Si l'empêchement est temporaire, l'exécution de l'obligation est suspendue, à moins que le retard qui en résulte ne justifie la résolution du contrat. Si la durée de l'empêchement excède un mois, les parties devront se concerter dans les plus brefs délais pour examiner de bonne foi l'évolution du contrat.
Si l'empêchement est définitif, le contrat est résolu de plein droit dans les conditions prévues aux articles 1351 et 1351-1 du Code civil, si bon semble à la partie qui est empêchée.
Sans que cette liste soit limitative, il est expressément convenu que sont notamment considérés comme des cas de force majeure les événements suivants :
- survenance d'un cataclysme naturel,
- tremblement de terre, tempête, incendie, inondation etc.,
- conflit armé, guerre, attentats,
- conflit du travail, grève totale ou partielle chez le Fournisseur ou le Client,
- conflit du travail, grève totale ou partielle chez les fournisseurs, prestataires de services, transporteurs, postes, services publics, etc.,
- injonction impérative des pouvoirs publics (interdiction d'importer, embargo, etc),
- accidents d'exploitation, bris de machines, explosion,
- carence de fournisseur.

Chaque partie informera l'autre partie, sans délai, de la survenance d'un cas de force majeure dont elle aura connaissance et qui, à ses yeux, est de nature à affecter l'exécution du contrat.
12 – Fin de vie des produits
Pour le/les produits faisant l'objet du présent contrat et couverts par la réglementation sur les déchets d'équipements électriques et électroniques (DEEE) visés par le décret n°2014-928 du 19 août 2014 codifié aux articles R 543-172 et suivants du Code de l'Environnement, le Fournisseur respecte ses obligations au titre des articles R543-195 et sous-sections du code de l'environnement. L'acquéreur s'engage à faire appel aux moyens mis en œuvre par le Fournisseur lorsqu'il souhaitera se défaire de ces produits, ou le cas échéant à transmettre cette information à tous les acquéreurs successifs desdits produits.
13 – Garantie et responsabilité
13.1 – Garantie
13.1.1 - Définition
Le Fournisseur s'engage à remédier à tout défaut de fonctionnement provenant d'un défaut dans la conception, la réalisation, les matières ou l'exécution, dans la limite des dispositions ci-après. L'obligation du Fournisseur ne s'applique pas en cas de défaut provenant soit d'une conception soit d'une mise en œuvre imposée par le client.
13.1.2 - Durée - Point de départ
Cet engagement, sauf stipulation particulière, ne s'applique qu'aux défauts qui se seront manifestés pendant une période de 12 mois minimum, (période de garantie) à compter de la date de livraison.
La garantie se limite à la réparation ou au remplacement des pièces reconnues défectueuses par le Fournisseur retournées dans ses ateliers aux frais et risques du Client. Seules les pièces détachées fournies, modifiées ou refaites par le Fournisseur, sont garanties, et uniquement pendant la période de garantie du produit principal.
13.1.3 - Obligations du Client
Pour pouvoir invoquer le bénéfice de ces dispositions, le Client doit aviser le Fournisseur, sans retard et par écrit, des défauts qu'il impute au produit et fournir toutes justifications quant à la réalité de ceux ci. Il doit donner au Fournisseur toute facilité pour procéder à la constatation de ces défauts.
13.2 – Responsabilité
La responsabilité civile du Fournisseur, toutes causes confondues à l'exception des dommages corporels et de la faute lourde, est limitée à 50% du montant HT de la fourniture encaissée. Le Fournisseur ne sera tenu responsable que des dommages matériels directs causés au Client, qui résulteraient de fautes dans l'exécution du contrat qui lui sont exclusivement imputables. Il ne sera tenu d'indemniser ni les dommages immatériels, ni les dommages indirects, tels que les pertes d'exploitation, de production, de profit, la perte d'une chance, le préjudice commercial, la perte d'image, le manque à gagner, etc.
Sa responsabilité ne pourra pas être engagée au titre d'une quelconque assurance additionnelle. Dans le cas où des pénalités et indemnités prévues ont été convenues d'un commun accord, elles ont la valeur d'indemnisation forfaitaire, libératoire et sont exclusives de toute autre sanction ou indemnisation. Le Client renonce à recourir contre le Fournisseur et ses assureurs au titre des dommages exclus par les présentes conditions générales ou par le contrat, et se porte fort de pareille renonciation de la part de ses assureurs.
13.3 - Exclusions de garantie et de responsabilité
Toute garantie et toute responsabilité sont exclues pour des incidents tenant à des cas de force majeure ou notamment dans les cas suivants :
- l'usure normale du produit,
- mise en œuvre, montage, installation, utilisation, entretien erronés, inadaptés ou non-conformes aux prescriptions qu'aura le cas échéant données le Fournisseur ou le fabricant du produit, ou aux règles de l'art d'utilisation,
- le non-respect par le Client, l'utilisateur ou un tiers, des réglementations de sécurité et d'environnement qui leur sont applicables,
- la négligence, le défaut de surveillance,
- le manque de compétence du metteur en œuvre ou de l'utilisateur du produit,
- la modification ou remise en état du produit ou l'adjonction ou l'intégration de pièces ou éléments par le Client, par l'utilisateur ou par un tiers, sans l'agrément écrit et préalable du Fournisseur,
- les défauts qui résultent en tout ou partie de l'usure normale du produit,
- les détériorations, défauts ou accidents imputables au Client, à l'utilisateur ou à un tiers, une faute commise par le Client en rapport avec l'exécution du contrat,
- les dommages provenant de l'utilisation par le Client, de documents techniques, informations ou données émanant du Client ou imposées par lui,
- un cas de force majeure telle que définie aux présentes conditions générales. La garantie sera suspendue en cas de non-paiement par le Client d'un des termes de paiement contractuels.

13.4 – Conformité réglementaire
L'offre intègre les exigences réglementaires (directive basse tension, compatibilité électromagnétique, etc.) et plus généralement les exigences de sécurité connues du Fournisseur au moment où elle est établie. En cas de modification des exigences réglementaires entre la remise de l'offre et l'exécution complète du contrat, la mise en conformité n'est pas à la charge du Fournisseur, qui adressera au Client une offre complémentaire à cet effet. De même si dans la même période, le Fournisseur reçoit des informations nécessaires au produit, dont il ne disposait pas au moment de l'établissement de l'offre, les modifications ou équipements supplémentaires rendus nécessaires en conséquence, feront l'objet d'une offre complémentaire. Toute intervention sur le produit par le Client, par l'utilisateur ou par un tiers non agréé par le Fournisseur pouvant entraîner une modification des conditions de sécurité entraîne l'annulation de la déclaration de conformité CE remise par le Fournisseur. Le remplacement d'une pièce ayant des répercussions sur la sécurité par une pièce qui n'est pas d'origine entraîne également l'annulation de ladite déclaration.
14 - Résolution - Sanctions contractuelles
Aucune clause résolutoire ne pourra avoir lieu à moins d'une stipulation expressément acceptée par le Fournisseur, comportant un délai suffisant d'exécution après mise en demeure et mentionnant avec précision les engagements dont l'inexécution peut entraîner la résolution. L'application de l'article 1222 du Code civil, relatif à la faculté du créancier de faire exécuter lui-même l'obligation, est expressément exclue.
Aucune demande de réduction de prix, pour quelle que cause que ce soit et notamment sur le fondement de l'article 1223 du Code civil ne pourra être mise en œuvre sans un accord préalable et exprès du Fournisseur.
15 – Contestations
Le fait que le Fournisseur ne se prévale pas à un moment donné de l'une quelconque des clauses des conditions générales ne peut être interprété comme valant renonciation à s'en prévaloir ultérieurement.
La nullité de l'une quelconque des clauses des présentes conditions générales n'affectera pas la validité des autres clauses. Le Fournisseur et le Client s'engagent à tenter de régler leurs différends à l'amiable avant de recourir à tout autre moyen de règlement. A défaut de résolution à l'amiable dans un délai d'un mois à compter de la première demande, chacun d'eux pourra solliciter la médiation ou saisir le tribunal compétent. À défaut d'accord amiable, le tribunal de commerce dans le ressort duquel se trouve le siège social du Fournisseur est seul compétent, quels que soient les conditions de la vente et le mode de paiement, même en cas d'appel en garantie ou de pluralité de défendeurs. La loi française est seule applicable au contrat et à ses suites. En cas d'exportation, il est fait application de la Convention des Nations-Unies de 1980 sur les contrats de vente internationale de marchandises, dite Convention de Vienne, et à titre subsidiaire, du droit français.

Déposées au bureau des usages professionnels du Greffe du Tribunal de commerce de Paris sous le numéro N°RG 2018041202 de sous-répertoire 2018000032 UNIQ 16 Avenue Hoche 75008 PARIS – www.uniq.org – info@uniq.org

B – Conditions Spécifiques
Les présentes Conditions Spécifiques viennent compléter les Conditions Générales Professionnelles de l'Union Nationale des Industries de la Quincaillerie (UNIQ) mentionnées ci-dessus et sont parties intégrantes des CGV du Fournisseur.
B.3 – Commande
B.3.1 – Définition du besoin
Le Client doit prendre connaissance des caractéristiques essentielles du ou des produits qu'il désire commander. Il appartient au Client, s'il ne s'estime pas suffisamment compétent, de se faire assister d'un conseil.
Les conseils de pose et de mise en œuvre ne se substituent pas aux règles professionnelles et nationales en vigueur et au respect des règles de l'art. Ils sont donnés à titre indicatif et n'engagent en aucun cas la responsabilité du Fournisseur.
Le Client reste le prescripteur du produit.
B.3.2.1 – Ouverture de compte et caractère normal
Produits spécifiques et compléments de gamme : La mise en fabrication de certains produits spécifiques et complément de gamme peut justifier la notification au Client de conditions spécifiques pour l'acceptation de sa commande. Celle-ci ne pourra en aucun cas être annulée après acceptation des conditions spécifiques. Le Fournisseur s'autorise à livrer avec une tolérance de quantité de 10 %, en plus ou en moins qui est considérée acceptée par le Client. En fin de vie de la dite référence, le client s'engage à acheter le stock restant.
B.3.2.2 – Montant minimal – Unité de conditionnement
Les commandes d'un nombre de pièces inférieur aux boitages ou colisages indiqués dans notre catalogue ne sont pas acceptées.
Les commandes d'un montant inférieur à 100€ HT seront majorées de 10€ au titre des frais de gestion du Fournisseur.
B.3.2.4 – Formation du contrat
L'acceptation de la commande par le Fournisseur se fera par accusé de réception ou tout autre moyen écrit. Le défaut de contestation par le Client dans les 48 heures d'une confirmation de tarif vaut acceptation du tarif.
B.5 – Emballages
Pour les livraisons sous emballages ou en palettes ou conteneurs, ceux-ci seront facturées au Client. Ces emballages ou conteneurs étant consignés, un avoir sera émis dès leur restitution.
Les palettes « Europe » doivent être restituées au transporteur, faute de quoi une facturation de 15€ HT par palette sera appliquée.
B.6 – Prix
Il est précisé que les éco-participations (éco-mobilier etc...) sont incluses dans le prix HT, tout changement du barème viendra augmenter le tarif HT.
Frais de port direct :
Les commandes égales ou supérieures à 600 € (Six cents euros) hors taxes sont livrées franco de port à l'exception des articles de la gamme prêt à poser de portails, portillons, clôtures, ainsi que les grilles et profilés. Le Franco Corse, DOM-TOM s'entend Franco transitaire métropole. Pour les commandes métropoles inférieures au franco, une facturation minimale de 15€ (quinze euros) par tranche de 150€ sera appliquée.
Pour l'export, les frais de port seront mentionnés sur l'accusé de réception de commande.
B.7 – Livraison
B.7.2 – Vérification
Après contrôle détaillé des produits, toute réclamation devra être formulée par écrit dans un délai maximal de 10 jours à dater de la réception par le Client. Passé ce délai aucune réclamation pour manquant ou détérioration ne sera prise en compte par le Fournisseur.
B.7.3 – Délais
Le Fournisseur ne pourra être tenu responsable d'un retard de livraison lié au refus de la livraison par le Client. Le Client est tenu de signer les documents de transport comme preuve de la présentation du produit. Il devra mentionner par écrit les raisons d'un refus de livraison. Le Client assumera la charge des frais de stockage et de nouvelle présentation des produits.
B.7.4 – Retours
Sans remise en cause des autres conditions cumulatives mentionnées au paragraphe 7.4 des conditions de l'UNIQ et dans le cas de l'accord exprès, préalable et écrit du Fournisseur, il est précisé que :
- la retenue forfaitaire pour traitement du retour est fixée au minimum à 30% du prix des produits retournés, des frais supplémentaires notamment de remise en état pourront également être appliqués.
- le retour des produits doit intervenir dans un délai maximal de deux mois après la livraison

B.8 – Paiement
B.8.1 – Conditions
Il est expressément convenu que le Client renonce au bénéfice de la compensation légale. Toute compensation des sommes dues avec les factures de vente des produits est refusée par le Fournisseur.
B.13 – Garantie et responsabilité
B.13.3 – Exclusions de garantie et de responsabilité
Les différents procédés de revêtements (Cataphorèse, Zingage, Peinture etc…) ne peuvent offrir une garantie contre la corrosion. Les articles en acier, même traités, sont susceptibles de s'oxyder et ne peuvent donner lieu à aucune réclamation.

monin

MONIN SAS AU CAPITAL DE 304 400 € - RCS CHARTRES B 807 220 363 - NAF 286 F
Siège social et commercial
16, rue de Mâlerie - B.P. 10039 - 28 402 Nogent le Rotrou cedex - FRANCE
Tél. : 02 37 53 51 20 - Fax : 02 37 52 30 44 - www.monin.fr - contact-monin@torbel.com

TORBEL® industrie

Ce document est la propriété de TORBEL® Groupe - © Tous droits réservés - visuels non contractuels - 01/20