PORTAC®

TOUT L'UNIVERS DU PORTAIL
CATALOGUE GÉNÉRAL 2023

Fabricant français

PORTAC®

LAQUABLE TOUT RAL

NOUVEAUTÉ

Tous nos produits avec le logo « LAQUABLE TOUT RAL » sont laqués à la demande avec un laquage classe 2.

Nous gardons dans notre catalogue les références avec un RAL standard (9005, 9016, 9010).

Pour vos commandes, il vous suffira de préciser la référence de l'article BRUT + le RAL que vous souhaitez.

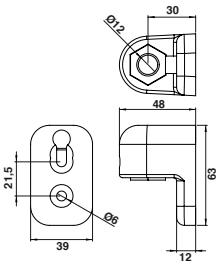

Paumelle aluminium avec bague Ø12 polyamide

Code			Tarif HT en €
C14420	BRUT	1	10,21
C14420NO	9005	1	10,99
C14420BL	9016	1	10,99
C14420BL2	9010	1	10,99

Bague polyamide Ø12 mm - H 22 mm.

Par exemple, saisir sur votre bon de commande :
C14420**RAL** PAUMELLE ALUMINIUM Ø12 **BRUN 8003**

Si besoin, vous pouvez rajouter des informations dans le libellé, comme le % de brillance ou la texture (Givré, sablé, etc…).

Notre équipe commerciale reste à votre disposition en cas de demandes spécifiques.

LE LAQUAGE

LAQUABLE TOUT RAL

Retrouvez
avec ce pictogramme
les pièces éligibles au laquage

PORTAC® innove avec le laquage classe 2 de vos pièces en composite à la couleur de votre choix, pour une haute durabilité dans le temps.

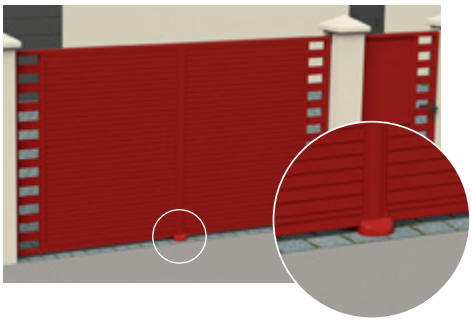

LE THERMOLAQUAGE, QU'EST-CE QUE C'EST ?

Le thermolaquage est un procédé de traitement de surface qui consiste à appliquer une peinture poudre sur pièce métallique, puis à polymériser ce revêtement au four.

Résistance aux UV, aux intempéries, aux chocs, à l'abrasion.

La peinture en poudre ne contient aucun solvant et ne nécessite aucun diluant ni eau pour son application.

Une nouvelle ligne de peinture pour tous types de pièces.

PROCESS DU THERMOLAQUAGE

1. TRAITEMENT DE SURFACE
Dégraissage.
Conversion.
Rinçage.

2. SÉCHAGE

3. POUDRAGE ÉLECTROSTATIQUE
La peinture est appliquée à l'aide de pistolets par projection de poudre chargée électrostatiquement.

4. POLYMÉRISATION / CUISSON
La poudre appliquée est cuite entre 170° et 210°C, elle forme alors un film résistant et protecteur.

SPÉCIFICITÉ DE LAQUAGE

Aluminium	*Afin d'augmenter l'adhérence de la peinture et la résistance à la corrosion, un traitement de surface supplémentaire est appliqué : de l'alodine sans chrome.*
Zamak	*Pour éviter l'apparition de cloques, les pièces en zamak doivent être « dégazées » avant le thermolaquage.*

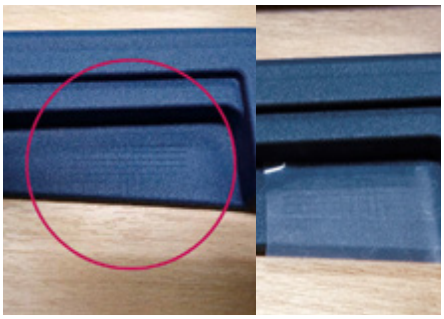

Une tenue du revêtement testée

Sommaire

INTRODUCTION
Le laquage 2
Politique QHSE 4
Les matières 6
Repères catalogue 7
Conditions générales de vente 7
Normes et bancs d'essais 8
Processus de création 9

PORTAIL BATTANT
Serrures multifonctions à encastrer, gâches 12
Serrures en applique, butées, gâches, capots 15
Serrures en applique, gâches 17
Enjoliveurs 18
Serrures multifonction, boîtiers 19
Gâches 20
Gâches électriques 23
Béquilles, anneaux 24
Entrées 28
Cylindres 29
Gonds multiréglage à visser, caches 31
Gonds multiréglage, caches 34
Gonds, caches 35
Embouts percés 40
Ouvertures 180° 41
Régulateurs de pente à rotule 43
Régulateurs de pente à visser 47
Crapaudines 53
Sabots et cales 54
Arrêts universels, poussoirs, socles, butées 61
Barres de contreventement 65
Verrous de sol 66
Verrous de pied 67

PORTAIL COULISSANT
Serrures à encastrer 70
Serrures en applique 73
Enjoliveurs 75
Supports, V de réception 76
Ensembles de réception et gâches 78
Béquilles et anneaux 81
Entrées 85
Cylindres 86
Guidages supérieurs 88
Profils prestige 90
Profils Evolution 92
Fonction crémaillère intégrée 93
Galets sur chape 94
Rails 98
Supports de guidage et accessoires 99
Crémaillères composite 101
Galets sur chape simple 102
Butées de fin de course 104
Boîtes aux lettres et laquage 106

LES ESSENTIELS
Gonds Equ'Inox 110
Crapaudines, sabots, butées 111

ACCESSOIRES DE DÉCORATION
Accessoires de décoration aluminium 114
Accessoires de décoration zamak 118

PROFILS
Profils poteau multifonction 120
Profils aluminium 121

PIÈCES D'ASSEMBLAGE ET ACCESSOIRES
Equerres d'assemblage 124
Pièces d'assemblage 125
Accessoires 126
Embouts 127

VISSERIE
Vis aluminium forale 128
Vis inox forale 128

INDEX 129

1) Objet

Les présentes politiques servent à communiquer auprès des parties intéressées internes et externes sur les engagements de la direction en matière de qualité, sécurité et environnement.

L'objectif de notre politique Qualité, Hygiène, Sécurité, Environnement (QHSE) est de participer à la performance et à la pérennité de PORTAC® (TB industrie SAS), en s'appuyant sur les principes d'amélioration continue et de développement durable.

Chaque année les objectifs décrits ci-dessous seront révisés par le Comité de Direction.

2) Politique

Les trois devises de l'entreprise sont :

Omnia vincit Amor

Signifiant «L'amour triomphe de tout»

Cette devise est inscrite, sous le logo de chaque entreprise du groupe.
L'amour du client :
« **La satisfaction de tous les clients** » est la priorité.
L'amour du travail bien fait et du travail en équipe :
c'est le respect du travail de chacun, et donc du client.
Pour cet amour du travail, il faut de la ténacité, de l'obstination et de la rigueur.

Le blason du groupe représentant l'esprit de corps

Il est la valeur symbolique de base de l'entreprise.
Il décrit la manière de vivre et de se comporter dans l'entreprise.
Il implique la loyauté, la fidélité et vise l'excellence.
Il rappelle les valeurs traditionnelles morales de l'homme,
auxquelles je suis attaché : **travail, justice, honnêteté…**

Le respect

Le respect de tous les clients.
Le respect des personnes : supérieurs hiérarchiques, collègues, clients, fournisseurs, et tout autre interlocuteur.
Le respect de l'entreprise : ses valeurs, son organisation, son fonctionnement.
Le respect de l'environnement : soigneux de son cadre de travail, impliqué dans une démarche éco-citoyenne.

Pour répondre à ces devises, le Comité de Direction a décidé de mettre en place un Système de Management de la Qualité, Sécurité, Santé et Environnement Groupe en le basant sur les engagements suivants :
- L'implication et la responsabilisation du personnel dans tous les niveaux de l'organisation
- La confiance et la sélection de nos fournisseurs et partenaires
- Le respect de la législation, de la réglementation, des normes, des exigences internes et clients
- L'analyse, la gestion et la prévention des risques
- La garantie d'une production française de qualité et innovante
- Le soutien du dialogue social

Ces engagements sont pilotés par les objectifs suivants :

Qualité

- Mettre l'expérience Client au centre de notre système pour faire évoluer nos standards et fidéliser le client par sa satisfaction.
- Mesurer notre performance qualité et développer l'amélioration continue et systémique.
- Être le leader sur l'innovation et anticiper les besoins du marché.
- Renforcer les interactions avec nos clients et fournisseurs pour une meilleure réactivité.
- Développer les compétences des employés et leur engagement au quotidien pour la qualité.
- Promouvoir une culture Qualité en mettant en place une documentation groupe pour l'harmonisation et l'efficacité des processus.

Sécurité & Santé

- Développer la culture sécurité et tendre vers le « zéro accident ».
- Prévenir les maladies professionnelles.
- Innover dans les process de fabrication et industrialiser nos sites pour réduire le risque d'exposition.
- Prévenir les risques industriels et les crises majeures.

Environnement

- Réduire les impacts sur le changement climatique et sur la biodiversité par l'innovation et l'industrialisation de nos sites.
- Développer par l'éco-conception.
- Optimiser l'utilisation des ressources (eau, énergie, matières premières).
- Garantir la gestion et la provenance des matières premières.

Acier

Définition :
L'acier est un alliage métallique constitué principalement de fer et de carbone, dans des proportions comprises entre 0,02 % et 2 % en masse.Cet alliage a une bonne résistance mécanique.
Il peut recevoir une finition peinture.

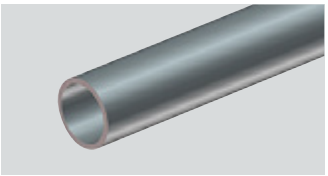

Sur quel support ?	ACIER / BOIS
Avantage	Bonne résistance mécanique
Utilisation	Intérieur / Extérieur
Traitement	Galvanisation / Zingage
Couleur	Brut

Aluminium

Définition :
L'aluminium est un élément chimique :
métal, malléable à souhait, de couleur argentée,
qui est remarquable pour sa résistance à l'oxydation
et sa faible densité.
Il peut recevoir une couche de peinture.

Sur quel support ?	ALU / PVC / BOIS
Avantage	Très bonne résistance à la corrosion
Utilisation	Intérieur / Extérieur
Traitement	-
Couleur	Epoxy selon RAL

Composite

Définition :
Terme général utilisé pour les matières plastiques telles que
les polyamides (chargés ou non en fibre de verre),
les polypropylènes ou ABS.

Sur quel support ?	ALU / PVC / BOIS
Avantage	Excellente résistance à la corrosion
Utilisation	Intérieur / Extérieur
Traitement	-
Couleur	Epoxy selon RAL

Cupro

Définition :
Alliage de cuivre et d'aluminium. Les Cupro-aluminiums contiennent, selon les nuances, des additions de nickel, de fer ou de manganèse améliorant ainsi leurs propriétés.
Ces alliages ont une excellente résistance à la corrosion,
aux chocs, aux vibrations, à l'usure et au matage.

Sur quel support ?	ACIER / ALU / PVC
Avantage	Excellente résistance mécanique
Utilisation	Intérieur / Extérieur
Traitement	-
Couleur	Epoxy selon RAL

Inox

Définition :
Acier inoxydable. Les éléments d'alliage accroissent la stabilité de la couche passive des inox dans un environnement déterminé et permettent à certaines nuances d'inox de résister à la corrosion dans des milieux qui peuvent être particulièrement agressifs. Il existe une multitude de nuances d'inox, différenciées par les éléments d'alliages introduits lors de l'élaboration afin d'augmenter la stabilité de la couche passive. Il existe par exemple les inox 304, 304L, 316L.
Il convient donc de sélectionner la nuance la mieux appropriée.

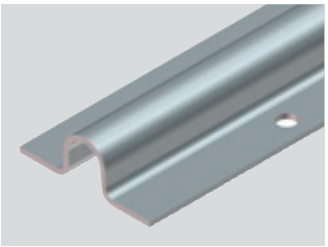

Sur quel support ?	ALU / PVC / BOIS
Avantage	Excellente résistance mécanique
Utilisation	Intérieur / Extérieur
Traitement	-
Couleur	Epoxy selon RAL

Laiton

Définition :
Alliage de cuivre et de zinc (5 à 42 %).

Sur quel support ?	ALU / PVC / BOIS
Avantage	-
Utilisation	Intérieur / Extérieur
Traitement	-
Couleur	Epoxy selon RAL

Zamak

Définition :
Alliage de zinc, aluminium, magnésium, et cuivre (Kupfer).
Le zamak peut être laqué à condition d'opérer un dégazage.

Sur quel support ?	ALU / PVC / BOIS
Avantage	Très bonne résistance à la corrosion
Utilisation	Intérieur / Extérieur
Traitement	-
Couleur	Epoxy selon RAL

Repères Catalogue

REPÈRES ET LOGOS

Produit nouveau

Le produit est breveté et/ou le modèle est déposé.

Produit laquable tout RAL

Abréviations	Significations
L	*Longueur*
l	*Largeur*
H	*Hauteur*
Ø	*Diamètre*
Ep.	*Épaisseur*
U	*Unité*
M	*Métrique*
ML	*Mètre Linéaire*
P	*Pièce*
Kg	*Kilogramme*
KG	*Charge max.*

PRÉCAUTIONS D'EMPLOI

Toutes les cotes du catalogue sont exprimées en mm.

Nos gammes sont composées d'un grand nombre d'articles. Ils se différencient, en particulier, par les matériaux utilisés pour leur fabrication (cupro-aluminium, aluminium, inox...).
Chacun d'entre eux répond à une utilisation spécifique.

Le choix et l'adaptation de nos produits à la nature composant les vantaux (aluminium, PVC...) ainsi que la compatibilité avec les différents milieux géographiques (bord de mer...) sont à la charge du prescripteur qui en assume l'entière responsabilité.

Avant d'effectuer un traitement supplémentaire sur nos produits, il est indispensable de connaître la compatibilité avec le traitement de base.

Conditions générales de vente

Nos Conditions Générales de Vente, qui constituent le socle unique des relations commerciales, sont consultables sur le site internet **www.torbel.com** ou par l'intermédiaire du présent QR Code.

Normes et bancs d'essais

NORMES

En cohérence avec la démarche d'amélioration continue de son offre, PORTAC® s'équipe de bancs d'essais automatisés pour tester ses produits. Aucune norme ne couvrant les accessoires de portail, le service essais et le bureau d'études ont établi un protocole d'essai en s'appuyant sur les normes concernant les portails :

NF EN 13241 :
Portes et portails industriels, commerciaux et de garage – Norme de produit
NF EN 12604 + A1 :
Portes industrielles, commerciales et de garage – Aspects mécaniques – Exigences
NF EN 12424 :
Portes équipant les locaux industriels, commerciaux et les garages - Résistance à la charge de vent - Classification.

LES BANCS D'ESSAIS

Les essais comportent des tests sur un portail de dimensions définies par le protocole d'essais, avec une charge définie au préalable selon le type d'accessoires testés :

- Test de manœuvrabilité
- Test de manœuvre manuelle
- Test d'endurance

Le banc d'essais pour portail coulissant a été installé dans nos locaux courant 2015.
Le banc d'essais pour portail battant est opérationnel depuis 2016.
Nous avons effectué les premiers tests dont les résultats sont disponibles sur demande.

Banc d'essai - Portail coulissant

Banc d'essai - Portail battant

Enceinte pour essais brouillard salin

Test accessoires de portails battants :
Réalisés dans le cadre du protocole essai battant V3. Pour un vantail de dimensions H 1,70 X L 1,50m.
Test accessoires de portails coulissants :
Réalisés dans le cadre du protocole essai coulissant V4. Pour un vantail de dimensions H 1,80 X L 2,80m.

*Nous disposons également d'enceintes pour les essais brouillard salin neutre et acétique pour l'évaluation de la résistance à la corrosion de nos accessoires selon la norme **NF EN 1670 :** Quincaillerie pour le bâtiment – Résistance à la corrosion – Exigences et méthodes d'essai.*

*Ces essais sont effectués de façon standardisée selon la norme **NF EN ISO 9227 :** Essais de corrosion en atmosphères artificielles - Essais aux brouillards salins.*

Le Processus de création

1

IDÉE

Naissance du projet

2

CONCEPTION

Marché - Faisabilité - Concurrence

3

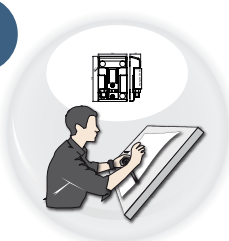

BUREAU D'ETUDE

Design - Ergonomie

4

PROTOTYPAGE

Fabrication d'une pièce

5

✔ **VALIDATION**

✖ *Retour à l'étape* 2

6

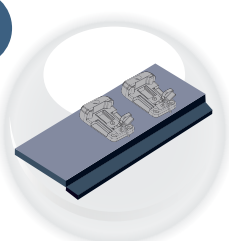

MINI-PRODUCTION

Fabrication de plusieurs pièces

7

✔ **BANC D'ESSAIS**

✖ *Retour à l'étape* 3

8

PRODUCTION

Fabrication en grande quantité

9

CONTRÔLE QUALITÉ

10

AMÉLIORATION CONTINUE

PORTAC®

PORTAIL BATTANT

Serrure multifonction à encastrer – Pêne réglage en façade

2023 NOUVEAU

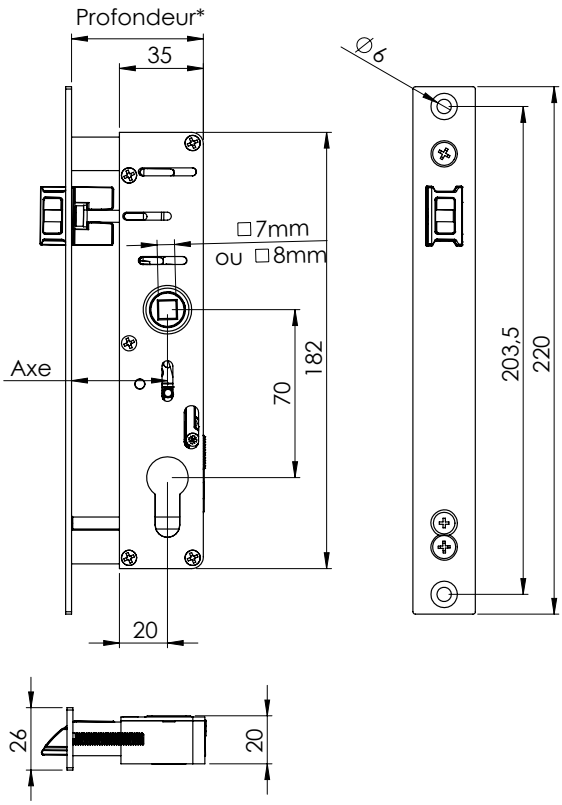

Serrure multifonction inox à encastrer
Têtière rectangulaire l26 – Pêne réglage en façade

Code		Axe	Carré	Entraxe	Profondeur : du coffre à la têtière*	Réglage pêne : partie visible du pêne	
C70006**	BRUT	20	7	70	35	11 à 20 mm	1
C70000	BRUT	29	7	70	45	11 à 29 mm	1
C70001	BRUT	35	7	70	51	11 à 29 mm	1
C70002	BRUT	40	7	70	56	11 à 29 mm	1
C70003	BRUT	45	7	70	61	11 à 29 mm	1
C70004	BRUT	50	7	70	66	11 à 29 mm	1
C70005	BRUT	60	7	70	76	11 à 29 mm	1
C80006**	BRUT	20	8	70	35	11 à 20 mm	1
C80000	BRUT	29	8	70	45	11 à 29 mm	1
C80001	BRUT	35	8	70	51	11 à 29 mm	1
C80002	BRUT	40	8	70	56	11 à 29 mm	1
C80003	BRUT	45	8	70	61	11 à 29 mm	1
C80004	BRUT	50	8	70	66	11 à 29 mm	1
C80005	BRUT	60	8	70	76	11 à 29 mm	1

**Compatible pour intégration dans un tube de 40x40.

La nouvelle génération de serrures multiréglage PORTAC® a été renforcée pour une meilleure résistance aux chocs. Le réglage du pêne s'effectue par la vis située sur la façade : plus de contrainte pour les configurations en double battue. Le tampon composite permet de masquer la vis de réglage et assure également une fonction anti-abrasion.

Nous réalisons également ces serrures avec des têtières spéciales à la demande.

Serrure multifonction à encastrer – Pêne réglage en façade

2023 NOUVEAU

FONCTIONNEMENT

- Nouveau mécanisme magnétique limitant les bruits à l'ouverture et à la fermeture : les aimants remplacent les ressorts.
- Réversible grâce au retournement du pêne simplifié.

- Compatible avec gâche manuelle ❶ ou gâche électrique ❷.

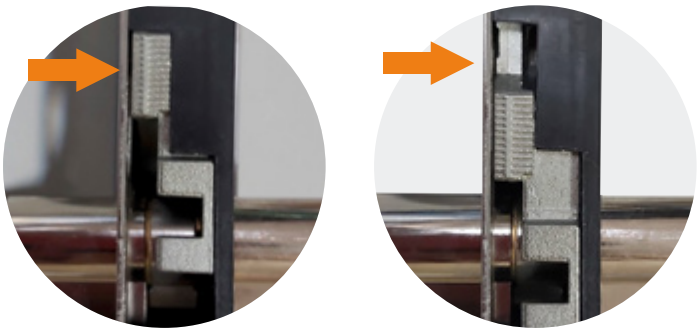

❶ Gâche manuelle ❷ Gâche électrique

CARACTÉRISTIQUES

- Encombrement réduit, intégration dans un tube 40x40
- Entièrement inoxydable
- Entraxe 70 mm
- Têtière inox carré largeur 26 mm (autres formes et dimensions sur demande)
- Compatible avec cylindre européen
- Coffre composite
- Retour au cylindre
- Test d'endurance sur 30 000 cycles
- Livrée avec notice

Gâches

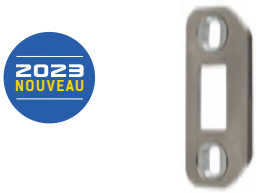

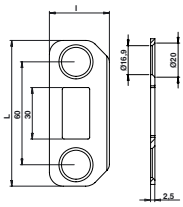

❶ Plate courte

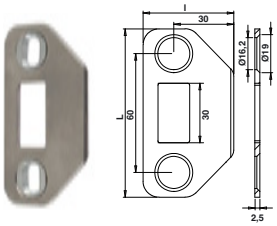

❷ Plate longue

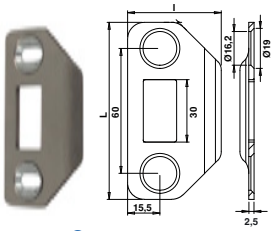

❸ Courbe

Gâche réglable 360° inox

	Code		L	l	Ep.	
❶	C11220	BRUT	85	35	2,5	1
❷	C11200	BRUT	85	46	2,5	1
❸	C11210	BRUT	85	45	2,5	1

Bords biseautés pour éviter l'usure du pêne de la serrure.

Compatibilité :
- ☑ Serrure à encastrer
- ☐ Serrure en applique
- ☐ Serrure derrière le cadre

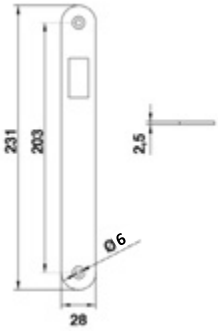

Gâche inox pour portail

Code		Entraxe	
C11561D6	BRUT	203	1

Réversible.

Compatibilité :
- ☑ Serrure à encastrer
- ☐ Serrure en applique
- ☐ Serrure derrière le cadre

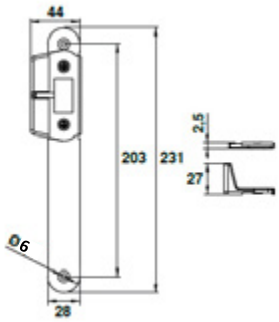

Gâche inox avec butée et contre-butée composite

Code		Entraxe	
C11565NO	9005	203	1
C11565BL2	9010	203	1

Réversible. Pour une serrure pré-percée pour butée, ajouter « BI » à la fin de la référence de la serrure. Butées et contre-butées laquables.

Compatibilité :
- ☑ Serrure à encastrer
- ☐ Serrure en applique
- ☐ Serrure derrière le cadre

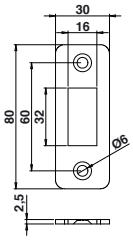

Gâche rectangle inox

Code		
C806605	BRUT	1

Réversible.

Compatibilité :
- ☑ Serrure à encastrer
- ☐ Serrure en applique
- ☐ Serrure derrière le cadre

Serrures en applique

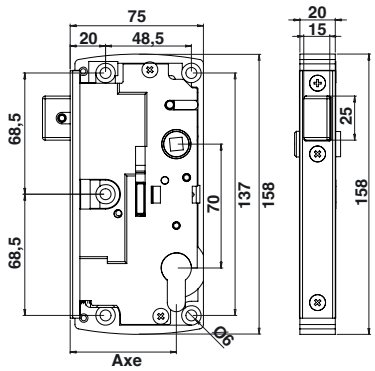

Serrure seule inox – Pêne rentrant réversible

	Code		Axe	Carré	Réglage du pêne	
1	C11701	BRUT	60	7	15 à 32	1

Compatible avec enjoliveurs composite C11731, C11732, C11734 ... **P.18**

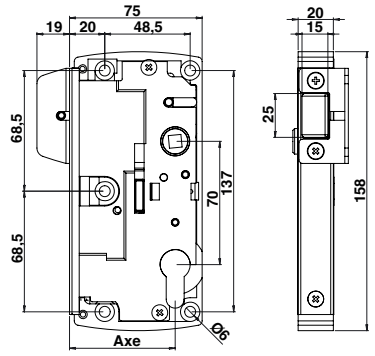

Serrure avec butée inox laquée L19

Code		Axe	Carré	Réglage du pêne	
C11711NO	9005	60	7	15 à 32	1
C11711BL	9016	60	7	15 à 32	1
C11711BL2	9010	60	7	15 à 32	1

Butées

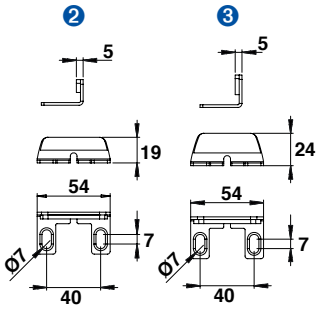

Butée inox avec amortisseur mousse

	Code		L	
2	C11419NO	9005	19	1
	C11419BL2	9010	19	1
3	C11424NO	9005	24	1
	C11424BL2	9010	24	1

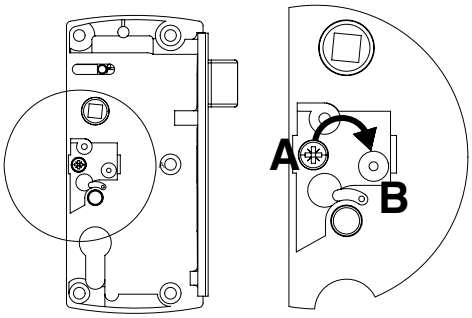

IMPÉRATIF !

Décondamner la serrure avant de déplacer la vis.

1. Enlever la vis du repère A (serrure manuelle).
2. Remettre la vis en repère B et visser complétement (serrure pour gâche électrique).

1 SERRURE SEULE – PÊNE RENTRANT RÉVERSIBLE

- Serrure réversible compatible gâche électrique et décondamnation manuelle.
- Mécanisme inoxydable en zamak zingué blanc.
- Têtière et couverture en inox.

Capots

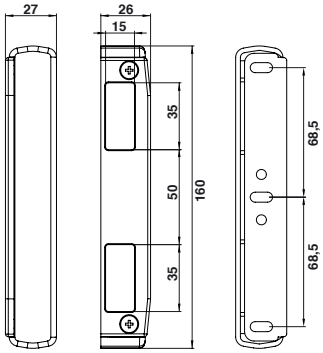

Capot et équerre de gâche composite

Code		
C11721NO	9005	1
C11721BL	9016	1
C11721BL2	9010	1

Compatibilité :

- ☐ Serrure à encaster
- ☑ **Serrure en applique - Pêne rentrant**
- ☐ Serrure derrière le cadre

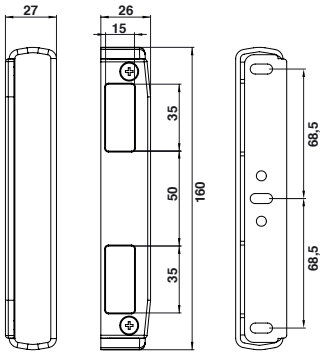

Capot aluminium et équerre de gâche composite

Code		
C11722NO	9005	1
C11722BL	9016	1
C11722BL2	9010	1

Compatibilité :

- ☐ Serrure à encaster
- ☑ **Serrure en applique - Pêne rentrant**
- ☐ Serrure derrière le cadre

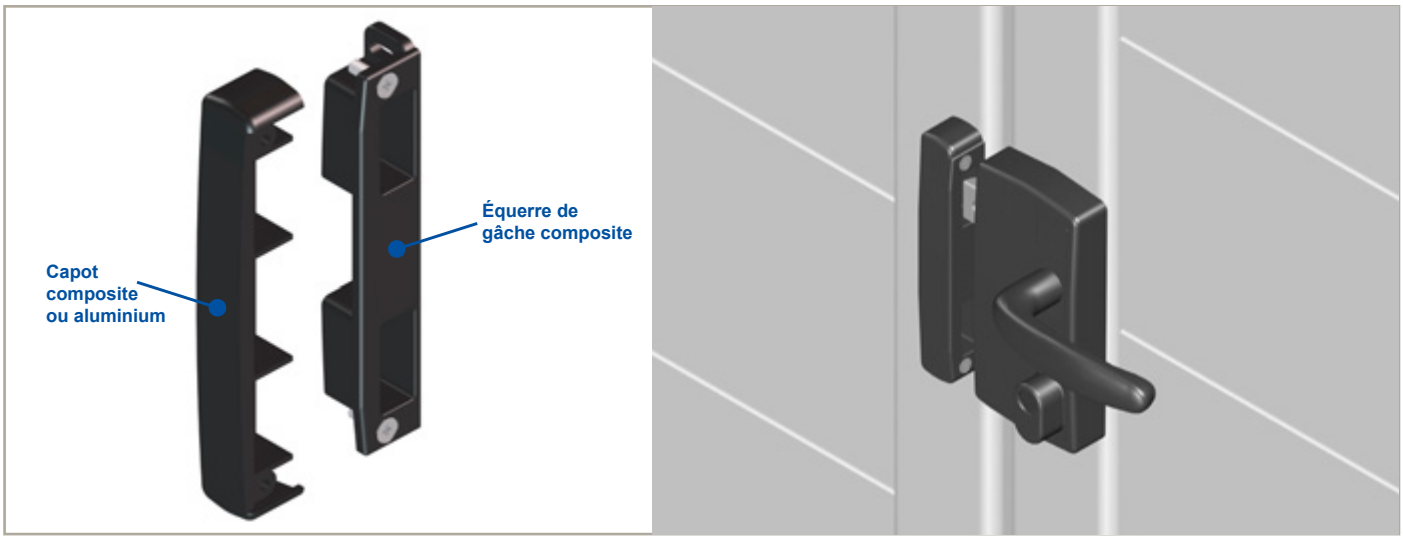

Serrures en applique

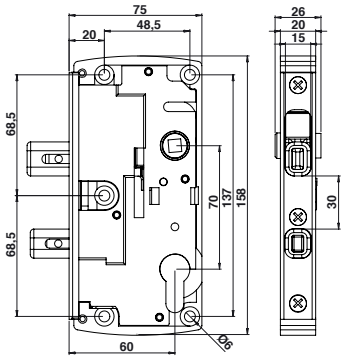

1

Serrure seule
Pêne levant réversible

Code		Carré	Réglage du pêne	
C11801	BRUT	7	17 à 40	1

Gâches

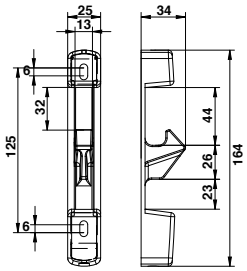

2

Gâche cupro-aluminium avec capot composite

Code		
C11811NO	9005	1
C11811BL	9016	1
C11811BL2	9010	1

Réversible.

Compatibilité :
- ☐ Serrure à encaster
- ☑ **Serrure en applique - Pêne levant**
- ☐ Serrure derrière le cadre

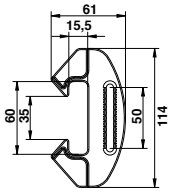

Gâche en applique cupro-aluminium

Code		
C11813	BRUT	1
C11813NO	9005	1
C11813BL	9016	1
C11813BL2	9010	1

Réversible.

Compatibilité :
- ☐ Serrure à encaster
- ☑ **Serrure en applique - Pêne levant**
- ☐ Serrure derrière le cadre

1 SERRURE SEULE - PÊNE LEVANT RÉVERSIBLE

- Serrure réversible
- Mécanisme inoxydable en zamak zingué blanc
- Têtiére et couverture en inox
- Pêne et butée antisoulèvement en cupro

Enjoliveurs

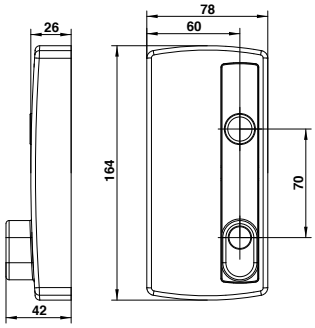

1 Enjoliveur simple composite

Code		
C11731NO	9005	1
C11731BL	9016	1
C11731BL2	9010	1

Compatibilité :
- ☐ Serrure à encaster
- ☑ **Serrure en applique**
- ☐ Serrure derrière le cadre

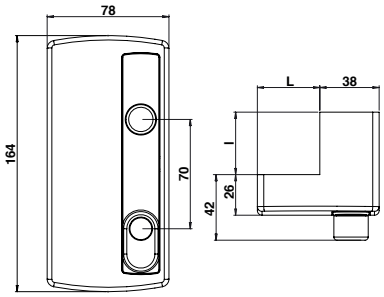

Enjoliveur composite

Code		
Pour cadre de 40x40		
C11734NO	9005	1
C11734BL	9016	1
C11734BL2	9010	1
Pour cadre de 50x30		
C11732NO	9005	1
C11732BL	9016	1
C11732BL2	9010	1

Compatibilité :
- ☐ Serrure à encaster
- ☑ **Serrure en applique**
- ☐ Serrure derrière le cadre

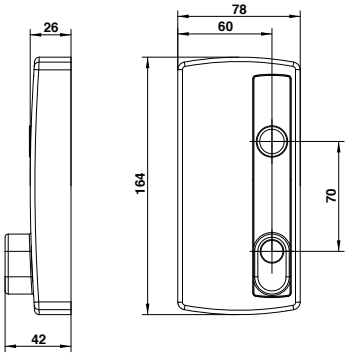

Enjoliveur simple aluminium

Code		
C11741	BRUT	1
C11741NO	9005	1
C11741BL2	9010	1

Compatibilité :
- ☐ Serrure à encaster
- ☑ **Serrure en applique**
- ☐ Serrure derrière le cadre

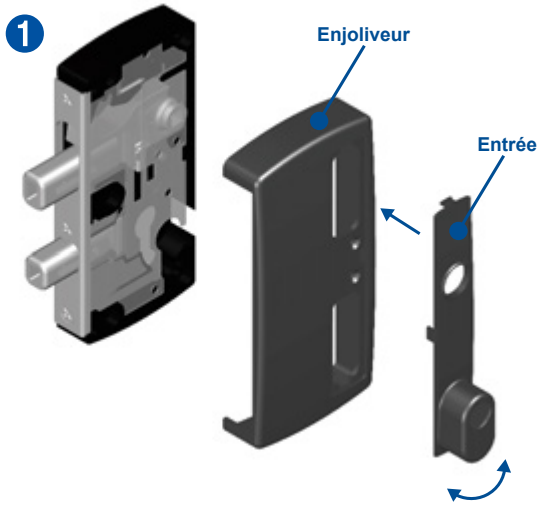

1 ENJOLIVEUR COMPOSITE SIMPLE

L'entrée est réversible, selon le sens de l'ouverture.
Il suffit de retourner l'entrée et de la clipser sur l'enjoliveur.

Serrures multifonctions

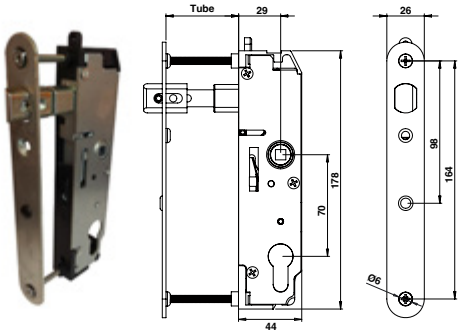

1 Serrure multifonction derrière le cadre

Code	Carré	Tube	
C11913	7	30	1
C11914	7	40	1
C11915	7	50	1
C11916	8	30	1
C11917	8	40	1
C11918	8	50	1

LAQUABLE TOUT RAL

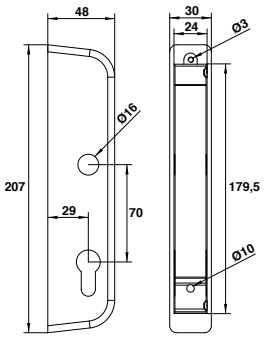

2 Boîtier aluminium

Code		
C11690	BRUT	1
C11690NO	9005	1
C11690BL	9016	1
C11690BL2	9010	1

Compatibilité :
- ☐ Serrure à encaster
- ☐ Serrure en applique
- ☑ **Serrure derrière le cadre**

Boîtier composite

Code		
C11691NO	9005	1
C11691BL	9016	1
C11691BL2	9010	1

Compatibilité :
- ☐ Serrure à encaster
- ☐ Serrure en applique
- ☑ **Serrure derrière le cadre**

LAQUABLE TOUT RAL

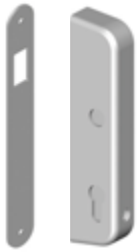

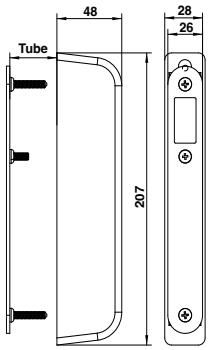

Boîtier aluminium avec gâche inox

Code		Tube	
C11671	BRUT	30	1
C11672	BRUT	40	1
C11673	BRUT	50	1

Compatibilité :
- ☐ Serrure à encaster
- ☐ Serrure en applique
- ☑ **Serrure derrière le cadre**

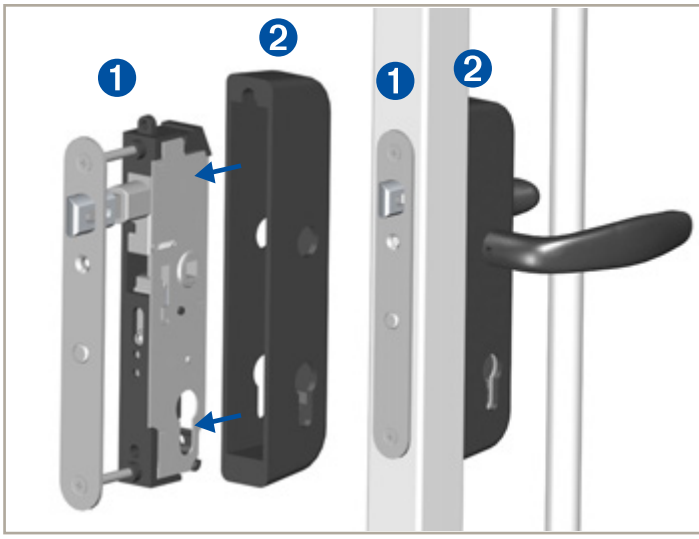

1 SERRURE SEULE - PÊNE RENTRANT RÉVERSIBLE

- La serrure multifonction est manœuvrable par le cylindre en ouverture manuelle ou en gâche électrique.
- En fonction de la gâche électrique, il est déconseillé d'utiliser une béquille. Il est préférable d'utiliser uniquement la manœuvre par le cylindre.

Gâches

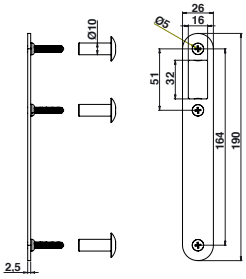

Gâche inox pour portail

Code		Pour cadre de	
Avec plots de fixation noirs			
C11661NO	9005	30	1
C11662NO	9005	40	1
C11663NO	9005	50	1
Avec plots de fixation blancs			
C11661BL	9016	30	1
C11662BL	9016	40	1
C11663BL	9016	50	1

Réversible.

Compatibilité :
- ☐ Serrure à encaster
- ☐ Serrure en applique
- ☑ **Serrure derrière le cadre**

LAQUABLE TOUT RAL

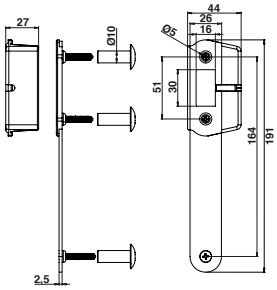

Gâche inox avec butée composite noire pour portail

Code		Pour cadre de	
C11664NO	9005	30	1
C11665NO	9005	40	1
C11666NO	9005	50	1

Réversible.

Compatibilité :
- ☐ Serrure à encaster
- ☐ Serrure en applique
- ☑ **Serrure derrière le cadre**

Pièce de réception

2023 NOUVEAU

LAQUABLE TOUT RAL

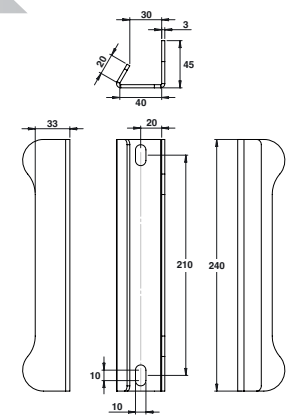

Pièce de réception pour portillon

1

Code		
C11380	BRUT	1
C11380NO	9005	1
C11380BL	9016	1
C11380BL2	9010	1
C11380RAL	RAL	1

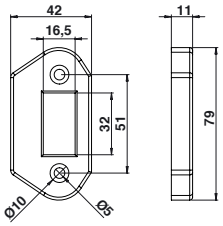

Gâche composite seule pour portillon

Code		
C11563	9005	1
C11563BL	9016	1
C11563BL2	9010	1

Réversible.

Compatibilité :
- ☑ Serrure à encastrer
- ☑ Serrure en applique
- ☑ Serrure derrière le cadre

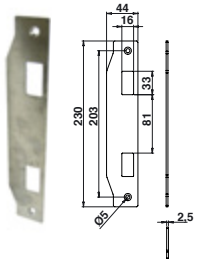

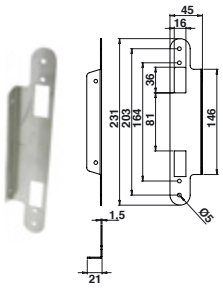

Ensemble gâche et butée inox

Code		
C11564	BRUT	1

Réversible.

Compatibilité :
- ☑ Serrure à encastrer
- ☑ Serrure en applique
- ☑ Serrure derrière le cadre

Gâches

Contre-butée

Butée

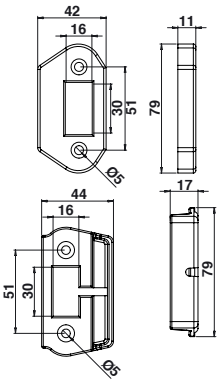

Gâche avec butée L17 composite pour portillon

1

Code		
C11566NO	9005	1
C11566BL	9016	1
C11566BL2	9010	1

Compatibilité :
- ☑ Serrure à encastrer
- ☐ Serrure en applique
- ☑ Serrure derrière le cadre

Réversible. Pour une serrure prépercée pour butée, ajouter «BI» à la fin de la référence de la serrure.

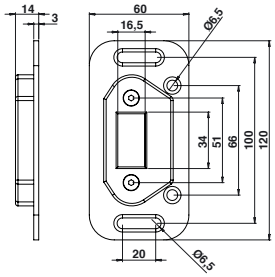

Gâche et contre-plaque inox pour serrure avec butée intégrée

Code		
C11430NO	9005	1
C11430BL	9016	1
C11430BL2	9010	1

Compatibilité :
- ☑ Serrure à encastrer avec butée intégrée
- ☑ Serrure en applique
- ☐ Serrure derrière le cadre

Réversible. Pour une serrure prépercée pour butée, ajouter «BI» à la fin de la référence de la serrure.

GÂCHES ÉLECTRIQUES 10-24V IP65

2023 NOUVEAU

Fonctionnement

- La nouvelle gâche électrique intègre un système antiblocage du volet de décondamnation, tout en conservant son encombrement réduit et son système de fixation.
- Une impulsion décondamne la gâche électrique de façon permanente (contact stationnaire intégré).
  Le pêne de la serrure est alors libéré.
  Elle se recondamne automatiquement après ouverture.
- Pour une utilisation classique de la serrure avec béquille, décondamner la serrure avec la clé.
  Ces modèles sont conçus pour un fonctionnement de courte durée (max. 5 secondes) en tension alternative ou continue.
  Tension : 10-24V.

IP65

1

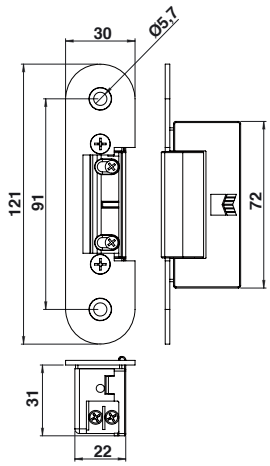

Caractéristiques

- Réversible et symétrique.
- Gâche électrique 2 temps pour s'adapter à tous les usages.
- Compatible : Motorisation de portails, Interphone et digicode, Badge, etc…
- A émission de courant.
- Livrée pré-cablée.

IP65

2

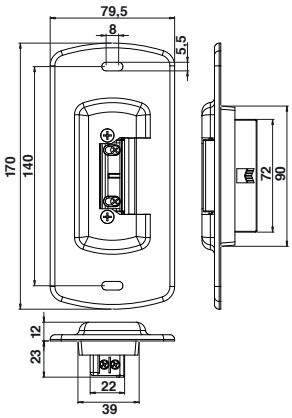

Caractéristiques électriques à 20°	Résistance Nominale en Ohms	Intensité absorbée CA en mA	Intensité absorbée CC (ondulation résiduelle 50%) en mA
10 - 24V	40	100 mA sous 10V	260 mA sous 10 VCC
		450 mA sous 24VCC	620 mA sous 24 VCC

Ces modèles sont conçus pour un fonctionnement de courte durée (max 5 secondes) en tension alternative ou continue. Ces gâches ne doivent pas être alimentées en courant en permanence.
En fonctionnement de courte durée, la tension de service peut être dépassée de 30% au maximum.

1 Gâche électrique IP65 à encastrer

Code			Tarif HT en €
C11470	BRUT	1	105,27

2 Gâche électrique IP65 en applique

Code			Tarif HT en €
C11471	BRUT	1	104,07
C11471NO	9005	1	106,23
C11471BL	9016	1	106,23
C11471BL2	9010	1	106,23

Compatibilité :
- ☑ Serrure à encastrer
- ☑ Serrure en applique
- ☑ Serrure derrière le cadre

Béquilles

2023 NOUVEAU

LAQUABLE TOUT RAL

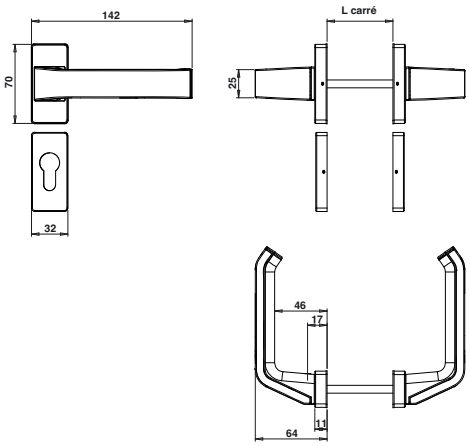

Béquille double axial C7 inox & composite

Code		L carré	Carré	
C12754	INOX	90	7	1
C12754RAL	RAL	90	7	1

Rosace et sous rosace inox.
Joint d'étanchéité TPE.
Mécanisme ressort de rappel.
Pour épaisseur de vantail 21-45 mm.

2023 NOUVEAU

LAQUABLE TOUT RAL

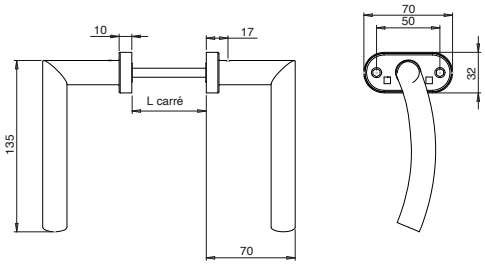

Béquille double courbe C7 inox

Code		L carré	Carré	
C12750	INOX	160	7	1
C12750RAL	RAL	160	7	1

Visserie de fixation / Rosace.

Béquilles

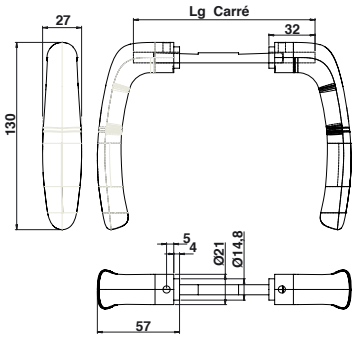

Béquille Prestige C7 aluminium

Code		Ep.	L	Carré	
C12700	BRUT	E10*	90	7	1
C12701	9005	E10*	90	7	1
C12704	9016	E10*	90	7	1
C12703	9010	E10*	90	7	1
C12710	BRUT	E11*	127	7	1
C12711	9005	E11*	127	7	1
C12714	9016	E11*	127	7	1
C12713	9010	E11*	127	7	1
C12720	BRUT	E12*	147	7	1
C12721	9005	E12*	147	7	1
C12724	9016	E12*	147	7	1
C12723	9010	E12*	147	7	1

Emmanchement mini 15 / maxi 32 mm.

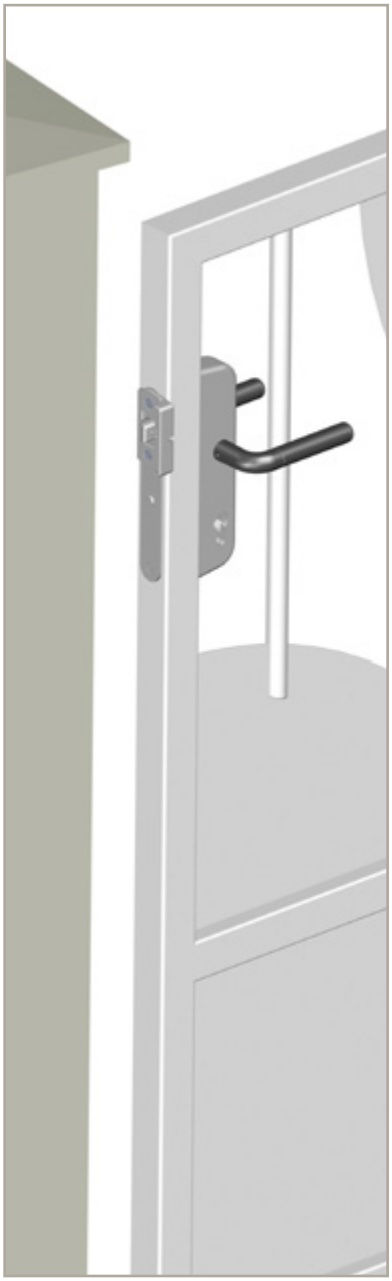

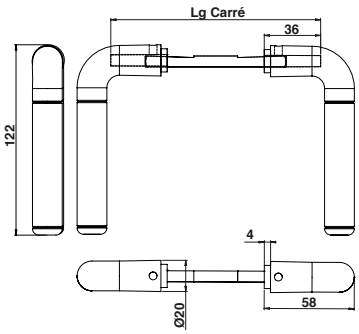

Béquille contemporaine C7 aluminium

Code		Ep.	L	Carré	
C12600	BRUT	E10*	90	7	1
C12601	9005	E10*	90	7	1
C12604	9016	E10*	90	7	1
C12603	9010	E10*	90	7	1
C12610	BRUT	E11*	127	7	1
C12611	9005	E11*	127	7	1
C12614	9016	E11*	127	7	1
C12613	9010	E11*	127	7	1
C12620	BRUT	E12*	147	7	1
C12621	9005	E12*	147	7	1
C12624	9016	E12*	147	7	1
C12623	9010	E12*	147	7	1

Emmanchement mini 15 / maxi 36 mm.

Tableau de correspondance

POUR BÉQUILLE AVEC CARRÉ CRANTÉ
ENTRE SERRURE ENCASTRÉE / APPLIQUE / DERRIÈRE UN CADRE

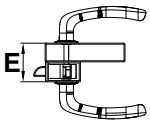

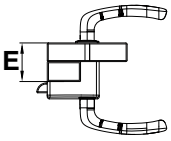

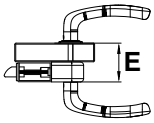

REP.	SERRURE ENCASTRÉE	SERRURE EN APPLIQUE	SERRURE DERRIÈRE UN CADRE
E3	Epaisseur de 50 à 60 (sans entrée)	Carré inox cranté pour ép.20/30	Epaisseur de 50 à 60 (sans entrée)
E4	Epaisseur de 60 à 70 (sans entrée)	Carré inox cranté pour ép.30/40	Epaisseur de 60 à 70 (sans entrée)
E5	Epaisseur de 70 à 80 (sans entrée)	Carré inox cranté pour ép.40/50	Epaisseur de 70 à 80 (sans entrée)
E6	Epaisseur de 80 à 90 (sans entrée)	Carré inox cranté pour ép.50/60	Epaisseur de 80 à 90 (sans entrée)
E7	Epaisseur de 90 à 100 (sans entrée)	Carré inox cranté pour ép.60/70	Epaisseur de 90 à 100 (sans entrée)
E8	Epaisseur de 100 à 110 (sans entrée)	Carré inox cranté pour ép.70/80	Epaisseur de 100 à 110 (sans entrée)
E10	Lg 90 pour ép. 29/66 (sans entrée)	Lg 90 pour ép. 5/42	Lg 90 pour ép. 29/66 (sans entrée)
E11	Lg 127 pour ép. 66/110 (sans entrée)	Lg 127 pour ép. 42/86	Lg 127 pour ép. 66/110 (sans entrée)
E 12	Lg 147 pour ép. 86/130 (sans entrée)	Lg 147 pour ép. 62/106	Lg 147 pour ép. 86/130 (sans entrée)

Epaisseur entrée composite
4,5 mm.

Epaisseur entrée aluminium
4 mm.

Béquilles

LAQUABLE TOUT RAL

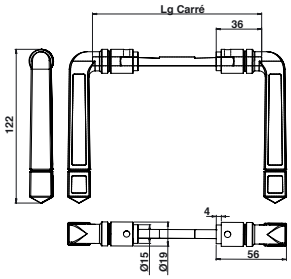

Béquille rustique C7 aluminium

Code		Ep.	L	Carré	
C12500	BRUT	E10*	90	7	1
C12501	9005	E10*	90	7	1
C12504	9016	E10*	90	7	1
C12503	9010	E10*	90	7	1
C12510	BRUT	E11*	127	7	1
C12511	9005	E11*	127	7	1
C12514	9016	E11*	127	7	1
C12513	9010	E11*	127	7	1
C12520	BRUT	E12*	147	7	1
C12521	9005	E12*	147	7	1
C12524	9016	E12*	147	7	1
C12523	9010	E12*	147	7	1

Emmanchement mini 15 / maxi 32 mm.

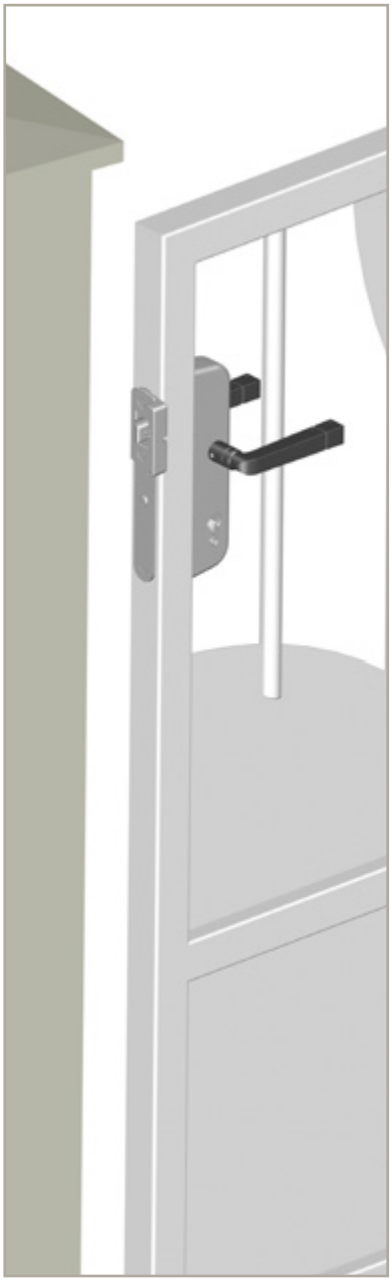

LAQUABLE TOUT RAL

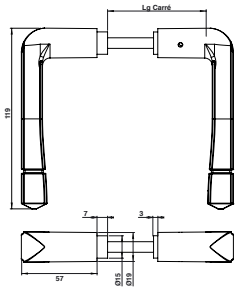

Béquille C7 composite

Code		Ep.	L	Carré	
C12211	9005	E3*	90	7	1
C12311	9016	E3*	90	7	1
C12212	9005	E4*	100	7	1
C12312	9016	E4*	100	7	1
C12215	9005	E7*	130	7	1
C12315	9016	E7*	130	7	1

Tableau de correspondance

POUR BÉQUILLE AVEC CARRÉ CRANTÉ
ENTRE SERRURE ENCASTRÉE / APPLIQUE / DERRIÈRE UN CADRE

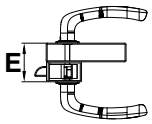

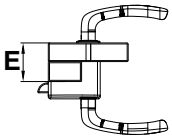

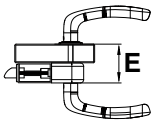

REP.	SERRURE ENCASTRÉE	SERRURE EN APPLIQUE	SERRURE DERRIÈRE UN CADRE
E3	Epaisseur de 50 à 60 (sans entrée)	Carré inox cranté pour ép.20/30	Epaisseur de 50 à 60 (sans entrée)
E4	Epaisseur de 60 à 70 (sans entrée)	Carré inox cranté pour ép.30/40	Epaisseur de 60 à 70 (sans entrée)
E5	Epaisseur de 70 à 80 (sans entrée)	Carré inox cranté pour ép.40/50	Epaisseur de 70 à 80 (sans entrée)
E6	Epaisseur de 80 à 90 (sans entrée)	Carré inox cranté pour ép.50/60	Epaisseur de 80 à 90 (sans entrée)
E7	Epaisseur de 90 à 100 (sans entrée)	Carré inox cranté pour ép.60/70	Epaisseur de 90 à 100 (sans entrée)
E8	Epaisseur de 100 à 110 (sans entrée)	Carré inox cranté pour ép.70/80	Epaisseur de 100 à 110 (sans entrée)
E10	Lg 90 pour ép. 29/66 (sans entrée)	Lg 90 pour ép. 5/42	Lg 90 pour ép. 29/66 (sans entrée)
E11	Lg 127 pour ép. 66/110 (sans entrée)	Lg 127 pour ép. 42/86	Lg 127 pour ép. 66/110 (sans entrée)
E 12	Lg 147 pour ép. 86/130 (sans entrée)	Lg 147 pour ép. 62/106	Lg 147 pour ép. 86/130 (sans entrée)

Epaisseur entrée composite
4,5 mm.

Epaisseur entrée aluminium
4 mm.

Anneaux

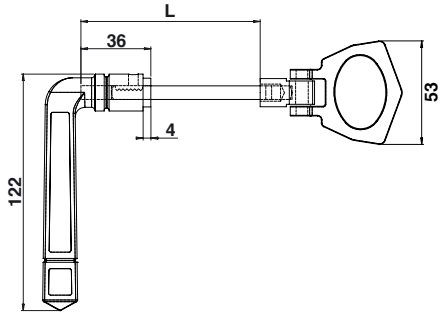

Anneau articulé et béquille rustique C7 aluminium

Code		Ep.	L	Carré	
C12202A	9005	E4*	80	7	1
C12302A	9016	E4*	80	7	1
C12102A	9010	E4*	80	7	1
C12205A	9005	E7*	110	7	1
C12305A	9016	E7*	110	7	1
C12105A	9010	E7*	110	7	1

Tableau de correspondance

POUR BÉQUILLE AVEC CARRÉ CRANTÉ
ENTRE SERRURE ENCASTRÉE / APPLIQUE / DERRIÈRE UN CADRE

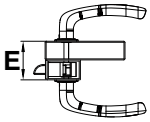

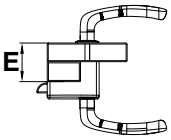

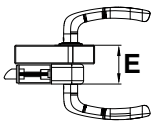

REP.	SERRURE ENCASTRÉE	SERRURE EN APPLIQUE	SERRURE DERRIÈRE UN CADRE
E4	Epaisseur de 60 à 70 (sans entrée)	Carré inox cranté pour ép.30/40	Epaisseur de 60 à 70 (sans entrée)
E7	Epaisseur de 90 à 100 (sans entrée)	Carré inox cranté pour ép.60/70	Epaisseur de 90 a 100 (sans entrée)

Epaisseur entrée composite
4,5 mm.

Epaisseur entrée aluminium
4 mm.

Entrées

LAQUABLE TOUT RAL

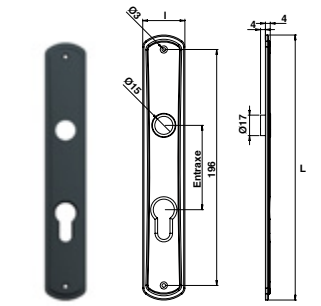

Entrée PRESTIGE aluminium l35 avec bague polyamide

Code		Entraxe	L	l	
C13200	BRUT	70	220	35	1
C13201	9005	70	220	35	1
C13204	9016	70	220	35	1
C13203	9010	70	220	35	1

LAQUABLE TOUT RAL

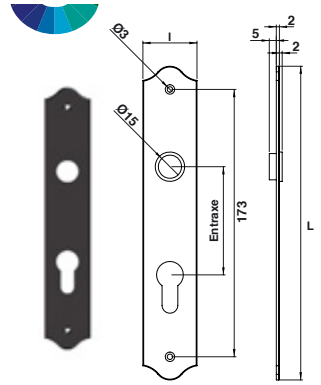

Entrée simple aluminium l35 avec bague polyamide

Code		Entraxe	L	l	
C13112BR	BRUT	70	203	35	1
C13112	9005	70	203	35	1
C13107	9016	70	203	35	1
C13102	9010	70	203	35	1

LAQUABLE TOUT RAL

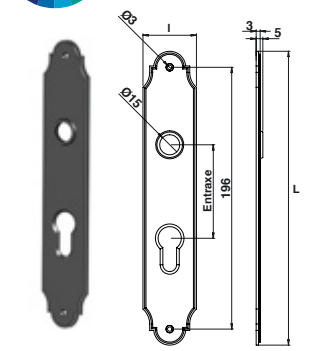

Entrée simple l40 composite

Code		Entraxe	L	l	
C13111	9005	70	220	40	1
C13106	9016	70	220	40	1

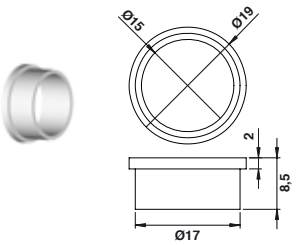

Bague polyamide translucide pour entrée

Code		
C152131	TRANSLUCIDE	1

CYLINDRE INOX RESISTE+

Caractéristiques

- Corps et mécanisme en matières inoxydables.
- Entrée horizontale.
- Panneton à 30° pour contrer le risque d'arrachage et offrir une sécurité accrue.
- Livré avec 5 clés.
- Convient au milieu corrosif.
- Testé au BS grade 5.
- Livré sans visserie.
- **4 dimensions disponibles :**

  - 30 x 30 mm
  - 35 x 35 mm
  - 40 x 40 mm
  - 30 x 80 mm
- Existe en version varié ou s'entrouvrant.

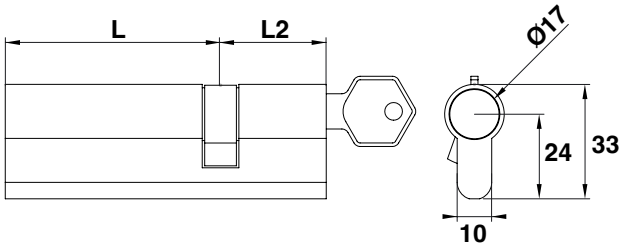

Cylindre double inox

Code		L	L2	
A clé variée				
C11321	BRUT	30	30	1
C11320	BRUT	35	35	1
C11327	BRUT	40	40	1
C11326	BRUT	80	30	1
S'entrouvrant				
C11321S1	BRUT	30	30	1
C11320S1	BRUT	35	35	1
C11327S1	BRUT	40	40	1
C11326S1	BRUT	80	30	1

Cylindres

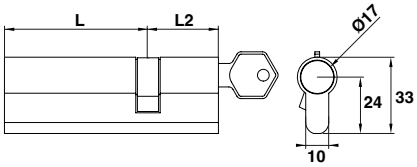

Cylindre double laiton nickelé

Code		L	L2	
A clé variée				
C11301N	NICKELÉ	30	30	1
C11303N	NICKELÉ	30	50	1
C11305N	NICKELÉ	30	70	1
C11306N	NICKELÉ	30	80	1
C11307N	NICKELÉ	30	90	1
C11300N	NICKELÉ	35	35	1
C11308N	NICKELÉ	40	40	1
C11310N	NICKELÉ	60	60	1
S'entrouvrant				
C11301NS1	NICKELÉ	30	30	1
C11302NS1	NICKELÉ	30	40	1
C11303NS1	NICKELÉ	30	50	1
C11304NS1	NICKELÉ	30	60	1
C11305NS1	NICKELÉ	30	70	1
C11306NS1	NICKELÉ	30	80	1
C11307NS1	NICKELÉ	30	90	1
C11300NS1	NICKELÉ	35	35	1
C11308NS1	NICKELÉ	40	40	1
C11309NS1	NICKELÉ	55	55	1
C11310NS1	NICKELÉ	60	60	1

Tous nos cylindres sont fournis avec 3 clés.
Cylindre à clé variée : *Seules les clés livrées avec le cylindre peuvent l'ouvrir.*
Cylindre s'entrouvrant : *Une même clé permet d'ouvrir plusieurs portails, portillons.*

Laiton nickelé décolletage - 5 pistons en laiton - Ressorts inox - Clips laiton

SERRURE EN APPLIQUE SERRURE À ENCASTRER

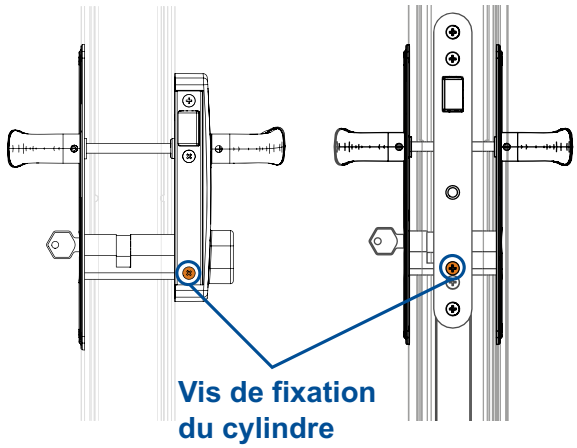

DÉTERMINER LA LONGUEUR DU CYLINDRE

- Prendre la mesure à partir du centre de la serrure repérée par la vis de fixation du cylindre jusqu'au bord extérieur.
- Prendre en compte l'épaisseur des entrées, rosaces ou capot de serrure.

Gonds multiréglages à visser

LAQUABLE TOUT RAL

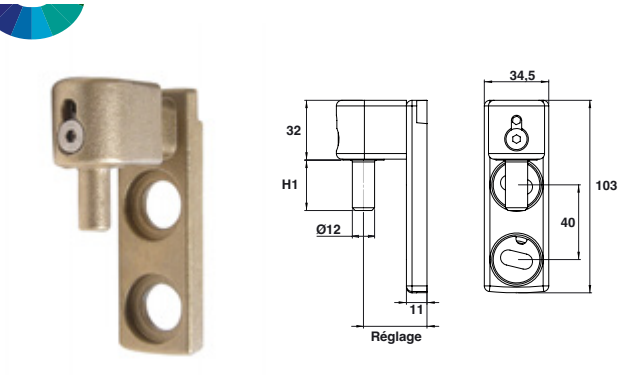

Gond multiréglage axe Ø12 cupro-aluminium

1

Code		Axe	H1	Réglage	KG	
Axe 34						
C24300	BRUT	34	27	34 à 51	100	1
C24300NO	9005	34	27	34 à 51	100	1
C24300BL	9016	34	27	34 à 51	100	1
C24300BL2	9010	34	27	34 à 51	100	1
Axe 42						
C30200	BRUT	42	27	42 à 67	100	1
C30200NO	9005	42	27	42 à 67	100	1
C30200BL	9016	42	27	42 à 67	100	1
C30200BL2	9010	42	27	42 à 67	100	1
Axe 52						
C30500	BRUT	52	27	52 à 77	100	1
C30500NO	9005	52	27	52 à 77	100	1
C30500BL	9016	52	27	52 à 77	100	1
C30500BL2	9010	52	27	52 à 77	100	1

LAQUABLE TOUT RAL

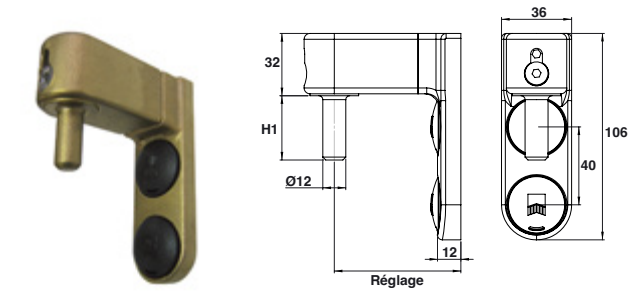

Gond multiréglage axe Ø12 cupro-aluminium avec bouchons cache-vis

Code		Axe	H1	Réglage	KG	
C30300	BRUT	65	33	65 à 95	100	1
C30300NO	9005	65	33	65 à 95	100	1
C30300BL	9016	65	33	65 à 95	100	1
C30300BL2	9010	65	33	65 à 95	100	1

1

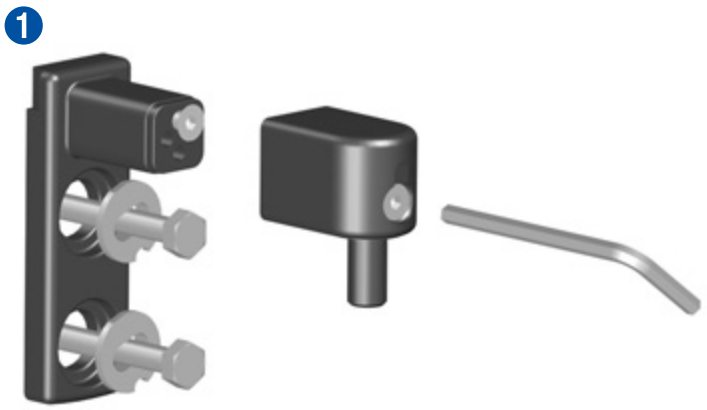

- Fixer le gond sur le portail, ajuster à l'aide des rondelles.
- Réglage fin et précis de l'axe du gond.
- Porter une attention particulière au vissage des vis avant utilisation.

Bouchons cache-vis

LAQUABLE TOUT RAL

Kit bouchon cache-vis composite*

Code		
C30001	9005	50
C30004	9016	50
C30003	9010	50

*Gond non fourni.

Composition du kit
- 1 rondelle inox 304
- 1 embase polyamide
- 1 bouchon composite

Les bouchons sont compatibles avec les gonds multiréglage 2 points à visser et 2+1 points sécurité.

LAQUABLE TOUT RAL

Kit bouchon cache-vis zamak*

Code		
C30010	BRUT	50
C30011	9005	50
C30014	9016	50
C30013	9010	50

*Gond non fourni.

Composition du kit
- 1 rondelle inox 304
- 1 embase polyamide
- 1 bouchon zamak

Les bouchons sont compatibles avec les gonds multiréglage 2 points à visser et 2+1 points sécurité.

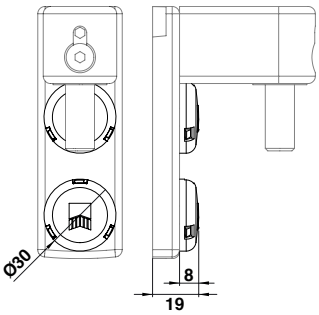

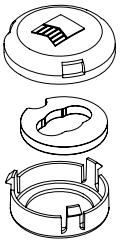

Bouchon

Rondelle inox

Embase polyamide

Caches pour gond multiréglage

LAQUABLE TOUT RAL

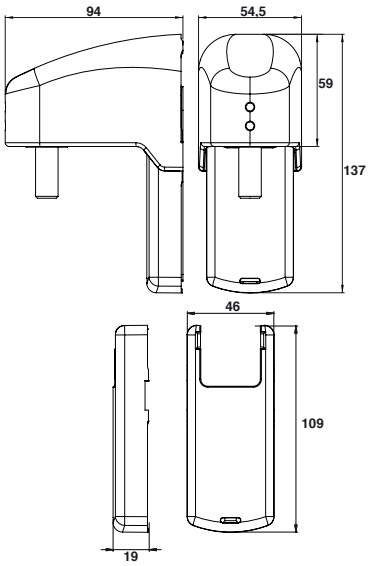

Ensemble cache-gond composite*

Code		
C25901	9005	1
C25904	9016	1
C25903	9010	1
C25900RAL	RAL	1

**Gond non fourni - Accès vis de réglage du gond.*

Compatible avec les gonds C24300 / C30200 / C30500 ***P.31***

LAQUABLE TOUT RAL

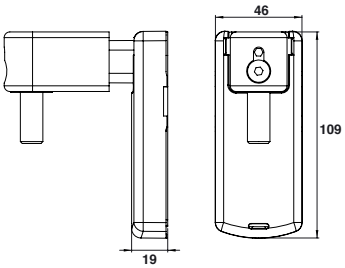

Cache-platine composite*

Code		
C25921	9005	1
C25924	9016	1
C25923	9010	1
C25920RAL	RAL	1

**Gond non fourni.*

► Cache pour gond multiréglage à clipser

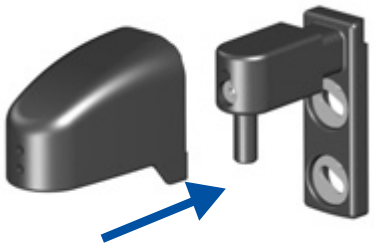

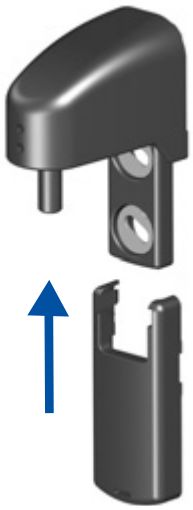

Gonds multiréglages

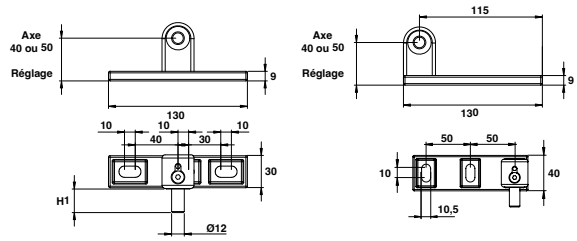

Gond universel multiréglage à visser non monté axe Ø12 cupro-aluminium

Code		Axe	H1	Réglage	KG	
Platine de 30 mm						
C32000	BRUT	40	22	40 à 62	90	1
C32100	BRUT	50	27	50 à 72	90	1
Platine de 40 mm						
C32200	BRUT	40	22	40 à 62	90	1
C32300	BRUT	50	27	50 à 72	90	1

Ajustement de l'oreille fin et précis avec le système de réglage en façade. En partie basse, privilégier une crapaudine ou un gond multi-réglage 2+1 points C25200 si le vantail a un poids supérieur à 70 kg.

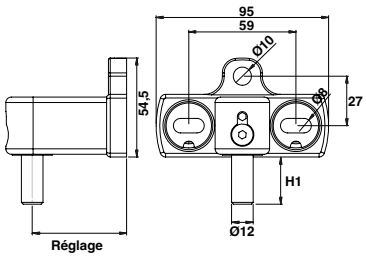

Gond multiréglage 2+1 points sécurité Ø12 cupro-aluminium

Code		Axe	H1	Réglage	KG	
C25200	BRUT	42	22	42 à 67	135	1
C25200NO	9005	42	22	42 à 67	135	1
C25200BL	9016	42	22	42 à 67	135	1
C25200BL2	9010	42	22	42 à 67	135	1
C25300	BRUT	52	27	52 à 77	135	1
C25300NO	9005	52	27	52 à 77	135	1
C25300BL	9016	52	27	52 à 77	135	1
C25300BL2	9010	52	27	52 à 77	135	1

Compatible avec les bouchons cache-vis ***P.32***

Caches pour gond multiréglage

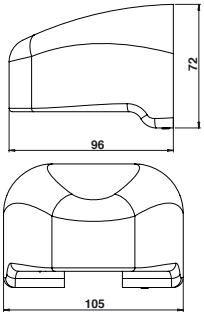

Cache aluminium pour gond multiréglage 2+1 points

Code		
C25800	BRUT	1
C25800NO	9005	1
C25800BL	9016	1
C25800BL2	9010	1

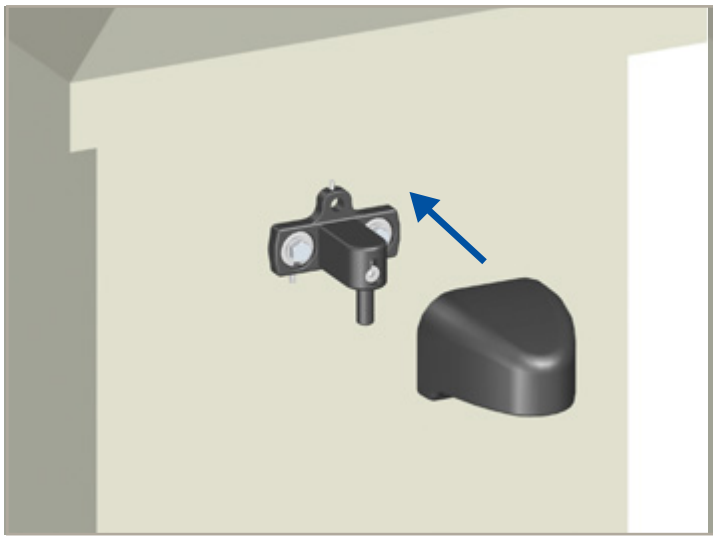

Gonds à visser

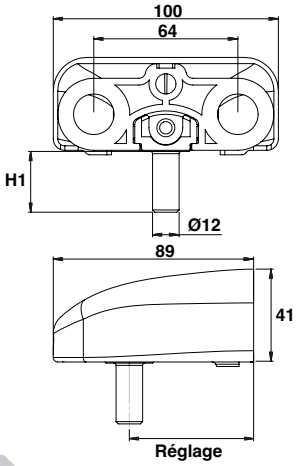

Gond inox 2+1 points – Axe 45

Code		H1	Réglage	KG	Ø	
C25100	BRUT	27	45 à 74	50	12	1

Caches pour gond

LAQUABLE TOUT RAL

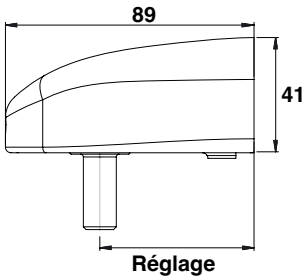

Cache composite à clipser pour gond inox 2+1 points

Code		
C25951	9005	1
C25954	9016	1
C25953	9010	1

LAQUABLE TOUT RAL

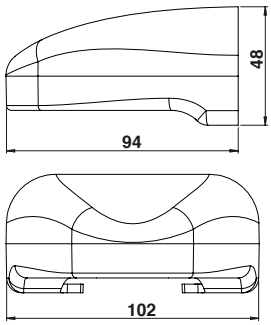

Cache aluminium à clipser pour gond inox 2+1 points

Code		
C25960	BRUT	1
C25961	9005	1
C25964	9016	1
C25963	9010	1

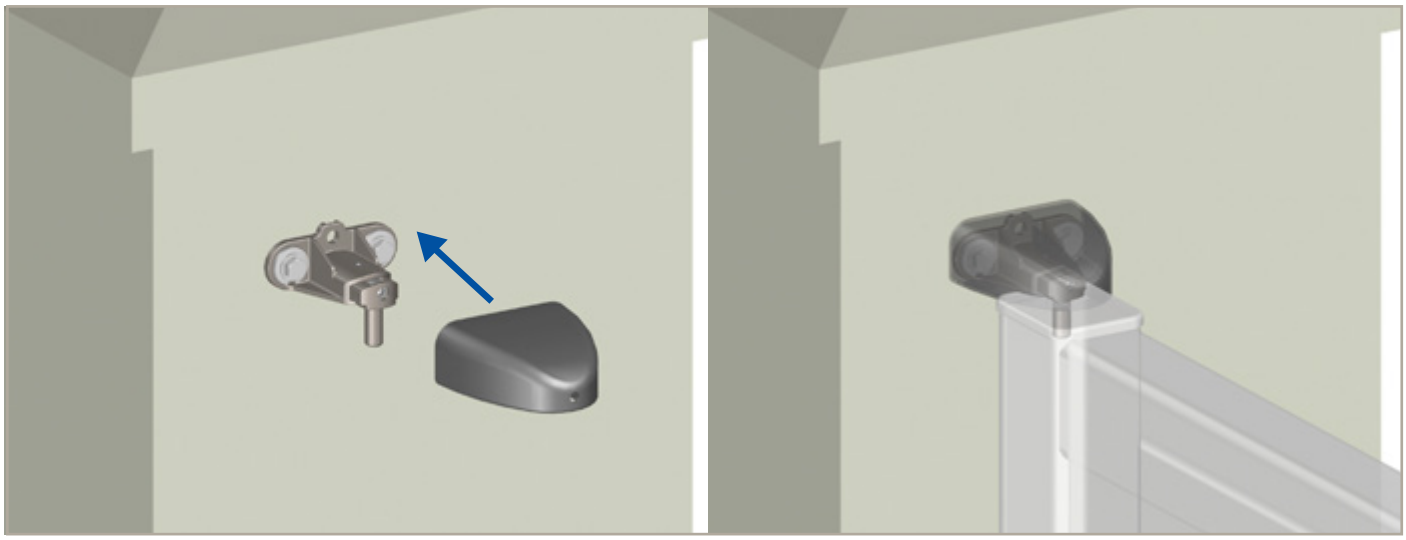

Gonds

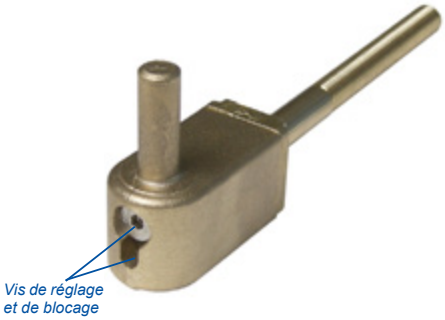

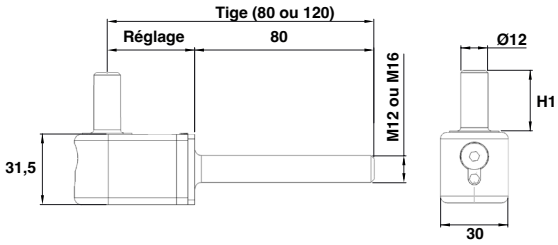

Gond fileté multiréglage cupro-aluminium

Code		Axe	Réglage	Ø	H1	Tige ØD2xL1	KG	
C31000	BRUT	40	40 à 62	12	27	12x80	150	1
C31000NO	9005	40	40 à 62	12	27	12x80	150	1
C31000BL	9016	40	40 à 62	12	27	12x80	150	1
C31100	BRUT	40	40 à 62	12	27	12x120	150	1
C31100NO	9005	40	40 à 62	12	27	12x120	150	1
C31100BL	9016	40	40 à 62	12	27	12x120	150	1
C31200	BRUT	40	40 à 62	12	27	16x80	150	1
C31200BL	9016	40	40 à 62	12	27	16x80	150	1
C31200BL2	9010	40	40 à 62	12	27	16x80	150	1
C31300	BRUT	40	40 à 62	12	27	16x120	150	1
C31300BL	9016	40	40 à 62	12	27	16x120	150	1
C31400	BRUT	50	50 à 75	12	27	12x80	150	1
C31500	BRUT	50	50 à 75	12	27	12x120	150	1
C31500BL	9016	50	50 à 75	12	27	12x120	150	1
C31600	BRUT	50	50 à 75	12	27	16x80	150	1
C31600NO	9005	50	50 à 75	12	27	16x80	150	1
C31600BL2	9010	50	50 à 75	12	27	16x80	150	1
C31700	BRUT	50	50 à 75	12	27	16x120	150	1
C31700BL2	9010	50	50 à 75	12	27	16x120	150	1

Ajustement de l'oreille fin et précis avec le système de réglage en façade.

Caches pour gond

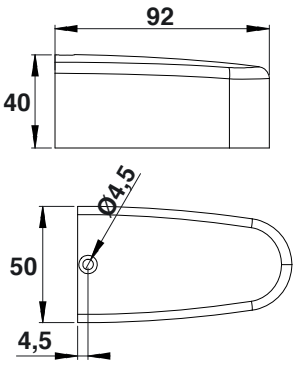

Cache-gond zamak*

Code		
C31800	BRUT	1
C31800NO	9005	1
C31800BL	9016	1
C31800BL2	9010	1

**Gond non fourni.*

LAQUABLE TOUT RAL

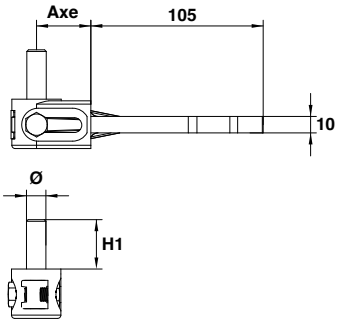

Gond à sceller cupro-aluminium

Code		Axe	Réglage	Ø	H1	
Ø Axe 12						
C14310	BRUT	25	25 à 40	12	30	1
C14310NO	9005	25	25 à 40	12	30	1
C14310BL	9016	25	25 à 40	12	30	1
C14310BL2	9010	25	25 à 40	12	30	1
C14315	BRUT	33	33 à 56	12	30	1
C14315NO	9005	33	33 à 56	12	30	1
C14315BL	9016	33	33 à 56	12	30	1
C14315BL2	9010	33	33 à 56	12	30	1
Ø Axe 14						
C14319	BRUT	25	25 à 40	14	43	1
C14316	BRUT	33	33 à 56	14	43	1
Ø Axe 16						
C14313	BRUT	25	25 à 40	16	50	1
C14317	BRUT	33	33 à 56	16	50	1

LAQUABLE TOUT RAL

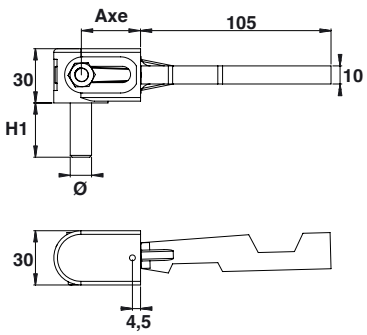

Gond à sceller cupro-aluminium pour cache-gond

Code		Axe	Réglage	Ø	H1	
C14315CG	BRUT	40	40 à 62	12	30	1

Caches pour gond

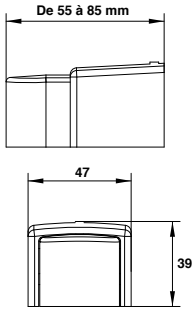

Cache-gond aluminium*

Code		
C13510	BRUT	1
C13510NO	9005	1
C13510BL	9016	1
C13510BL2	9010	1

**Gond non fourni.*

Gonds à œil

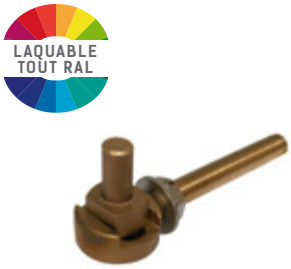

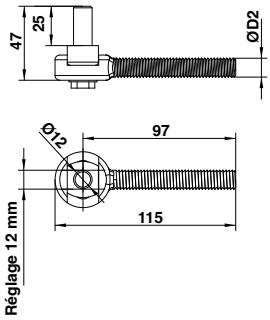

Gond à œil avec axe Ø12 cupro-aluminium Réglage latéral

Code		ØD2	Réglage	
C14241	BRUT	M12	12	1
C14241BL	9016	M12	12	1

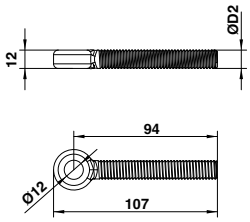

Gond à œil simple cupro-aluminium

Code		ØD2	
C14240	BRUT	M12	1

Gonds sur platine, paumelles

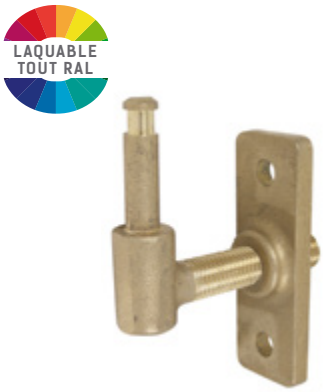

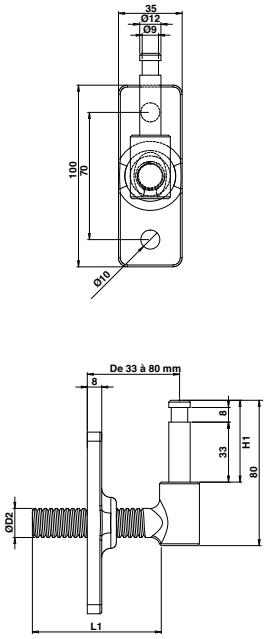

Gond fileté M16 Ø12 sur platine cupro-aluminium

Code		Axe	Réglage	Ø	H1	Tige ØD2xL1	
C14242	BRUT	33	33 à 80	12	45	16x70	1

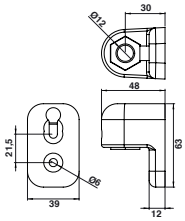

1

Paumelle aluminium avec bague Ø12 polyamide

Code		
C14420	BRUT	1
C14420NO	9005	1
C14420BL	9016	1
C14420BL2	9010	1

Bague polyamide Ø12 mm - H 22 mm.

Kit fixation pour paumelle sur insert inox

Code	
C14418	1

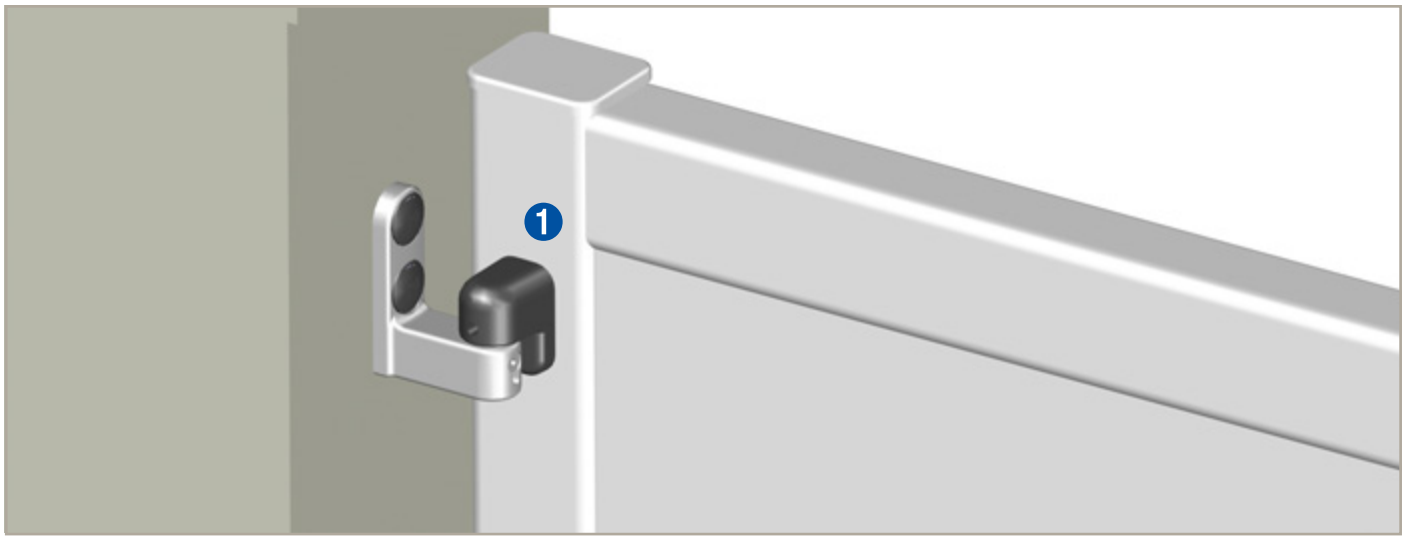

Embouts percés

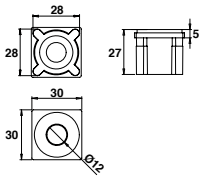

Embout percé Ø12 H27 mm cupro-aluminium

2

Code		Pour tube ép.	L	L2	
C14211	BRUT	1,2	30	30	1
C14211BL2	9010	1,2	30	30	1
C14213	BRUT	1,5	30	30	1
C14213BL	9016	1,5	30	30	1
C14213BL2	9010	1,5	30	30	1

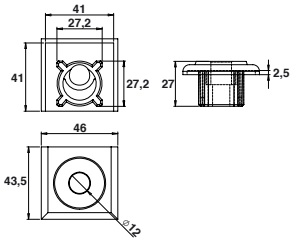

Embout percé Ø12 H27 mm cupro-aluminium

Code		Pour tube ép.	L	L2	
C14212	BRUT	1,2	40	40	1
C14212NO	9005	1,2	40	40	1
C14212BL	9016	1,2	40	40	1
C14212BL2	9010	1,2	40	40	1
C14215	BRUT	1,5	40	40	1
C14215BL	9016	1,5	40	40	1
C14215BL2	9010	1,5	40	40	1

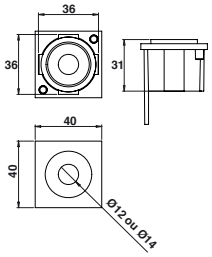

Embout percé à pattes cupro-aluminium

Code		Pour tube ép.	L	L2	
Ø12					
C14214	BRUT	2	40	40	1
C14214BL2	9010	2	40	40	1
Ø14					
C14218	BRUT	2	40	40	1

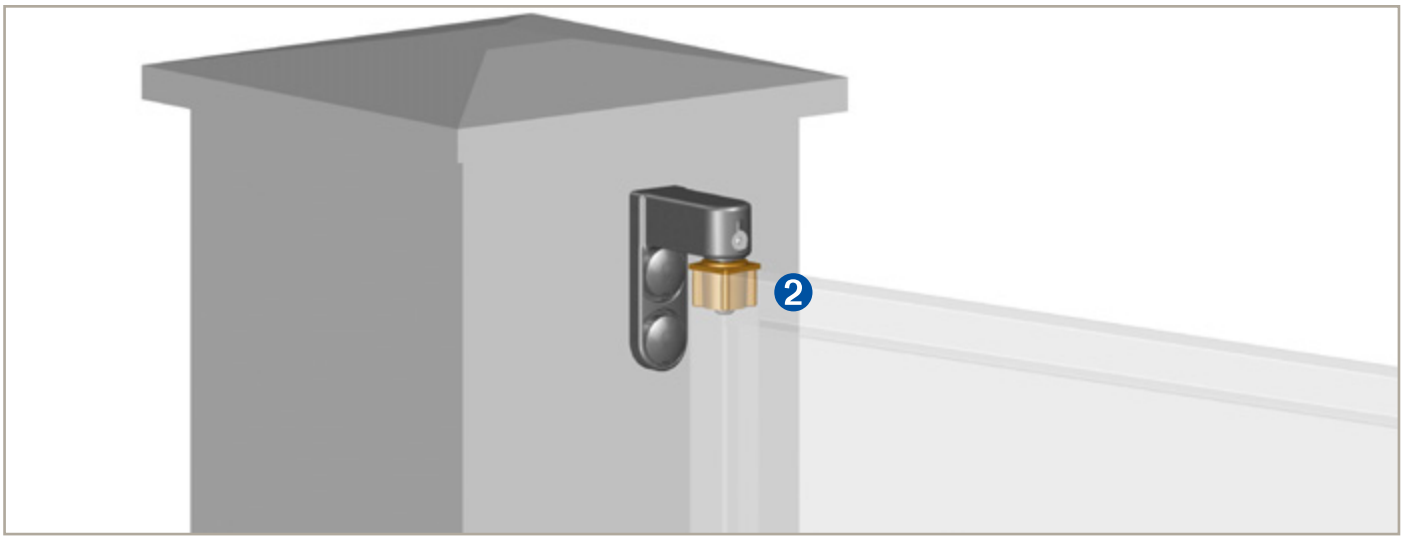

Ouverture spéciale PORTAC®
pour configuration avec dégagement total du passage.

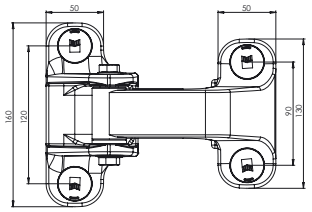

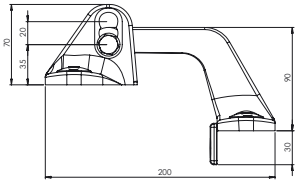

Ensemble ouverture 180° avec équerre de renfort

Code		KG	
C14000	BRUT	100	1
C14000NO	9005	100	1
C14000BL	9016	100	1
C14000BL2	9010	100	1

Ouverture spéciale PORTAC® pour configuration avec dégagement total du passage

ÉQUERRE DE RENFORT

En option, une équerre de renfort crantée à poser côté profil permet d'éviter le phénomène de glissement et par conséquent la prise de « jeu ».

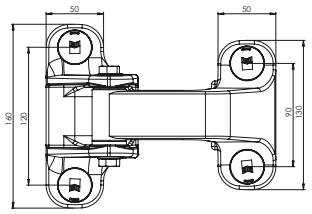

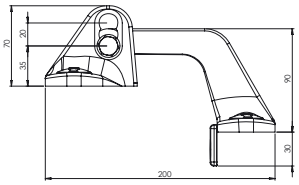

Ensemble ouverture 180° sans équerre de renfort

Code		KG	
C14001	BRUT	100	1
C14001NO	9005	100	1
C14001BL	9016	100	1
C14001BL2	9010	100	1

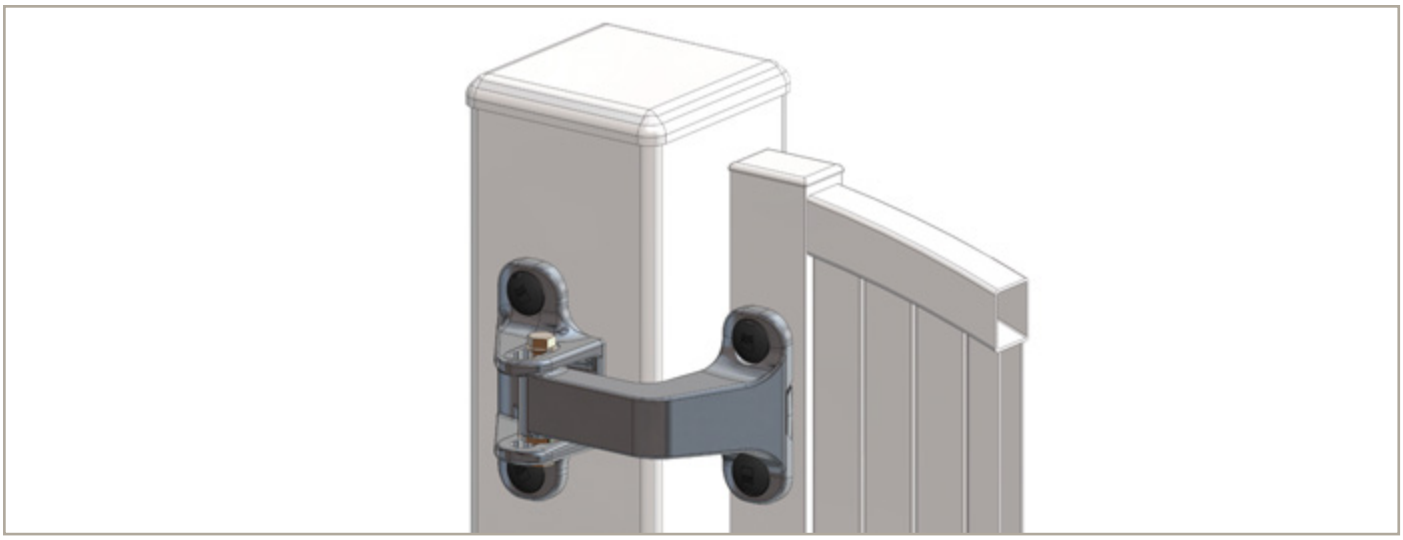

Ouvertures 180°

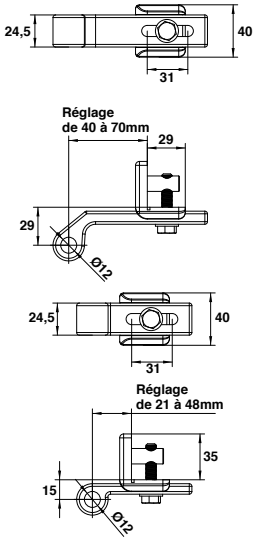

Kit ouverture cupro-aluminium

Code		
Articulation longue		
C14431	BRUT	1
C14431NO	9005	1
C14433	9016	1
C14432	9010	1
Articulation courte		
C14441	BRUT	1
C14443	9016	1

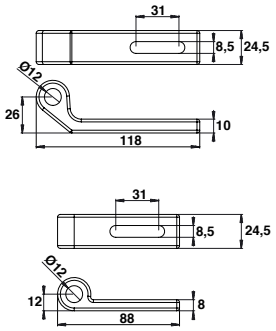

Articulation seule cupro-aluminium

Code		
Articulation longue		
C14411	BRUT	1
C14413	9016	1
C14412	9010	1
Articulation courte		
C14421	BRUT	1
C14423	9016	1
C14422	9010	1

Support articulation cupro-aluminium avec fixation

Code		
C14401	BRUT	1
C14403	9016	1

Système de fixation seul

Code		
C14451	BRUT	1

Régulateur de pente à rotules
Pente de 2% à 15%

Principe de fonctionnement

- **Dans le cas d'un terrain en pente, le régulateur à rotule permet de rattraper progressivement la pente lors de l'ouverture du vantail.**
- **Chaque kit permet d'équiper un vantail.**

PATTE COURTE *(Pour les pentes de 2 à 7%)*

PATTE LONGUE *(Pour les pentes de 7 à 15%)*

ÉQUERRES DE RENFORT *(dans les kits avec équerres)*
Deux équerres de renfort crantées à poser côté profil permettent d'éviter le phénomène de glissement et par conséquent la prise de «jeu».

Régulateur de pente à rotules
Tableau récapitulatif

CHOIX DU REGULATEUR DE PENTE

	ENTRE PILIERS										ARRIERE PILIERS	
	Kit C14570							Kit C14575				
	Kit C14581											
	Réglage de l'Articulation											
E = Entraxe	A	B	C	D	E	F	G	H	I	J	K	L
800	3%	4%	5%	6%	7%	8%	10%	11%	12%	13%	14%	15%
820	3%	4%	5%	6%	7%	8%	9%	10%	11%	12%	13%	14%
840	3%	4%	5%	6%	7%	8%	9%	10%	11%	12%	13%	14%
860	3%	4%	5%	6%	7%	8%	9%	10%	11%	12%	13%	14%
880	3%	4%	5%	6%	7%	8%	9%	10%	11%	12%	12%	13%
900	3%	4%	5%	6%	7%	8%	8%	9%	10%	11%	12%	13%
920	3%	4%	5%	6%	6%	7%	8%	9%	10%	11%	12%	13%
940	3%	4%	4%	5%	6%	7%	8%	9%	10%	11%	12%	13%
960	3%	4%	4%	5%	6%	7%	8%	9%	10%	11%	11%	12%
980	2%	3%	4%	5%	6%	7%	8%	9%	9%	10%	11%	12%
1000	2%	3%	4%	5%	6%	7%	8%	8%	9%	10%	11%	12%
1020	2%	3%	4%	5%	6%	7%	7%	8%	9%	10%	11%	12%
1040	2%	3%	4%	5%	6%	7%	7%	8%	9%	10%	11%	11%
1060	2%	3%	4%	5%	6%	6%	7%	8%	9%	10%	10%	11%
1080	2%	3%	4%	5%	5%	6%	7%	8%	9%	9%	10%	11%
1100	2%	3%	4%	5%	5%	6%	7%	8%	8%	9%	10%	11%
1120	2%	3%	4%	5%	5%	6%	7%	8%	8%	9%	10%	11%
1140	2%	3%	4%	4%	5%	6%	7%	7%	8%	9%	10%	10%
1160	2%	3%	4%	4%	5%	6%	7%	7%	8%	9%	9%	10%
1180	2%	3%	4%	4%	5%	6%	6%	7%	8%	9%	9%	10%
1200	2%	3%	4%	4%	5%	6%	6%	7%	8%	8%	9%	10%
1220	2%	3%	3%	4%	5%	6%	6%	7%	8%	8%	9%	10%
1240	2%	3%	3%	4%	5%	5%	6%	7%	7%	8%	9%	10%
1260	2%	3%	3%	4%	5%	5%	6%	7%	7%	8%	9%	9%
1280	2%	3%	3%	4%	5%	5%	6%	7%	7%	8%	9%	9%
1300	2%	3%	3%	4%	5%	5%	6%	6%	7%	8%	8%	9%
1320	2%	3%	3%	4%	4%	5%	6%	6%	7%	8%	8%	9%
1340	2%	3%	3%	4%	4%	5%	6%	6%	7%	8%	8%	9%
1360	2%	2%	3%	4%	4%	5%	6%	6%	7%	7%	8%	9%
1380	2%	2%	3%	4%	4%	5%	6%	6%	7%	7%	8%	9%
1400	2%	2%	3%	4%	4%	5%	5%	6%	7%	7%	8%	8%
1420	2%	2%	3%	4%	4%	5%	5%	6%	7%	7%	8%	8%
1440	2%	2%	3%	4%	4%	5%	5%	6%	6%	7%	8%	8%
1460	2%	2%	3%	3%	4%	5%	5%	6%	6%	7%	8%	8%
1480	2%	2%	3%	3%	4%	5%	5%	6%	6%	7%	7%	8%
1500	2%	2%	3%	3%	4%	5%	5%	6%	6%	7%	7%	8%
1520	2%	2%	3%	3%	4%	4%	5%	6%	6%	7%	7%	8%
1540	2%	2%	3%	3%	4%	4%	5%	5%	6%	7%	7%	8%
1560	2%	2%	3%	3%	4%	4%	5%	5%	6%	6%	7%	8%
1580	2%	2%	3%	3%	4%	4%	5%	5%	6%	6%	7%	7%
1600	2%	2%	3%	3%	4%	4%	5%	5%	6%	6%	7%	7%

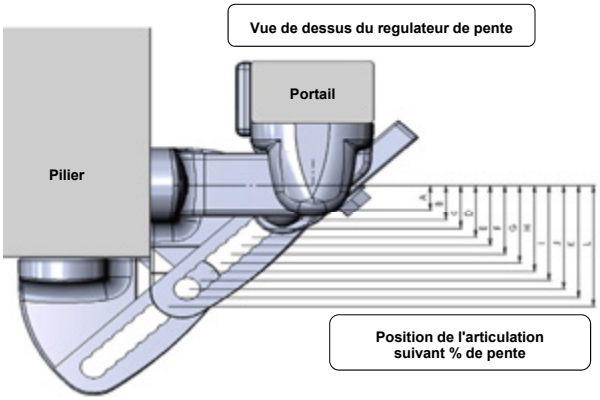

Régulateur de pente à rotules
Pente de 2% à 15%

Caractéristiques

- **Paumelle et patte cupro - aluminium**
- **Rotule en inox (maîtrise de l'usure de la fonction pivot)**
- **Axe et visserie en inox**
- **Fonction antisoulèvement de l'axe**
- **Bouchon cache-vis en polyamide noir**
- **Poids maximum conseillé par vantail 100 kg**
- **Compatible avec portail motorisé**
- **Tenue BS :** 1000 heures.

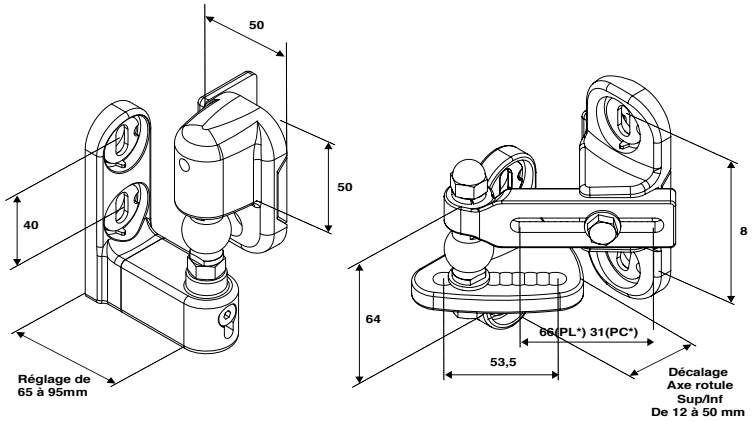

Composition

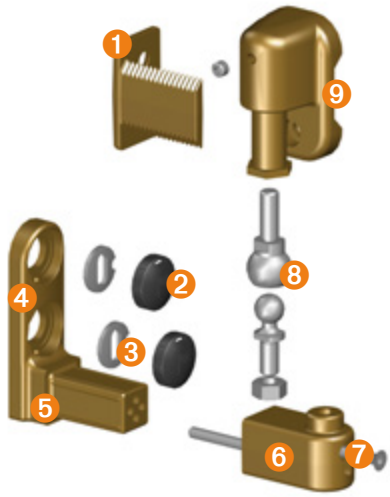

1. Equerre crantée renforcée (en option)
2. Bouchon polyamide
3. Rondelles de réglage brevetées PORTAC®
4. Gond CUPRO réglage 65-95 mm
5. Embase renforcée
6. Oreille CUPRO
7. Vis de réglage pour l'oreille
8. Rotule axiale inox 304
9. Paumelle CUPRO crantée

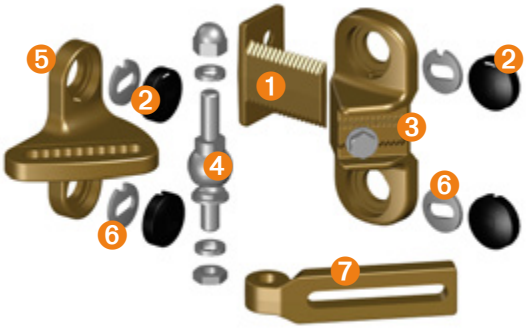

1. Equerre crantée renforcée (en option)
2. Bouchon polyamide
3. Support patte
4. Rotule axiale Inox 304
5. Support bas cupro
6. Rondelles de réglage brevetées PORTAC®
7. Patte courte ou patte longue

** PL : Patte longue*
** PC : Patte courte*

Régulateur de pente à rotules
Pente de 2% à 15%

De 2 à 7%

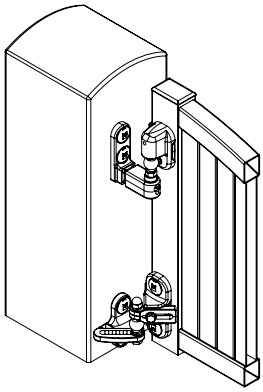

Régulateur de pente à rotule 2 à 7% cupro-aluminium

Code			
Avec équerre de renfort			
C14570	BRUT	100	1
C14570NO	9005	100	1
C14570BL	9016	100	1
C14570BL2	9010	100	1
Sans équerre de renfort			
C14571	BRUT	100	1
C14571NO	9005	100	1
C14571BL	9016	100	1
C14571BL2	9010	100	1

De 7 à 15%*

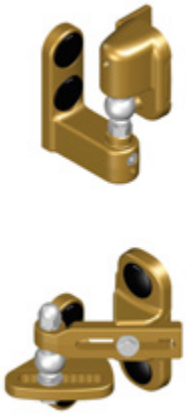

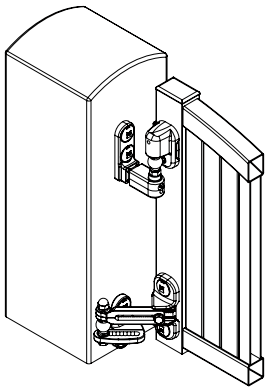

Régulateur de pente à rotule 7 à 15% cupro-aluminium

Code			
Avec équerre de renfort			
C14575	BRUT	100	1
C14575NO	9005	100	1
C14575BL	9016	100	1
C14575BL2	9010	100	1
Sans équerre de renfort			
C14576	BRUT	100	1
C14576NO	9005	100	1
C14576BL	9016	100	1
C14576BL2	9010	100	1

* Pente jusqu'à 15% selon configuration.

De 2 à 15%*

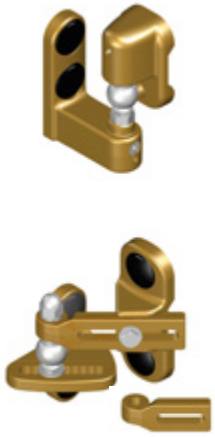

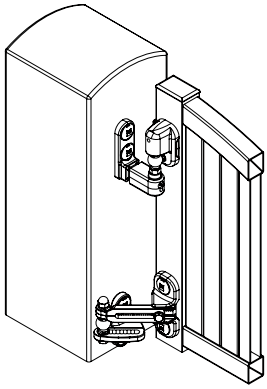

Régulateur de pente à rotule 2 à 15% cupro-aluminium

Code			
Avec équerre de renfort			
C14581	BRUT	100	1
Sans équerre de renfort			
C14580	BRUT	100	1

* Pente jusqu'à 15% selon configuration.

Ce kit contient la patte courte pour pente de 2 à 7% et la patte longue pour pente de 7 à 15%.*

Régulateurs de pente à visser – Choix du kit en fonction de votre configuration

E = Entraxe entre les Gonds	% DE PENTE																
	1	2	3	4	5	6	7	8	9	10	11	12	13	14	15	16	17
800	4	8	12	16	20	24					44	48	52	56	60		68
820	4	8	12	16	21	25					45	49	53	57		66	70
840	4	8	13	17	21	25					46	50	55	59		67	71
860	4	9	13	17	22	26				43	47	52	56	60		69	73
880	4	9	13	18	22					44	48	53	57		66	70	75
900	5	9	14	18	23					45	50	54	59		68	72	77
920	5	9	14	18	23					46	51	55	60		69	74	78
940	5	9	14	19	24					47	52	56		66	71	75	80
960	5	10	14	19	24				43	48	53	58		67	72	77	82
980	5	10	15	20	25				44	49	54	59		69	74	78	83
1000	5	10	15	20	25				45	50	55	60	65	70	75	80	85
1020	5	10	15	20	26				46	51	56		66	71	77	82	87
1040	5	10	16	21	26				47	52	57		68	73	78	83	88
1060	5	11	16	21					48	53	58		69	74	80	85	90
1080	5	11	16	22				43	49	54	59		70	76	81	86	
1100	6	11	17	22				44	50	55	61	66	72	77	83	88	
1120	6	11	17	22				45	50	56		67	73	78	84	90	
1140	6	11	17	23				46	51	57		68	74	80	86		
1160	6	12	17	23				46	52	58		70	75	81	87		
1180	6	12	18	24				47	53	59		71	77	83	89		
1200	6	12	18	24				48	54	60	66	72	78	84	90		
1220	6	12	18	24				49	55	61	67	73	79	85			
1240	6	12	19	25			43	50	56		68	74	81	87			
1260	6	13	19	25			44	50	57		69	76	82	88			
1280	6	13	19	26			45	51	58		70	77	83	90			
1300	7	13	20	26			46	52	59	65	72	78	85				
1320	7	13	20				46	53	59	66	73	79	86				
1340	7	13	20				47	54	60	67	74	80	87				
1360	7	14	20				48	54		68	75	82	88				
1380	7	14	21				48	55		69	76	83	90				
1400	7	14	21				49	56		70	77	84					
1420	7	14	21				50	57		71	78	85					
1440	7	14	22			43	50	58		72	79	86					
1460	7	15	22			44	51	58	66	73	80	88					
1480	7	15	22			44	52	59	67	74	81	89					
1500	8	15	23			45	53	60	68	75	83	90					
1520	8	15	23			46	53	61	68	76	84						
1540	8	15	23			46	54		69	77	85						
1560	8	16	23			47	55		70	78	86						
1580	8	16	24			47	55		71	79	87						
1600	8	16	24			48	56		72	80	88						

Composé par (C)+(C) | Composé par (A)+(B) | Composé par (A)+(C)

Régulateurs de pente à visser

LAQUABLE TOUT RAL

(C)

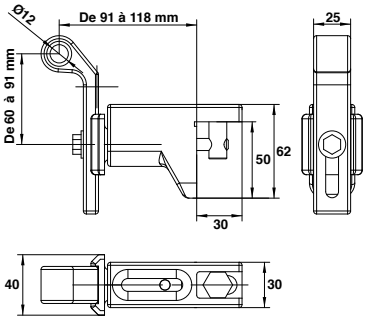

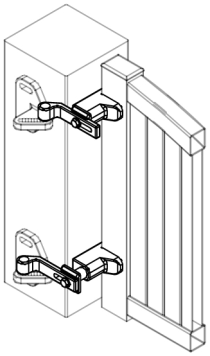

Régulateur de pente de 0 à 6%
Composé par (c)+(c) cupro-aluminium

Code		KG	
C14564	BRUT	45	1
C14561	9005	45	1
C14563	9016	45	1
C14562	9010	45	1

Nécessaire pour 1 vantail de 0 à 6%

	BRUT	NOIR 9005	BLANC 9016	BLANC 9010
1 Kit Régulateur (C) + (C)	C14564	C14561	C14563	C14562
1 Support Bas	C14534	C14531	C14533	14532
1 Support Bas antisoulèvement	C14540	C14541	C14544	C14542

LAQUABLE TOUT RAL

(A)

(B)

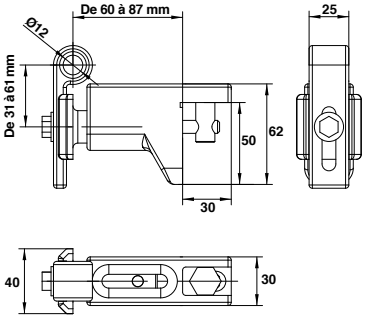

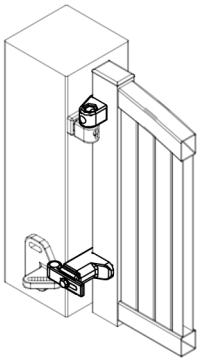

Régulateur de pente de 9 à 12%
Composé par (a)+(b) cupro-aluminium

Code		KG	
C14504	BRUT	45	1
C14501	9005	45	1
C14503	9016	45	1
C14502	9010	45	1

Nécessaire pour 1 vantail de 9 à 12%

	BRUT	NOIR 9005	BLANC 9016	BLANC 9010
1 Kit Régulateur (A) + (B)	C14504	C14501	C14503	C14502
1 Gond au choix (en partie haute)		P33 à P38		
1 Support Bas antisoulèvement	C14540	C14541	C14544	C14542

LAQUABLE TOUT RAL

(A)

(C)

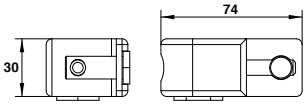

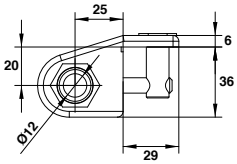

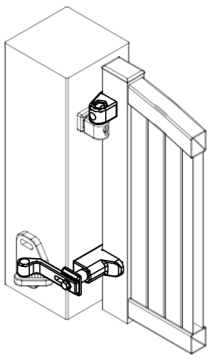

Régulateur de pente de 12 à 17%
Composé par (a)+(c) cupro-aluminium

Code		KG	
C14514	BRUT	45	1
C14511	9005	45	1
C14513	9016	45	1
C14512	9010	45	1

Nécessaire pour 1 vantail de 12 à 17%

	BRUT	NOIR 9005	BLANC 9016	BLANC 9010
1 Kit Régulateur (A) + (C)	C14514	C14511	C14513	C14512
1 Gond au choix (en partie haute)		P33 à P38		
1 Support Bas antisoulèvement	C14540	C14541	C14544	C14542

Régulateurs de pente à visser – Fixation en applique avec support aluminium

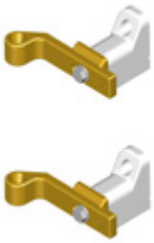

(C')

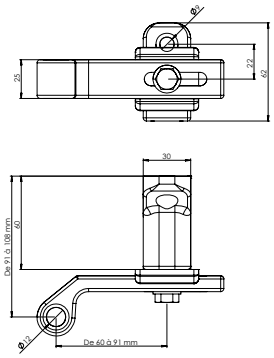

Régulateur de pente de 0 à 6%
Composé par (c')+(c') cupro-aluminium

Code		KG	
C14564A	BRUT	45	1
C14561A	9005	45	1
C14563A	9016	45	1
C14562A	9010	45	1

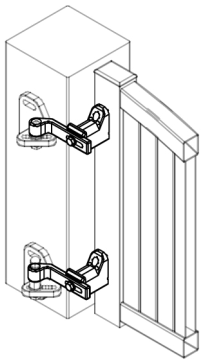

Nécessaire pour 1 vantail de 0 à 6%

	BRUT	NOIR 9005	BLANC 9016	BLANC 9010
1 Kit Régulateur (C') + (C')	C14564A	C14561A	C14563A	C14562A
1 Support Bas	C14534	C14531	C14533	C14532
1 Support Bas antisoulèvement	C14540	C14541	C14544	C14542

(A')

(B')

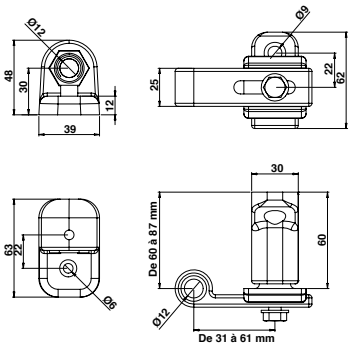

Régulateur de pente de 9 à 12%
Composé par (a')+(b') cupro-aluminium

Code		KG	
C14504A	BRUT	45	1
C14501A	9005	45	1
C14503A	9016	45	1
C14502A	9010	45	1

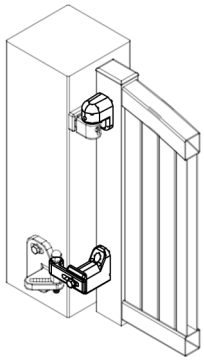

Nécessaire pour 1 vantail de 9 à 12%

	BRUT	NOIR 9005	BLANC 9016	BLANC 9010
1 Kit Régulateur (A') + (B')	C14504A	C14501A	C14503A	C14502A
1 Gond au choix (en partie haute)	P33 à P38			
1 Support Bas antisoulèvement	C14540	C14541	C14544	C14542

(A')

(C')

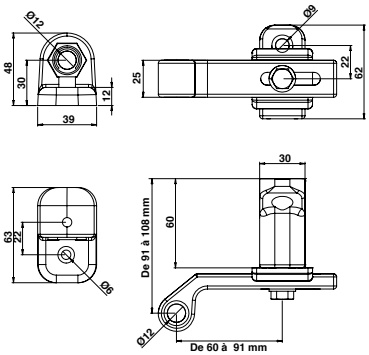

Régulateur de pente de 12 à 17%
Composé par (a')+(c') cupro-aluminium

Code		KG	
C14514A	BRUT	45	1
C14511A	9005	45	1
C14513A	9016	45	1
C14512A	9010	45	1

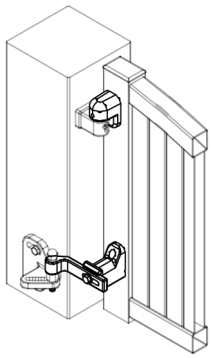

Nécessaire pour 1 vantail de 12 à 17%

	BRUT	NOIR 9005	BLANC 9016	BLANC 9010
1 Kit Régulateur (A') + (C')	C14514A	C14511A	C14513A	C14512A
1 Gond au choix (en partie haute)	P33 à P38			
1 Support Bas antisoulèvement	C14540	C14541	C14544	C14542

Régulateurs renforcés de pente - Fixation en applique avec support aluminium vertical

LAQUABLE TOUT RAL

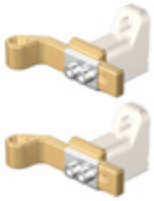

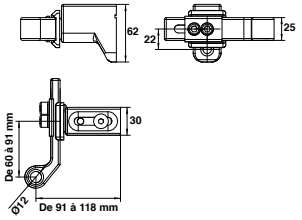

Régulateur de pente renforcé de 0 à 6%
Composé par (c')+(c') cupro-aluminium

Code		KG	
C14564AR	BRUT	45	1
C14561AR	9005	45	1
C14563AR	9016	45	1
C14562AR	9010	45	1

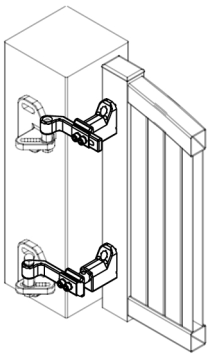

Nécessaire pour 1 vantail de 0 à 6%

	BRUT	NOIR 9005	BLANC 9016	BLANC 9010
1 Kit Régulateur (C') + (C')	C14564AR	C14561AR	C14563AR	C14562AR
1 Support Bas	C14534	C14531	C14533	14532
1 Support Bas antisoulèvement	C14540	C14541	C14544	C14542

LAQUABLE TOUT RAL

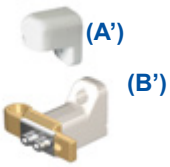

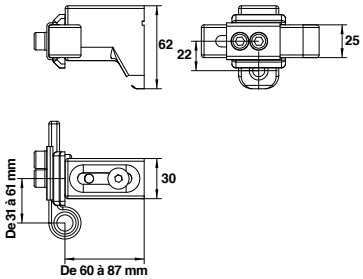

Régulateur de pente renforcé de 9 à 12%
Composé par (a')+(b') cupro-aluminium

Code		KG	
C14504AR	BRUT	45	1
C14501AR	9005	45	1
C14503AR	9016	45	1
C14502AR	9010	45	1

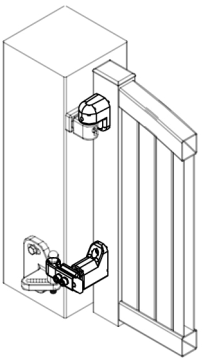

Nécessaire pour 1 vantail de 9 à 12%

	BRUT	NOIR 9005	BLANC 9016	BLANC 9010
1 Kit Régulateur (A') + (B')	C14504AR	C14501AR	C14503AR	C14502AR
1 Gond au choix (en partie haute)	P33 à P38			
1 Support Bas antisoulèvement	C14540	C14541	C14544	C14542

LAQUABLE TOUT RAL

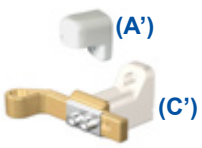

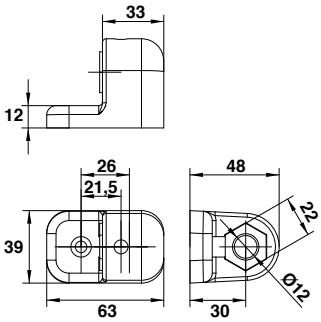

Régulateur de pente renforcé de 12 à 17%
Composé par (a')+(c') cupro-aluminium

Code		KG	
C14514AR	BRUT	45	1
C14511AR	9005	45	1
C14513AR	9016	45	1
C14512AR	9010	45	1

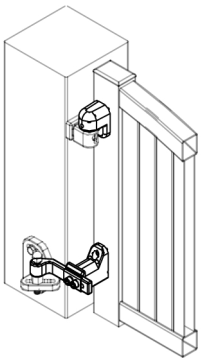

Nécessaire pour 1 vantail de 12 à 17%

	BRUT	NOIR 9005	BLANC 9016	BLANC 9010
1 Kit Régulateur (A') + (C')	C14514AR	C14511AR	C14513AR	C14512AR
1 Gond au choix (en partie haute)	P33 à P38			
1 Support Bas antisoulèvement	C14540	C14541	C14544	C14542

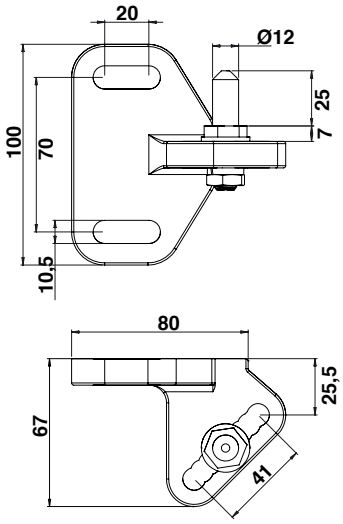

Support bas avec axe inox

Code		
C14534	BRUT	1
C14531	9005	1
C14533	9016	1
C14532	9010	1

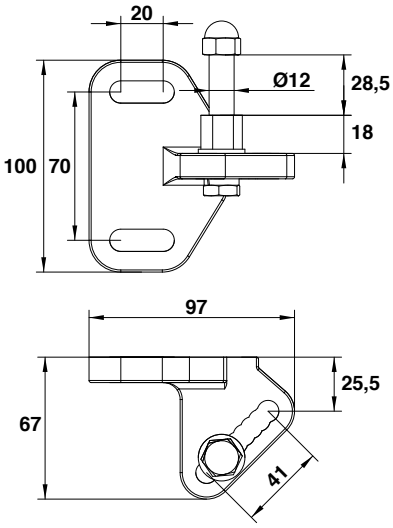

Support bas avec axe antisoulèvement inox

Code		
C14540	BRUT	1
C14541	9005	1
C14544	9016	1
C14542	9010	1

Pièces d'assemblage pour régulateur de pente

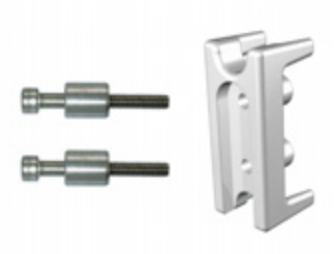

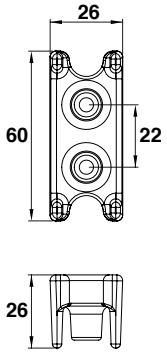

Insert aluminium

Code		
C17138E	BRUT	1

Insert en aluminium, taraudé pour régulateur de pente en applique pour tube de 30x30.

Kit fixation pour pièce (A')*

Code		
C17140	BRUT	1

**Pièce (A') P.43-44.*

20 vis CHC inox 6x40 pour tube gaine inox.

Kit fixation pour pièce (B') et (C')*

Code		
C17141	BRUT	1

**Pièce (B') et (C') P.43-44.*

Le kit contient 10 x : *vis CHC inox 6x10, vis FHC inox 6x40, rondelle inox M6, rondelle inox M8.*

Crapaudines réglables à visser

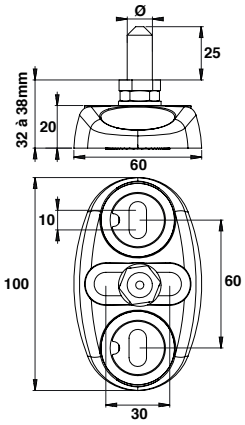

Crapaudine réglable Inox avec bouchons composite cache-vis

1

Code		Ø	KG	
C14300D12	BRUT	12	135	1
C14300D14	BRUT	14	135	1
C14300D20	BRUT	20	135	1

3 points de réglage.

Crapaudine réglable cupro-aluminium avec bouchons composite cache vis

Code		Ø	KG	
C14340	BRUT	12	135	1
C14340NO	9005	12	135	1
C14340INX	INOX	12	135	1
C14340D14	BRUT	14	135	1

Crapaudines fixes à sceller

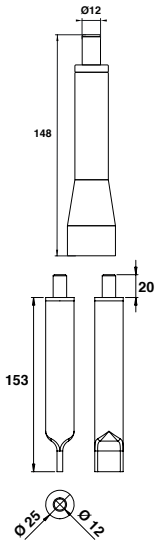

Crapaudine à sceller inox

Code		Ø	
I550701200	BRUT	12	1

Crapaudine à sceller aluminium sur axe laiton

Code		Ø	
C14147	BRUT	12	1

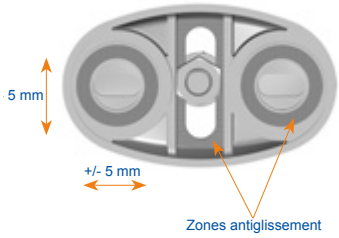

Crapaudine réglable avec stries antiglissement

1. Réglage de l'axe en hauteur : 6 mm
2. Réglage de la crapaudine en latéral au sol grâce aux rondelles brevetées PORTAC® : 10 mm
3. Réglage de l'axe en latéral grâce à un trou oblong : 30 mm

Trois Ø d'axes possibles en inox :
12 mm 14 mm et 20 mm
Hauteur de l'axe : 25 mm

Crapaudine à visser en inox
A sceller en option et sur demande (patte de scellement)

Livrée avec bouchons polyamide Gris 7037

Tenue BS : 1000 heures

Sabots PRESTIGE aluminium pour portail manuel

LAQUABLE TOUT RAL

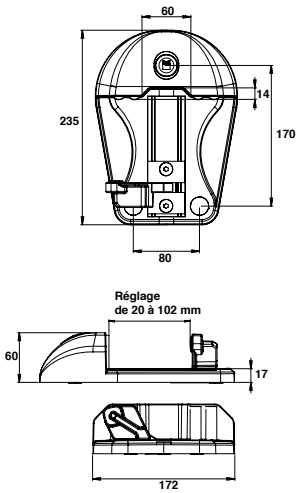

Sabot PRESTIGE aluminium pour portail manuel

Code		Réglage	
C16600	BRUT	20 à 102	1

LAQUABLE TOUT RAL

Sabot Prestige aluminium et cale pour portail manuel

Code		Réglage	
C16650	BRUT	20 à 102	1

Laquable, au design harmonieux et décliné en deux versions pour portail motorisé ou portail manuel, le sabot Prestige s'intégrera parfaitement à vos ensembles.

LAQUABLE TOUT RAL

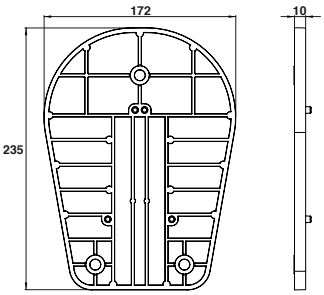

Cale sabot Prestige aluminium

Code		
C16800	BRUT	1

Sabots PRESTIGE aluminium pour portail motorisé

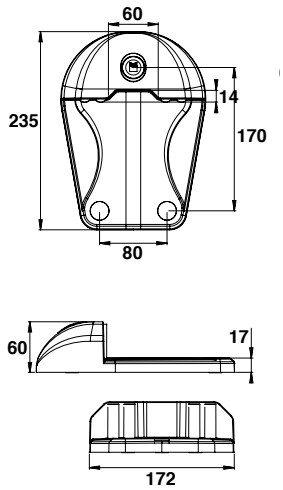

Sabot PRESTIGE aluminium pour portail motorisé

Code		
C16700	BRUT	1

Sabot Prestige et cale aluminium pour portail motorisé

Code		
C16750	BRUT	1

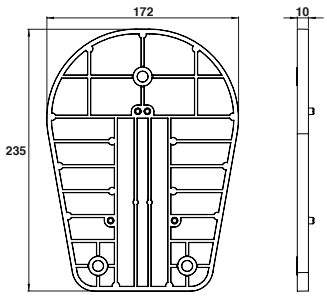

Cale sabot Prestige aluminium

Code		
C16800	BRUT	1

Sabots composite et cales

LAQUABLE TOUT RAL

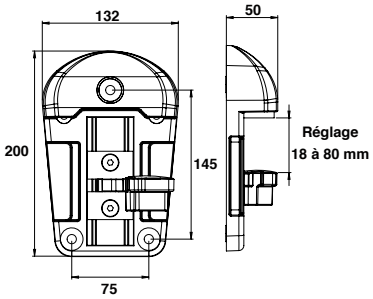

Sabot H50 mm composite

Code		Réglage	
Avec basculeur cupro-aluminium			
C16405		18 à 80	1
C16405RAL	RAL	18 à 80	1
Avec basculeur composite			
C16404		18 à 80	1

- Sabot composite noir : 3 points de fixation avec bouchon cache-vis en polyamide noir.
- Basculeur avec amortisseur.
- Tampons amortisseurs.

LAQUABLE TOUT RAL

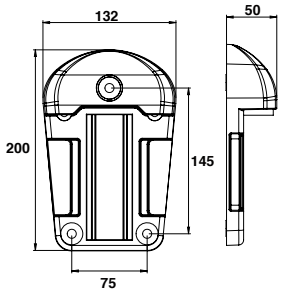

Sabot H50 mm composite pour portail motorisé

Code		
C16400		1
C16400RAL	RAL	1

LAQUABLE TOUT RAL

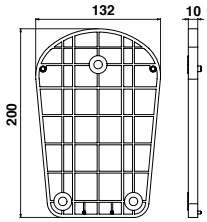

Cale sabot H50 mm composite

Code		
C16406		1

Kit fixation pour sabot H50

Code		
C16003	BRUT	1

Verrouillage et déverrouillage des vantaux à l'aide du pied.

Sabots automatiques composite et cale

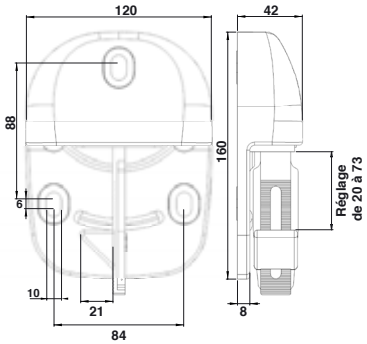

Sabot automatique composite

Code		Réglage	
C16401		20 à 73	1

Sabot composite. 3 points de fixation.
Réversible. Ressort de rappel inox. Visserie inox.

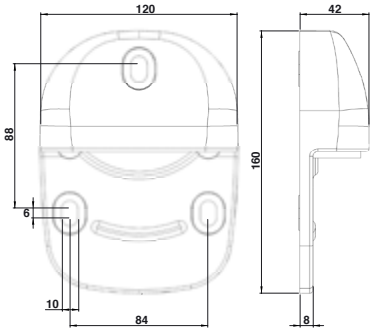

Sabot pour portail motorisé composite

Code		
C16402		1

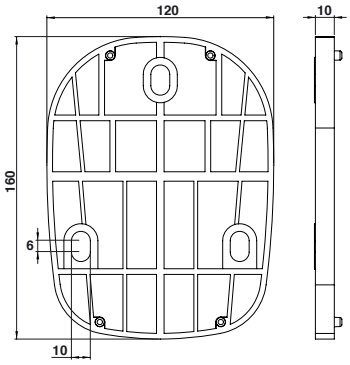

Cale composite pour sabot H50 mm

Code		
C16303		1

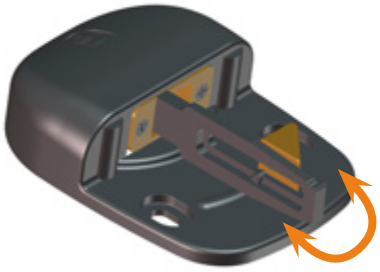

Réversible

Réglable de 20 à 73 mm :
s'adapte à l'épaisseur du profil.

Sabots rectangulaires composite

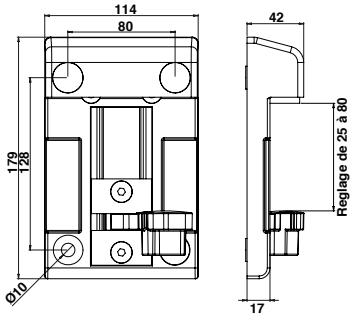

Sabot rectangulaire H40 mm composite

Code	Réglage	
Avec basculeur cupro-aluminium		
C16202	25 à 80	1
Avec basculeur composite		
C16201	25 à 80	1

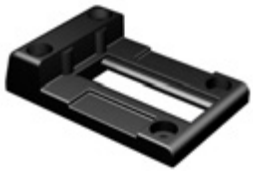

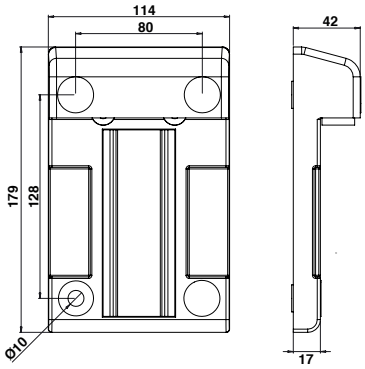

Sabot rectangulaire H40 mm composite pour portail motorisé

Code	
C16101	1

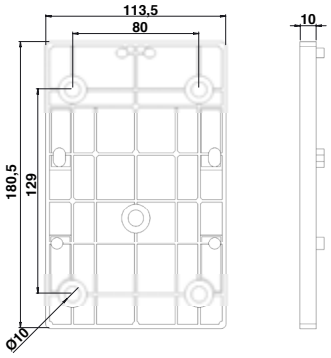

Cale composite rectangulaire pour sabot H40 mm

Code	
C16301	1

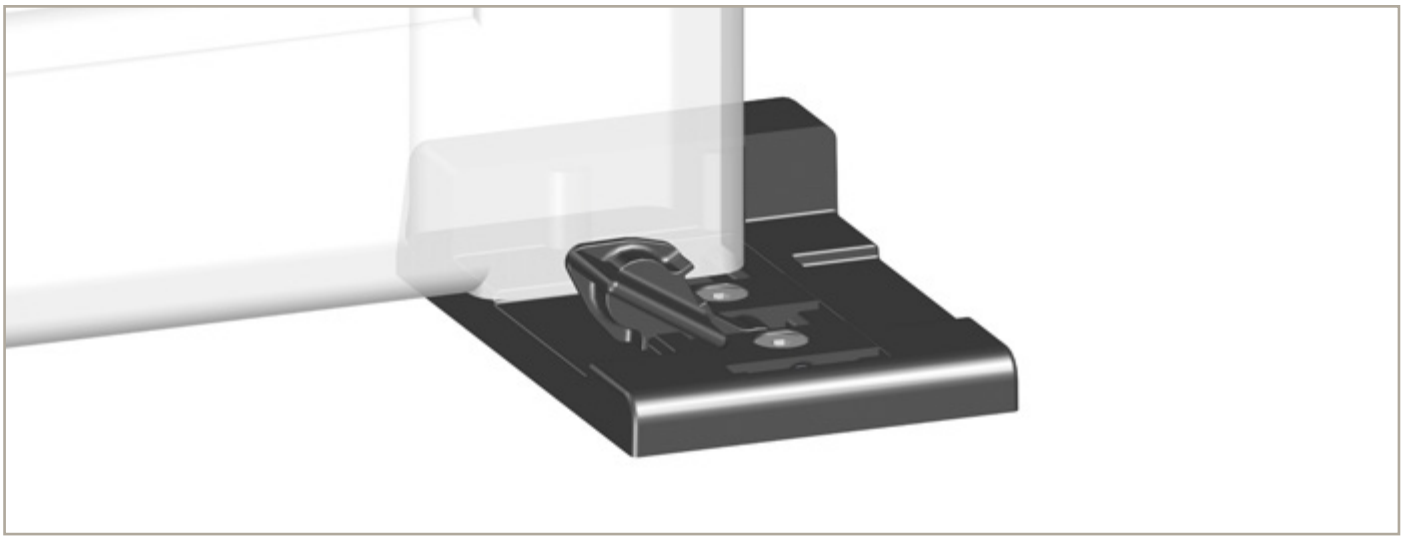

Sabots composite / inox

Kit de fixation tirefond pour sabot

Code		
C16000	BRUT	1

Le kit est composé de (4x) :
- 1 tirefond acier zingué 8x60
- 1 cheville nylon S10
- 1 rondelle acier zingué M8

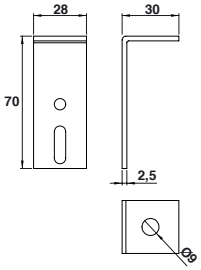

Kit de pattes à scellement

Code		
C16006	BRUT	1

Le kit est composé de 4 pattes de scellement.

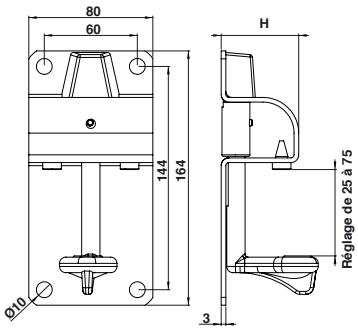

Sabot inox avec basculeur cupro-aluminium

Code		H	Réglage	
C16010	BRUT	40	24 à 45	1
C16011	BRUT	40	45 à 66	1
C16012	BRUT	40	66 à 87	1
C16014	BRUT	40	54 à 75	1
C16080	BRUT	50	24 à 45	1
C16081	BRUT	50	45 à 66	1
C16082	BRUT	50	66 à 87	1
C16084	BRUT	50	54 à 75	1

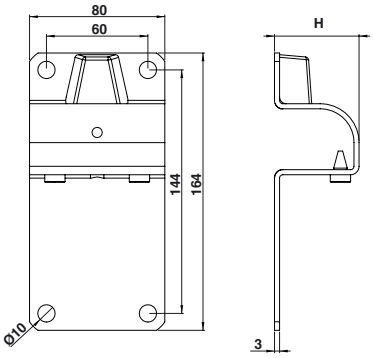

Sabot simple inox pour portail motorisé

Code		H	
C16040	BRUT	40	1
C16044	BRUT	50	1

Sabots

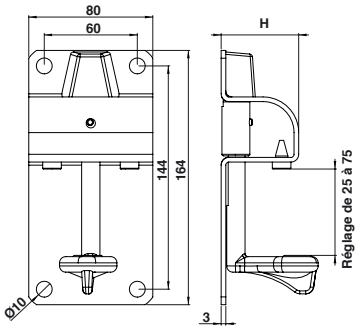

Sabot acier zingué avec basculeur cupro-aluminium

Code		H	Réglage	
C16020	BRUT	40	24 à 45	1
C16021	BRUT	40	45 à 66	1
C16023	BRUT	40	66 à 87	1
C16024	BRUT	40	54 à 75	1
C16090	BRUT	50	24 à 45	1
C16091	BRUT	50	45 à 66	1
C16092	BRUT	50	66 à 87	1
C16093	BRUT	50	54 à 75	1

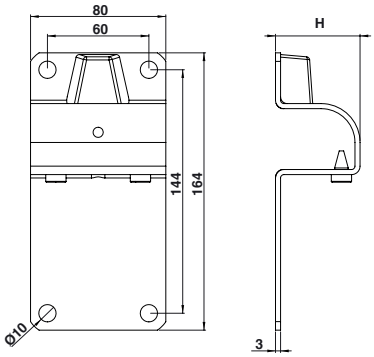

Sabot simple acier zingué

Code		H	
C16041	BRUT	40	1
C16043	BRUT	50	1

Butoir composite

Code		
C302400		1

Compatible avec les sabots en acier zingué.

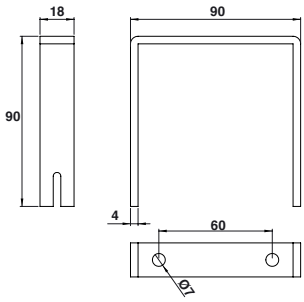

Patte à scellement avec vis

Code		
C16005	BRUT	1

ARRÊT UNIVERSEL 360°

2023 NOUVEAU

CARACTÉRISTIQUES

- Nouvelle forme et nouveau design pour créer un effet de gamme avec la nouvelle génération d'arrêt universel et verrou de sol.
- Rotation du sabot à 360° tous les 15° à l'aide de la vis de transformation à l'arrière. 1
- Butée intégrée permettant d'amortir l'arrivée du portail. 2
- Sabot réglable pour réceptionner un profilé de 30 à 100 mm d'épaisseur. 3
- Réglage facile du sabot à l'aide du clips de verrouillage (possibilité de couper la tige de réglage). 4
- Adaptable sur tube 40x40.
- Le tube et le socle restent inchangés.
- Laquable tous RAL.
- Remplace notre modèle actuel à épuisement du stock.
- Socle pour arrêt vendu séparément.

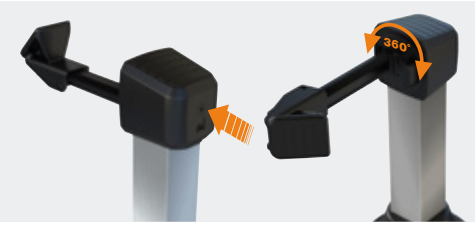

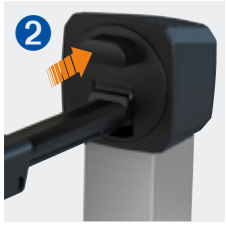

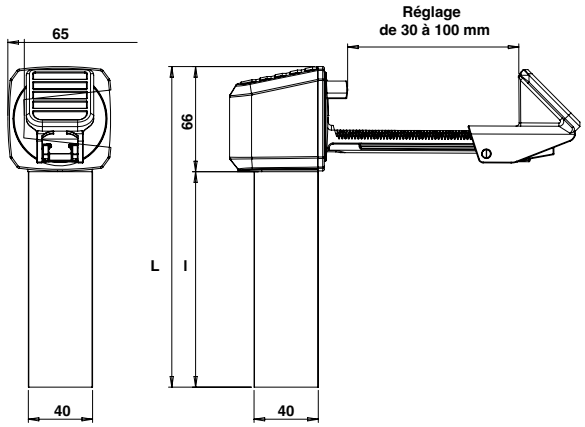

Arrêt universel 360°

Code		L	l	Réglage	
C15024		317	250	30 à 100	1
C15004		317	250	30 à 100	1
C15011RAL	RAL	317	250	30 à 100	1
C15025		397	330	30 à 100	1
C15005		397	330	30 à 100	1
C15012RAL	RAL	397	330	30 à 100	1

Arrêt universel 360° sans tube

Code		L	Réglage	
C15001		67	30 à 100	1
C15010RAL	RAL	67	30 à 100	1

Socle pour arrêt composite

Code		
C15070		1
C15070RAL	RAL	1

ARRÊT POUSSOIR DESIGN

2023 NOUVEAU

CARACTÉRISTIQUES

- Nouvelle forme et nouveau design pour créer un effet de gamme avec la nouvelle génération d'arrêt universel et verrou de sol.
- Tête étudiée pour résister aux chocs. 1
- Pédale antidérapante. 2
- Adaptable sur tube 40x40.
- Le tube et le socle restent inchangés.
- Laquable tous RAL.
- Vendu avec la gâche à visser sur le vantail. 3
- Remplace notre modèle actuel à épuisement du stock.
- Socle pour arrêt vendu séparément.

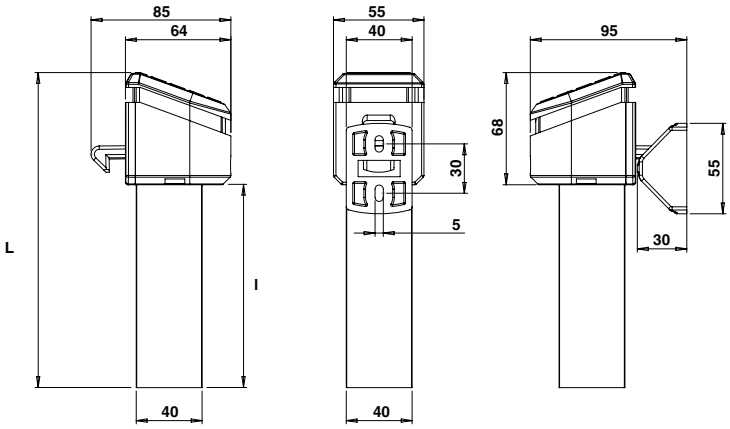

Arrêt poussoir design

Code		L	l	
C15062		318	250	1
C15052		318	250	1
C15060RAL	RAL	318	250	1
C15066		398	330	1
C15056		398	330	1
C15063RAL	RAL	398	330	1

Arrêt poussoir design sans tube

Code		L	
C15057		68	1
C15068RAL	RAL	68	1

Socle pour arrêt composite

Code		
C15070		1
C15070RAL	RAL	1

Arrêts

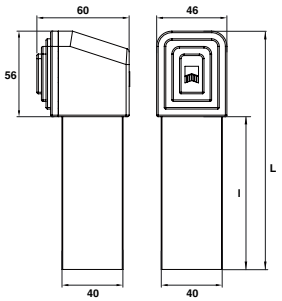

1

Arrêt de portail motorisé

Code		L	l	
C15223	9005	306	250	1
C15203	9016	306	250	1
C15227	9005	386	330	1
C15207	9016	386	330	1

Arrêt de portail motorisé sans tube

Code		
C15200		1

Socles pour arrêts de portail

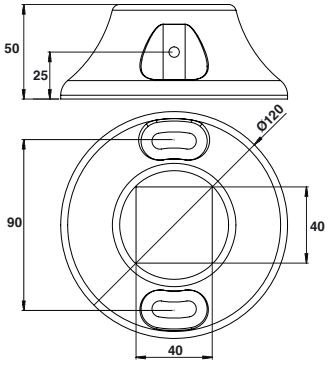

2

Socle pour arrêt composite

Code		
C15070		1
C15070RAL	RAL	1

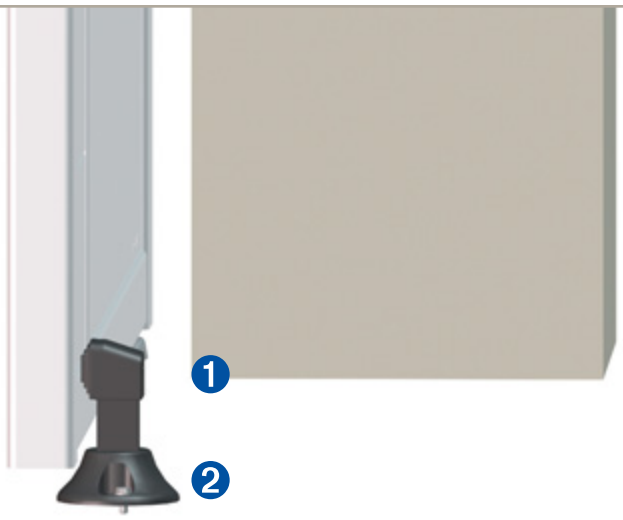

1 Amortissement du vantail motorisé grâce au tampon caoutchouc.

2 Compatible avec arrêt universel, poussoir et portail motorisé.

Butées

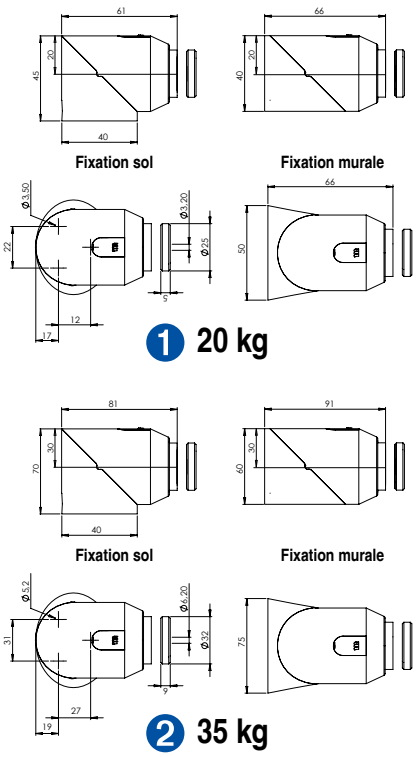

Butée à aimant composite

	Code		
1	20 kg - Utilisation extérieure		
	161330		10
2	35 kg - Utilisation extérieure		
	161340		5

1

2

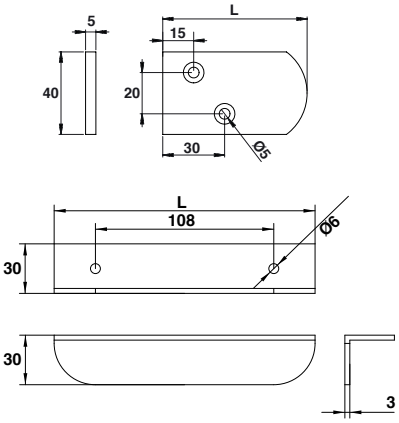

Butée

	Code		L	
1	C11232	9010	80	1
	C11242	9016	80	1
2	C11261	9005	160	1
	C11261BL	9016	160	1
	C11261BL2	9010	160	1

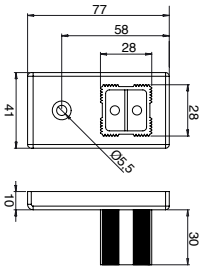

Butée pour cadre inox 30x30

Code		
C17031		1
C17032	9016	1

Barres de contreventement inox

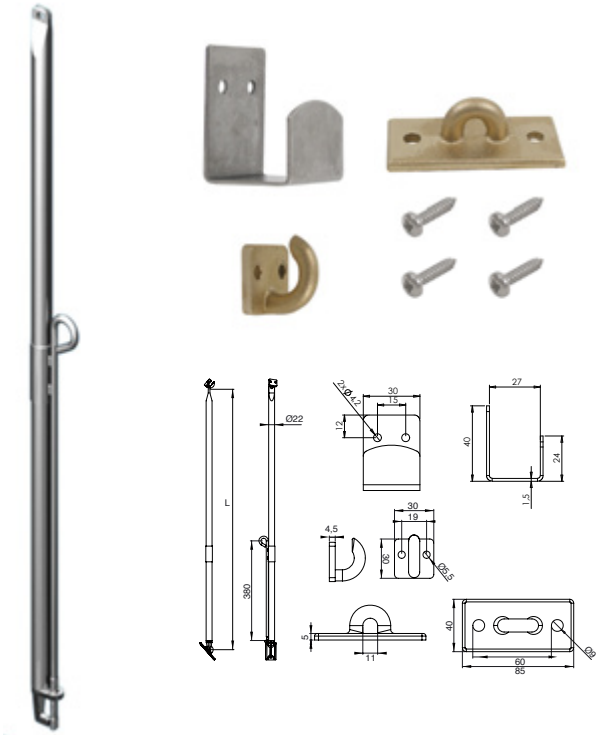

Barre de contreventement inox

Code		L	
C15101	BRUT	1200	1
C15102	BRUT	1500	1
C15103	BRUT	2000	1

Ce kit contient :
1 barre, 1 support, 1 crochet, 1 sabot.

Accessoires barre de contreventement

Code		
C15100	BRUT	1

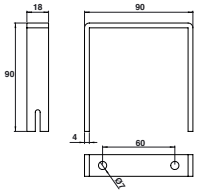

Patte à scellement avec vis

Code		
C16005	BRUT	1

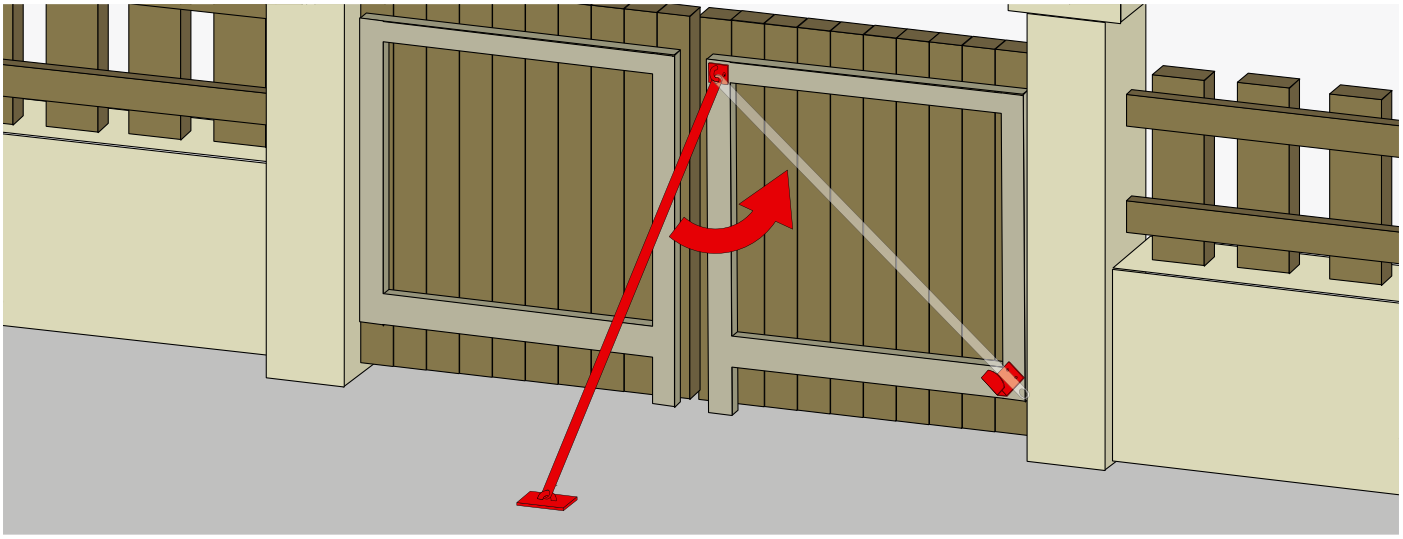

VERROU DE SOL DESIGN

2023 NOUVEAU

PRODUIT PROTÉGÉ

LAQUABLE TOUT RAL

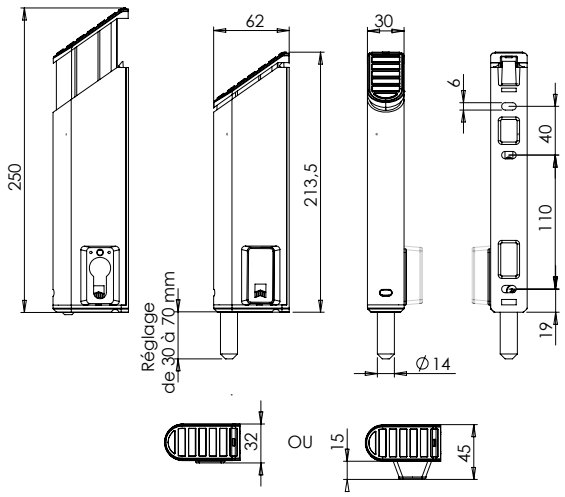

1 Sans cylindre

2 Avec cylindre

CARACTÉRISTIQUES

- Nouveau design qui s'intègre parfaitement aux portails et s'harmonise avec notre nouvelle gamme d'arrêts.
- Facile à poser sur tous types de profilés largeur minimum 40 mm (à visser).
- Matière : aluminium et composite.
- Laquable tout RAL.
- Inoxydable.
- Course de 30 mm.
- Réglage de 30 mm à 70 mm.
- Tige D14 mm.
- 2 modèles : sans ou avec demi-cylindre européen 30x10 pour un verrouillage manuel.
- Version avec cylindre, le cache-cylindre est non laquable.
- Compatible avec notre gâche à ressort antipoussière en laiton D14 réf.95PAA49. 3
- Support de fixation en composite ou en aluminium.
- Demi-cylindre européen 30x10 fourni.

Verrou de sol design aluminium 1

Code		Réglage	
Avec support composite			
C16077	BRUT	30 à 70 mm	1
C16067	9005	30 à 70 mm	1
C16067RAL	RAL	30 à 70 mm	1
Avec support aluminium			
C16095	BRUT	30 à 70 mm	1
C16085	9005	30 à 70 mm	1
C16085RAL	RAL	30 à 70 mm	1

Verrou de sol design aluminium avec cylindre 2

Code		Réglage	
Avec support composite			
C16078	BRUT	30 à 70 mm	1
C16068	9005	30 à 70 mm	1
C16068RAL	RAL	30 à 70 mm	1
Avec support aluminium			
C16098	BRUT	30 à 70 mm	1
C16088	9005	30 à 70 mm	1
C16088RAL	RAL	30 à 70 mm	1

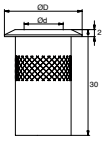

Gâche de sol 3

Code		Ød	ØD	
95PAA49	LAITON	14	18	100

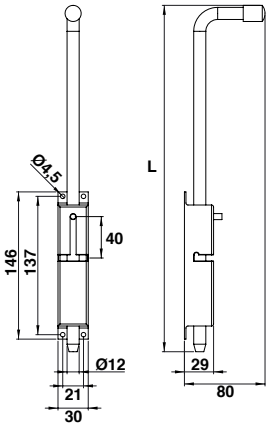

Verrou baïonnette course de 35 inox

Code		L	
C16064	BRUT	340	1

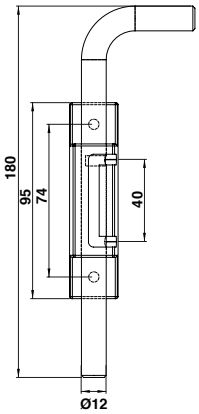

Verrou tige course de 40 inox

Code		
C16063	BRUT	1

PORTAC®

PORTAIL COULISSANT

Serrure multifonction à encastrer à crochet

2023 NOUVEAU

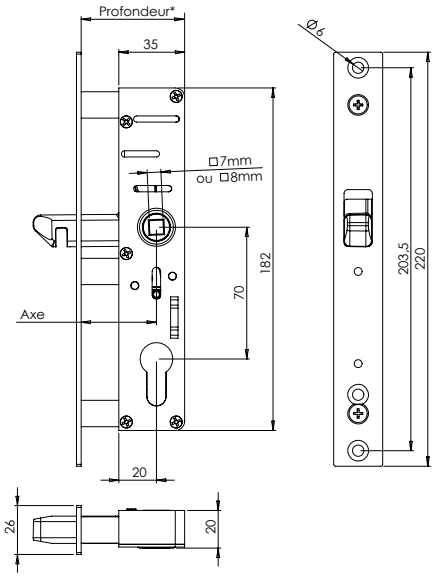

Serrure à encastrer – Sans galet de recentrage

Code		Axe	Carré	Profondeur*	
C71006**	BRUT	20	7	35	1
C71000	BRUT	29	7	44	1
C71002	BRUT	40	7	55	1
C81006**	BRUT	20	8	35	1
C81000	BRUT	29	8	44	1
C81002	BRUT	40	8	55	1

**Compatible pour intégration dans un tube de 40x40.

Serrure à encastrer – Avec galet de recentrage

Code		Axe	Carré	Profondeur*	
C71006GNO**	9005	20	7	35	1
C71006GBL**	9016	20	7	35	1
C71006GBL2**	9010	20	7	35	1
C71000GNO	9005	29	7	44	1
C71000GBL	9016	29	7	44	1
C71000GBL2	9010	29	7	44	1
C71002GNO	9005	40	7	55	1
C71002GBL	9016	40	7	55	1
C71002GBL2	9010	40	7	55	1
C81006GNO**	9005	20	8	35	1
C81006GBL**	9016	20	8	35	1
C81006GBL2**	9010	20	8	35	1
C81000GNO	9005	29	8	44	1
C81000GBL	9016	29	8	44	1
C81000GBL2	9010	29	8	44	1
C81002GNO	9005	40	8	55	1
C81002GBL	9016	40	8	55	1
C81002GBL2	9010	40	8	55	1
C81002GGR3	GIVRÉ 7016	40	8	55	1

**Compatible pour intégration dans un tube de 40x40.

Serrure multifonction à encastrer à crochet

2023 NOUVEAU

FONCTIONNEMENT

PRODUIT PROTÉGÉ

LAQUABLE TOUT RAL

- Nouveau mécanisme magnétique limitant les bruits à l'ouverture et à la fermeture : les aimants remplacent les ressorts.
- Retour au cylindre.

CARACTÉRISTIQUES

- Encombrement réduit pour intégration dans un tube 40x40.
- Entièrement inoxydable.
- Entraxe 70 mm
- Têtière inox carré largeur 26 mm (autres formes et dimensions sur demande).
- Compatible avec cylindre européen.
- Coffre composite.
- Test d'endurance sur 30 000 cycles.
- Livrée avec notice.

Serrures à encastrer – Pêne à crochet

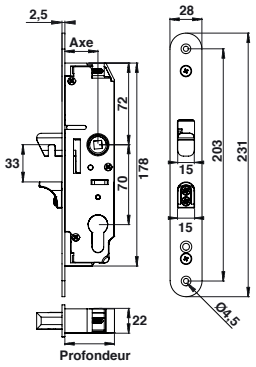

1 Serrure à crochet C7 ou C8 – Entraxe 70

Code		Axe	Carré	Profondeur	
C11541		29	7	44	1
C11542		35	7	50	1
C11543		40	7	55	1
C11549		49	7	64	1
C11551		29	8	44	1
C11552		35	8	50	1
C11553		40	8	55	1

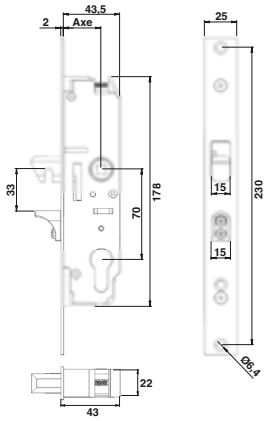

Serrure à crochet C8 têtière rectangulaire L25 Entraxe 70

Code		Axe	Carré	Profondeur	
C11558		29	8	43	1

1 SERRURES À CROCHET

- Serrure réversible
- Mécanisme inoxydable zamak zingué blanc
- Pêne crochet zamak zingué blanc
- Butée zamak zingué blanc
- Têtière et couverture en inox

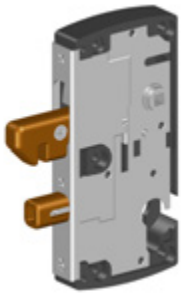

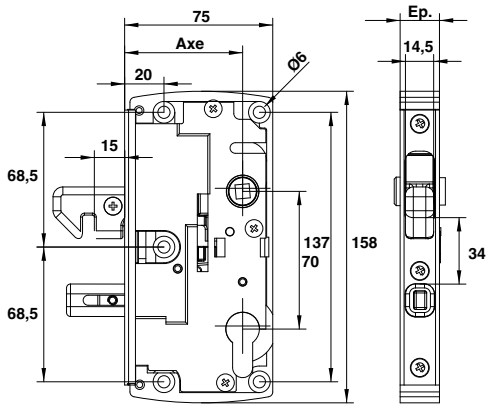

Serrure seule C7 pêne levant à crochet avec butée anti-soulèvement axe 60 - Entraxe 70

Code		Ep.	Carré	Axe	
C11851		20	7	60	1

Compatible avec les enjoliveurs ***P.75***

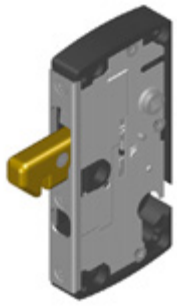

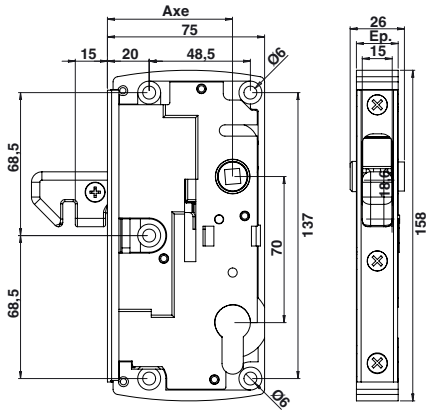

Serrure seule C7 pêne levant sans butée anti-soulèvement

Code		Ep.	Carré	Axe	
C11852		20	7	60	1

Compatible avec les enjoliveurs ***P.75***

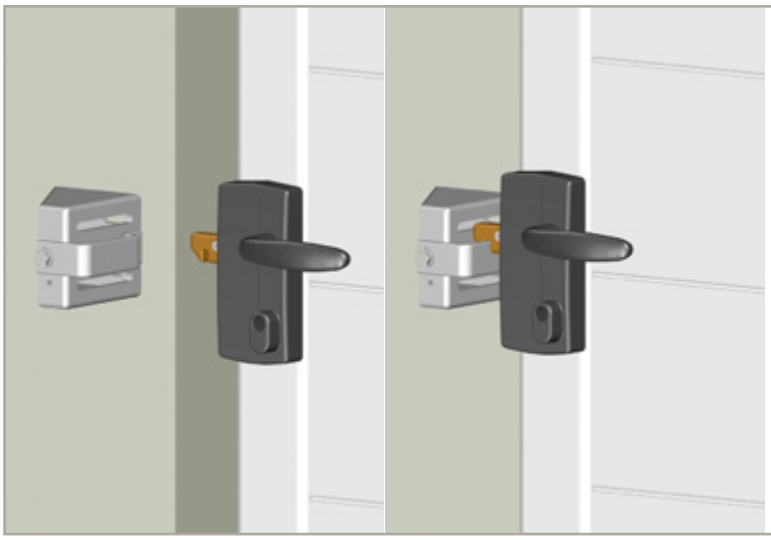

SERRURES SEULES PÊNE LEVANT

- Serrure réversible
- Mécanisme inoxydable zamak zingué blanc
- Pêne crochet zamak zingué blanc
- Butée zamak zingué blanc
- Têtière et couverture en inox

Serrures en applique - Pêne à crochet

Serrure à crochet C7 avec galet de recentrage aluminium

Code		Ep.	Carré	Axe	
C11855	BRUT	20	7	60	1
C11855NO	9005	20	7	60	1
C11855BL	9016	20	7	60	1
C11855BL2	9010	20	7	60	1

Compatible avec les enjoliveurs ***P.75***
Compatible avec le V de réception en applique C22061 ***P.77***
ou à encastrer C22100 ***P.76***

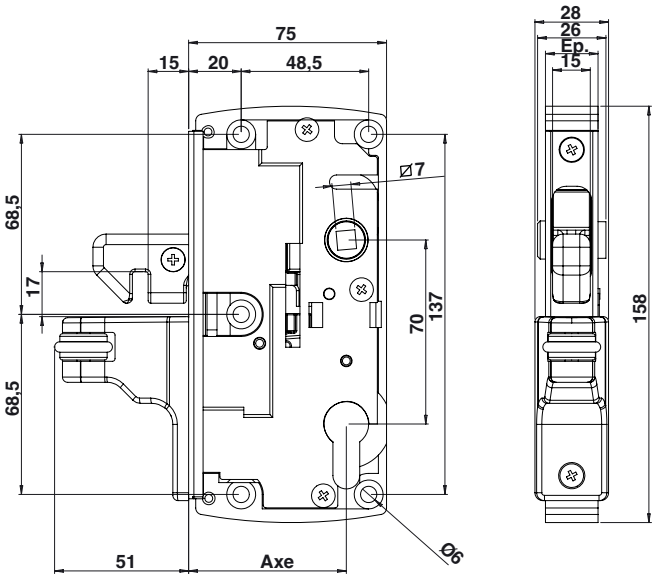

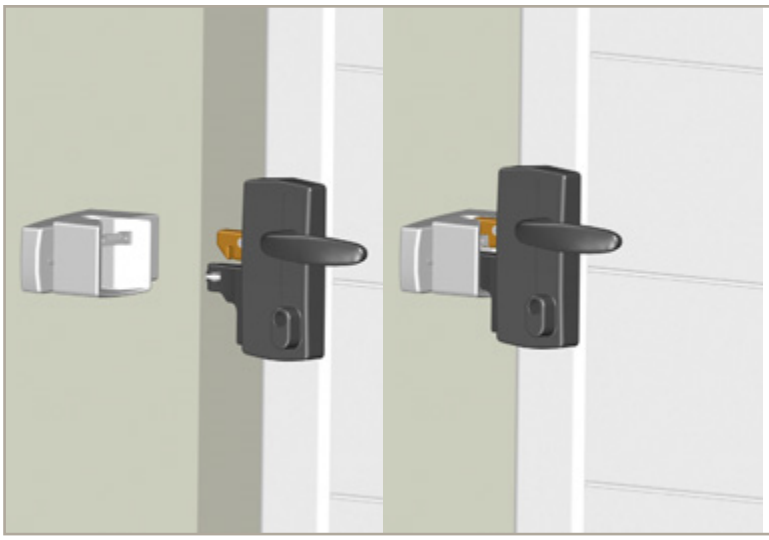

SERRURES À CROCHET AVEC GALET DE RECENTRAGE ALUMINIUM

- Serrure réversible
- Mécanisme inoxydable zamak zingué blanc
- Pêne crochet zamak zingué blanc
- Têtière et couverture en inox
- Butée zamak zingué blanc

Enjoliveurs

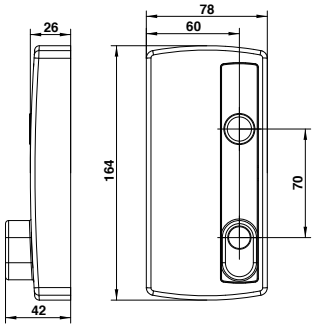

1 Enjoliveur simple composite

Code		
C11731NO	9005	1
C11731BL	9016	1
C11731BL2	9010	1

Compatibilité :
- ☐ Serrure à encaster
- ☑ Serrure en applique
- ☐ Serrure derrière le cadre

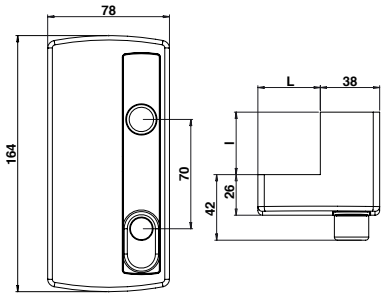

Enjoliveur composite

Code		
Pour cadre de 40x40		
C11734NO	9005	1
C11734BL	9016	1
C11734BL2	9010	1
Pour cadre de 50x30		
C11732NO	9005	1
C11732BL	9016	1
C11732BL2	9010	1

Compatibilité :
- ☐ Serrure à encaster
- ☑ Serrure en applique
- ☐ Serrure derrière le cadre

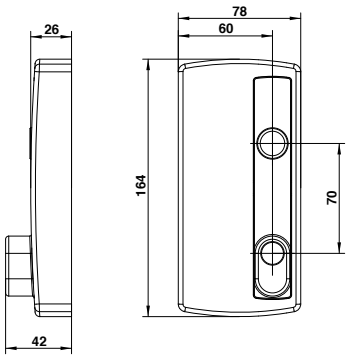

Enjoliveur simple aluminium

Code		
C11741	BRUT	1
C11741NO	9005	1
C11741BL2	9010	1

Compatibilité :
- ☐ Serrure à encaster
- ☑ Serrure en applique
- ☐ Serrure derrière le cadre

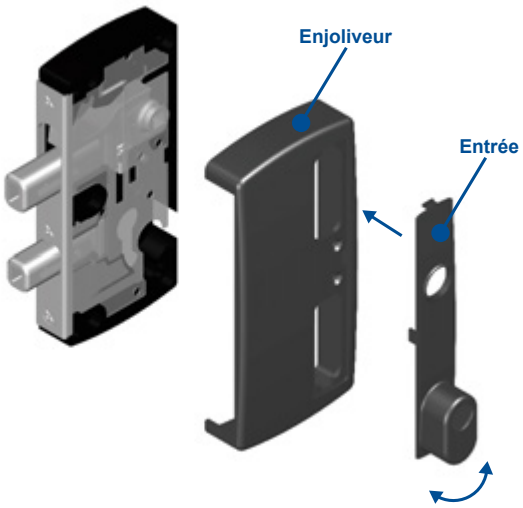

1 ENJOLIVEUR COMPOSITE SIMPLE

L'entrée est réversible, selon le sens de l'ouverture.
Il suffit de retourner l'entrée et de la clipser sur l'enjoliveur.

Supports

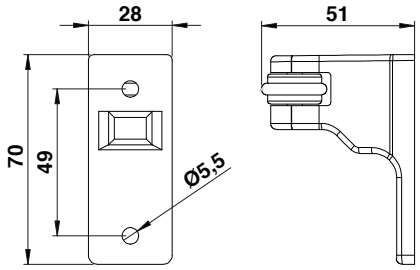

Support aluminium avec galet de recentrage monobloc

Code		
C22090	BRUT	1
C22090NO	9005	1
C22090BL	9016	1
C22090BL2	9010	1

Le galet de recentrage permet de guider le vantail lors de la fermeture. Fonction antisoulèvement et maintien latéral du vantail en position fermée.

V de réception

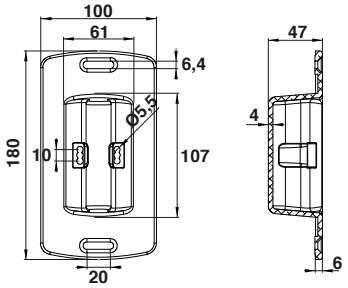

Le V de réception encastrable s'intègre parfaitement dans les profils pour un minimum d'encombrement. Très discret et esthétique, cet accessoire de réception laquable tous RAL s'accordera parfaitement au design de votre vantail.

V de réception aluminium à encastrer avec gâche inox pour serrure à encastrer

Code		
C22101	BRUT	1
C22101NO	9005	1
C22101BL	9016	1
C22101BL2	9010	1

V de réception aluminium à encastrer avec gâche inox pour serrure en applique

Code		
C22100	BRUT	1
C22100NO	9005	1
C22100BL	9016	1
C22100BL2	9010	1

V de réception aluminium à encastrer pour portail motorisé

Code		
C22102	BRUT	1
C22102NO	9005	1
C22102BL	9016	1
C22102BL2	9010	1

V DE RÉCEPTION POUR PORTAIL COULISSANT À ENCASTRER, À VISSER 2 POINTS DE FIXATION

Avec ajustement grâce aux trous oblongs.
Permet de réceptionner le vantail automatique ou manuel. Le V s'utilise avec une serrure et un galet de recentrage en aluminium ou un galet de recentrage seul.

LAQUABLE TOUT RAL

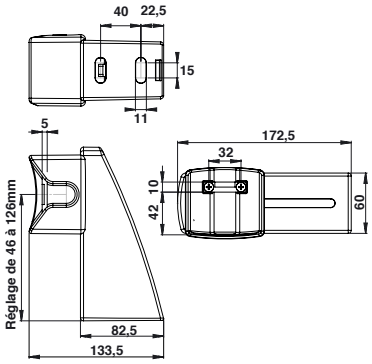

Boîtier V de réception aluminium avec gâche inox pour serrure en applique

Code		
C22061	BRUT	1
C22061NO	9005	1
C22061BL	9016	1
C22061BL2	9010	1

LAQUABLE TOUT RAL

Boîtier V de réception aluminium avec gâche inox pour serrure à encastrer

Code		
C22062	BRUT	1
C22062NO	9005	1
C22062BL	9016	1
C22062BL2	9010	1

LAQUABLE TOUT RAL

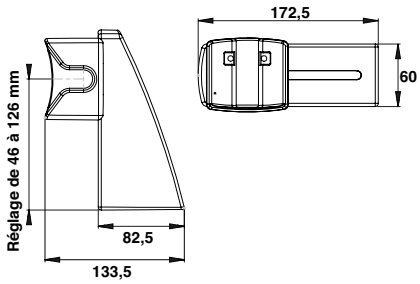

Boîtier V de réception aluminium pour portail motorisé

Code		
C22060	BRUT	1
C22060NO	9005	1
C22060BL	9016	1
C22060BL2	9010	1

Compatible avec le galet de recentrage C22090 ***P.76*** *et la serrure avec galet de recentrage* ***P.74***

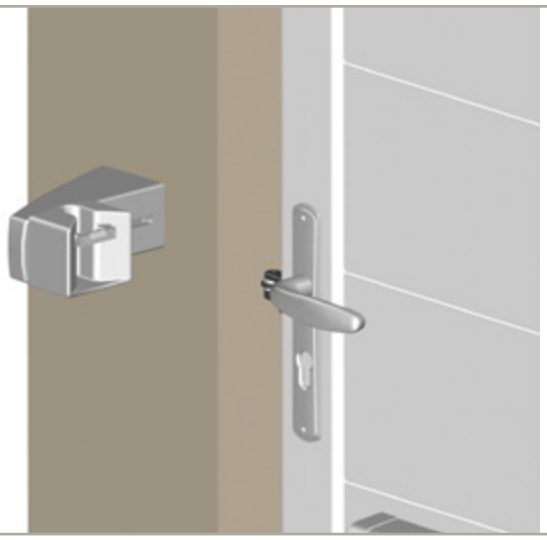

BOÎTIER V DE RÉCEPTION ALUMINIUM AVEC GÂCHE INOX

- V de réception sur boîtier à visser en aluminium.
- 2 points de fixation invisibles avec ajustement grâce aux trous oblongs.
- Réglage du V de 46 à 126 mm.
- Gâche inox épaisseur 5 mm.
- Le galet de recentrage permet de guider le vantail lors de la fermeture. Fonction antisoulèvement et maintien latéral du vantail en position fermée.

Gâches inox pour V de réception

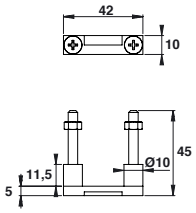

Gâche inox pour serrure à encastrer axe 29/40

Code		Ep	
C22081	BRUT	5	1

2 vis TF 5x35 inox et 2 écrous HU M5 inox fournis.

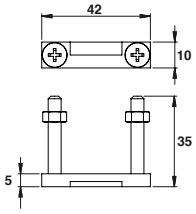

Gâche inox seule pour serrure en applique

Code		Ep	
C22080	BRUT	5	1

2 vis TF 5x35 inox, 2 écrous HU M5 inox et 2 entretoises aluminium fournis.

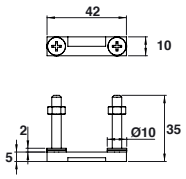

Gâche inox pour serrure derrière le cadre

Code		Ep	
C22082	BRUT	5	1

2 vis TF 5x35 inox, 2 écrous HU M5 inox et 2 rondelles Z5 inox fournis.

Gâches inox pour V de réception

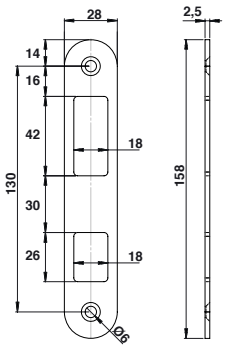

Gâche arrondie inox

1

Code		
C11286	BRUT	1

*Compatible avec les serrures à crochet C11541/C11551 **P.72**, C11558 **P.72**, C11851 **P.73**.*

LAQUABLE TOUT RAL

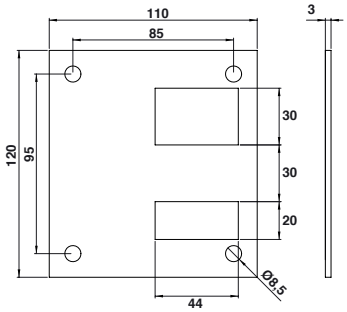

Gâche aluminium pour pilier/poteau antisoulèvement

Code		
C11281	9005	1
C11284	9016	1
C11283	9010	1

*Compatible avec les serrures à crochet C11541/C11551 **P.72**, C11558 **P.72**, C11851 **P.73**.*

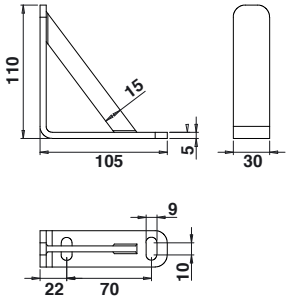

Gâche coudée renforcée inox

Code		
C11214	BRUT	1

Gâche inox ép.5 mm avec renfort.

*Compatible avec les serrures à crochet C11541/C11551 **P.72**, C11558 **P.72**, C11851 **P.73**, avec la serrure seule pêne levant à crochet C11852 **P.73**.*

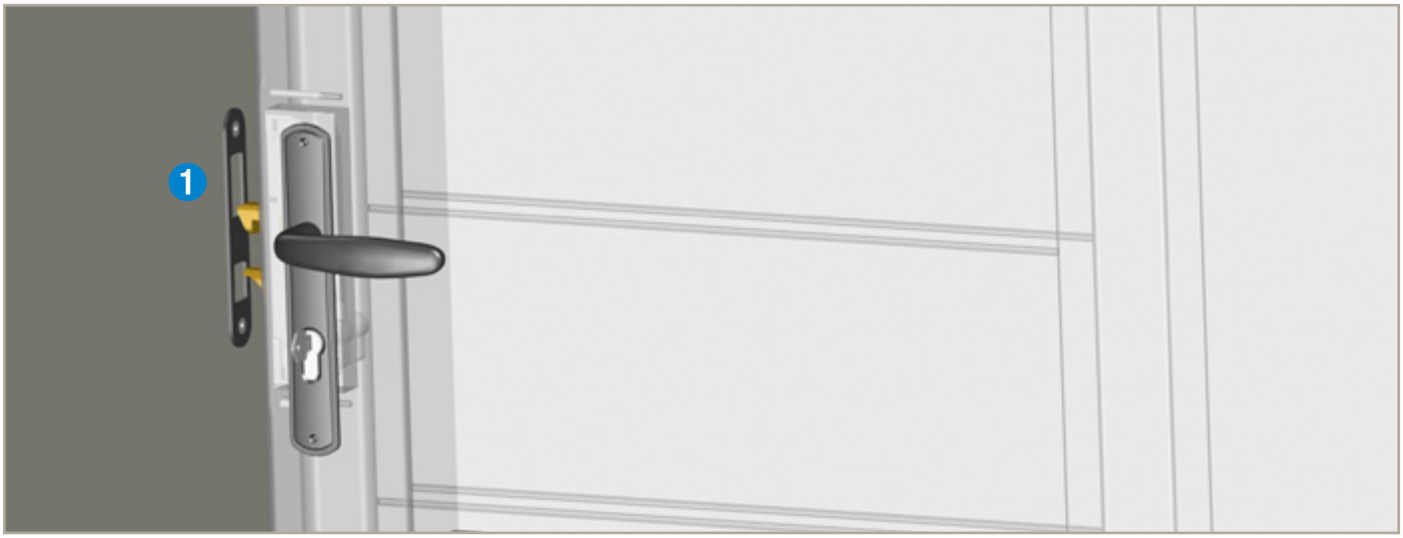

U de réception

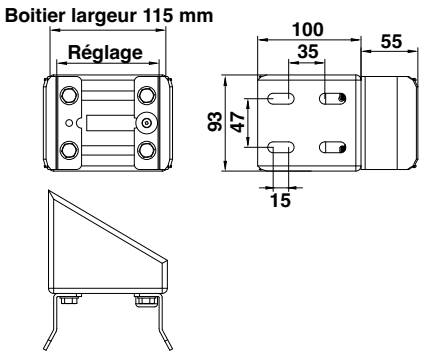

Boîtier aluminium avec U inox

Code		Réglage	
C20110	BRUT	50 à 100	1
C20114	9005	50 à 100	1
C20113	9016	50 à 100	1
C20111	9010	50 à 100	1

Vendu sans cache.

Boîtier aluminium, 4 points de fixation avec ajustement grâce aux trous oblongs.
U en inox réglable selon l'épaisseur du vantail (50 à 100 mm).
Butée caoutchouc Ø22 pour amortir la réception. Visserie inox.

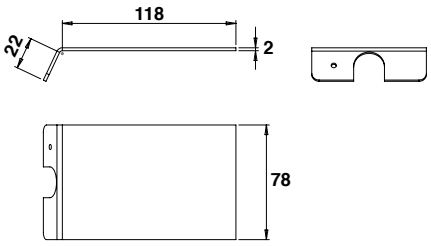

Cache de finition aluminium

Code		
C640400	BRUT	1
C640401	9005	1
C640404	9016	1
C640403	9010	1

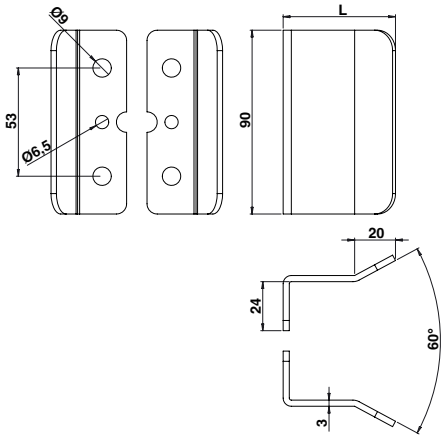

U de réception inox

Code		L	
C20120	BRUT	55	1
C20124	9005	55	1
C20123	9016	55	1
C20121	9010	55	1
C20120SP	BRUT	105	1
C20124SP	9005	105	1
C20123SP	9016	105	1
C20121SP	9010	105	1

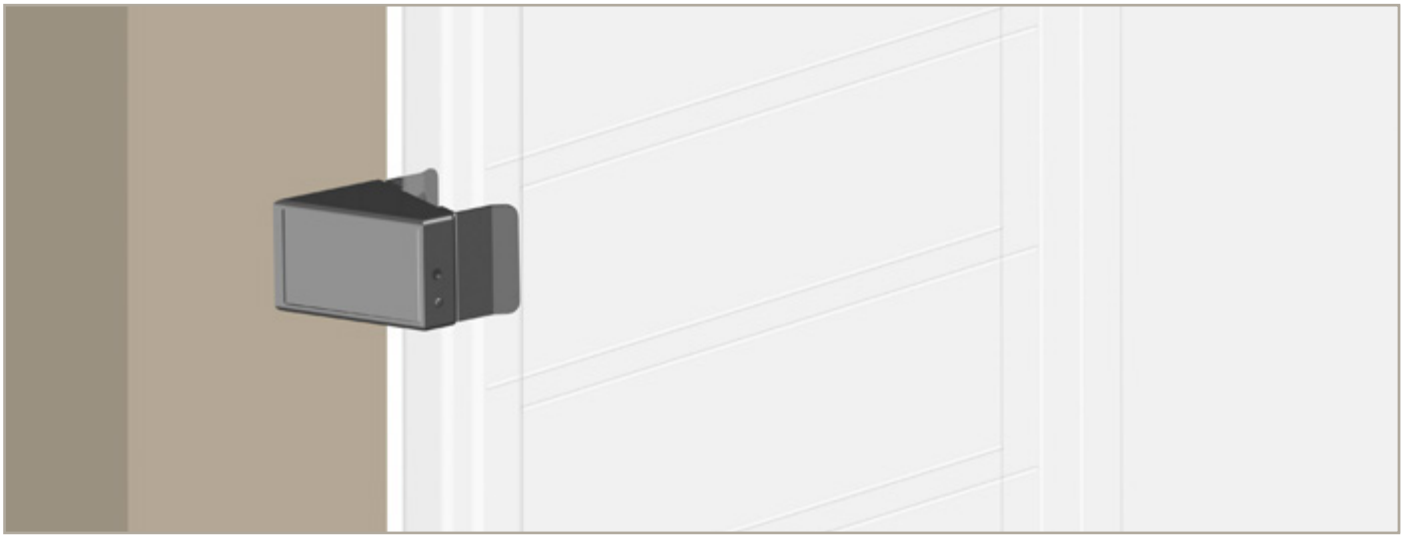

2023 NOUVEAU

LAQUABLE TOUT RAL

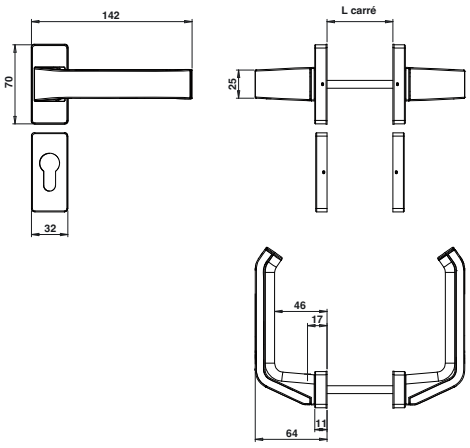

Béquille double axial C7 inox & composite

Code		L carré	Carré	
C12754	INOX	90	7	1
C12754RAL	RAL	90	7	1

Rosace et sous rosace inox.
Joint d'étanchéité TPE.
Mécanisme ressort de rappel.
Pour épaisseur de vantail 21-45 mm.

2023 NOUVEAU

LAQUABLE TOUT RAL

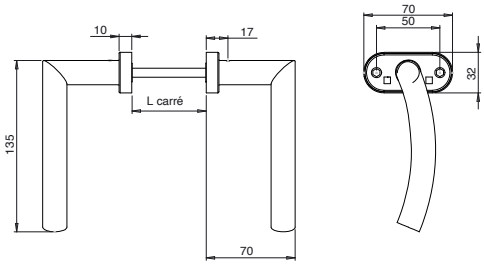

Béquille double courbe C7 inox

Code		L carré	Carré	
C12750	INOX	160	7	1
C12750RAL	RAL	160	7	1

Visserie de fixation / Rosace.

Béquilles

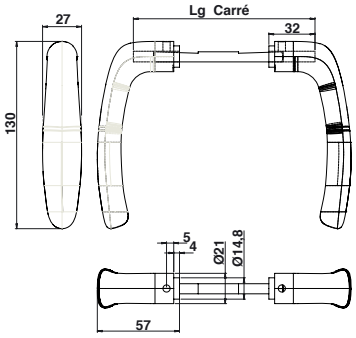

Béquille Prestige C7 aluminium

Code		Ep.	L	Carré	
C12700	BRUT	E10*	90	7	1
C12701	9005	E10*	90	7	1
C12704	9016	E10*	90	7	1
C12703	9010	E10*	90	7	1
C12710	BRUT	E11*	127	7	1
C12711	9005	E11*	127	7	1
C12714	9016	E11*	127	7	1
C12713	9010	E11*	127	7	1
C12720	BRUT	E12*	147	7	1
C12721	9005	E12*	147	7	1
C12724	9016	E12*	147	7	1
C12723	9010	E12*	147	7	1

Emmanchement mini 15 / maxi 32 mm.

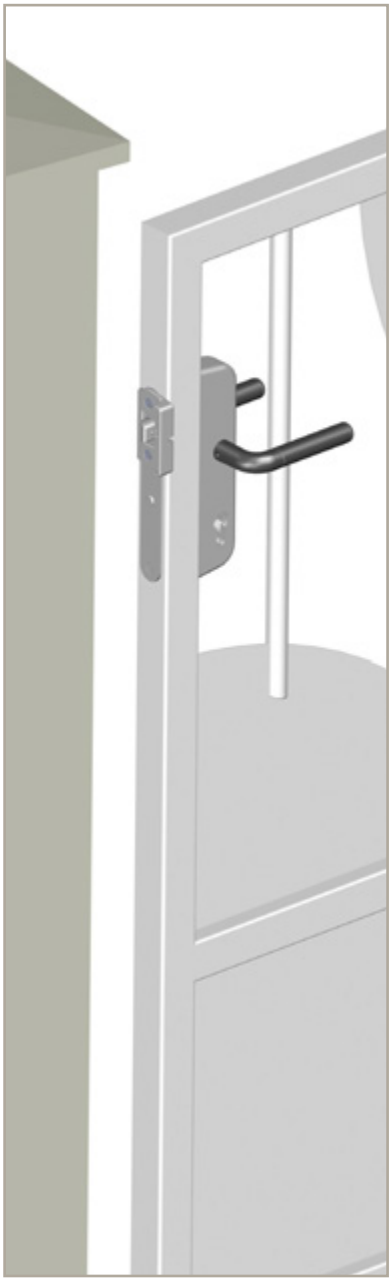

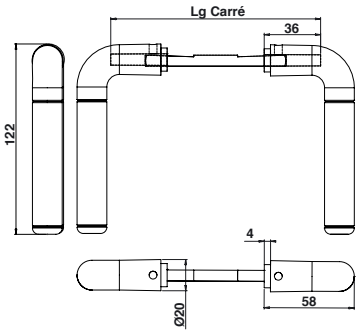

Béquille contemporaine C7 aluminium

Code		Ep.	L	
C12600	BRUT	E10*	90	1
C12601	9005	E10*	90	1
C12604	9016	E10*	90	1
C12603	9010	E10*	90	1
C12610	BRUT	E11*	127	1
C12611	9005	E11*	127	1
C12614	9016	E11*	127	1
C12613	9010	E11*	127	1
C12620	BRUT	E12*	147	1
C12621	9005	E12*	147	1
C12624	9016	E12*	147	1
C12623	9010	E12*	147	1

Emmanchement mini 15 / maxi 36 mm.

Tableau de correspondance

POUR BÉQUILLE AVEC CARRÉ CRANTÉ
ENTRE SERRURE ENCASTRÉE / APPLIQUE / DERRIÈRE UN CADRE

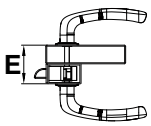

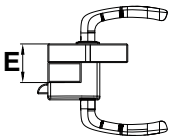

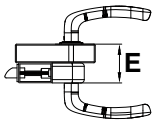

REP.	SERRURE ENCASTRÉE	SERRURE EN APPLIQUE	SERRURE DERRIÈRE UN CADRE
E3	Epaisseur de 50 à 60 (sans entrée)	Carré inox cranté pour ép.20/30	Epaisseur de 50 à 60 (sans entrée)
E4	Epaisseur de 60 à 70 (sans entrée)	Carré inox cranté pour ép.30/40	Epaisseur de 60 à 70 (sans entrée)
E5	Epaisseur de 70 à 80 (sans entrée)	Carré inox cranté pour ép.40/50	Epaisseur de 70 à 80 (sans entrée)
E6	Epaisseur de 80 à 90 (sans entrée)	Carré inox cranté pour ép.50/60	Epaisseur de 80 à 90 (sans entrée)
E7	Epaisseur de 90 à 100 (sans entrée)	Carré inox cranté pour ép.60/70	Epaisseur de 90 à 100 (sans entrée)
E8	Epaisseur de 100 à 110 (sans entrée)	Carré inox cranté pour ép.70/80	Epaisseur de 100 à 110 (sans entrée)
E10	Lg 90 pour ép. 29/66 (sans entrée)	Lg 90 pour ép. 5/42	Lg 90 pour ép. 29/66 (sans entrée)
E11	Lg 127 pour ép. 66/110 (sans entrée)	Lg 127 pour ép. 42/86	Lg 127 pour ép. 66/110 (sans entrée)
E 12	Lg 147 pour ép. 86/130 (sans entrée)	Lg 147 pour ép. 62/106	Lg 147 pour ép. 86/130 (sans entrée)

Epaisseur entrée composite
4,5 mm.

Epaisseur entrée aluminium
4 mm.

Béquilles

LAQUABLE TOUT RAL

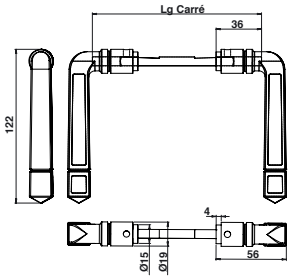

Béquille rustique C7 aluminium

Code		Ep.	L	
C12500	BRUT	E10*	90	1
C12501	9005	E10*	90	1
C12504	9016	E10*	90	1
C12503	9010	E10*	90	1
C12510	BRUT	E11*	127	1
C12511	9005	E11*	127	1
C12514	9016	E11*	127	1
C12513	9010	E11*	127	1
C12520	BRUT	E12*	147	1
C12521	9005	E12*	147	1
C12524	9016	E12*	147	1
C12523	9010	E12*	147	1

Emmanchement mini 15 / maxi 32 mm.

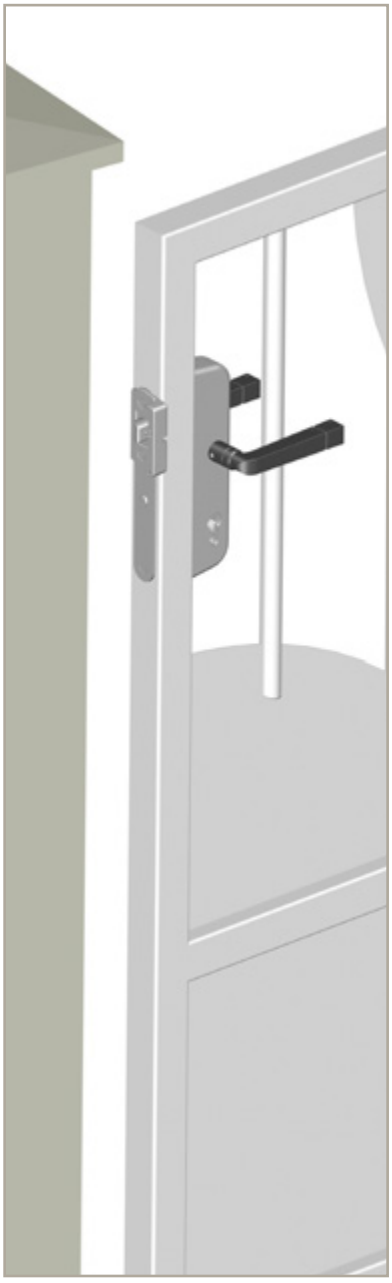

LAQUABLE TOUT RAL

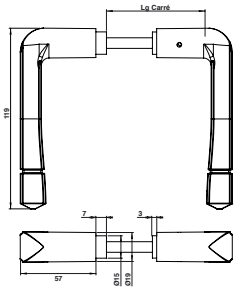

Béquille C7 composite

Code		Ep.	L	
C12211	9005	E3*	90	1
C12311	9016	E3*	90	1
C12212	9005	E4*	100	1
C12312	9016	E4*	100	1
C12215	9005	E7*	130	1
C12315	9016	E7*	130	1

Tableau de correspondance

POUR BÉQUILLE AVEC CARRÉ CRANTÉ
ENTRE SERRURE ENCASTRÉE / APPLIQUE / DERRIÈRE UN CADRE

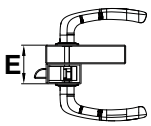

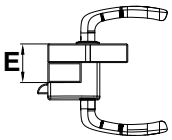

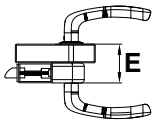

REP.	SERRURE ENCASTRÉE	SERRURE EN APPLIQUE	SERRURE DERRIÈRE UN CADRE
E3	Epaisseur de 50 à 60 (sans entrée)	Carré inox cranté pour ép.20/30	Epaisseur de 50 à 60 (sans entrée)
E4	Epaisseur de 60 à 70 (sans entrée)	Carré inox cranté pour ép.30/40	Epaisseur de 60 à 70 (sans entrée)
E5	Epaisseur de 70 à 80 (sans entrée)	Carré inox cranté pour ép.40/50	Epaisseur de 70 à 80 (sans entrée)
E6	Epaisseur de 80 à 90 (sans entrée)	Carré inox cranté pour ép.50/60	Epaisseur de 80 à 90 (sans entrée)
E7	Epaisseur de 90 à 100 (sans entrée)	Carré inox cranté pour ép.60/70	Epaisseur de 90 à 100 (sans entrée)
E8	Epaisseur de 100 à 110 (sans entrée)	Carré inox cranté pour ép.70/80	Epaisseur de 100 à 110 (sans entrée)
E10	Lg 90 pour ép. 29/66 (sans entrée)	Lg 90 pour ép. 5/42	Lg 90 pour ép. 29/66 (sans entrée)
E11	Lg 127 pour ép. 66/110 (sans entrée)	Lg 127 pour ép. 42/86	Lg 127 pour ép. 66/110 (sans entrée)
E 12	Lg 147 pour ép. 86/130 (sans entrée)	Lg 147 pour ép. 62/106	Lg 147 pour ép. 86/130 (sans entrée)

Epaisseur entrée composite
4,5 mm.

Epaisseur entrée aluminium
4 mm.

Anneaux

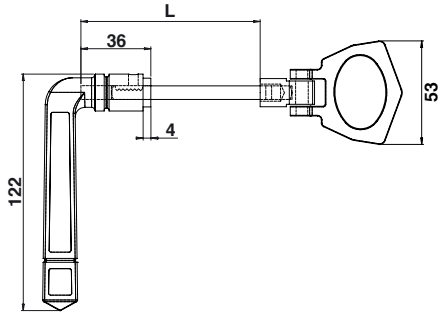

Anneau articulé et béquille rustique C7 aluminium

Code		Ep.	L	Carré	
C12202A	9005	E4*	80	7	1
C12302A	9016	E4*	80	7	1
C12102A	9010	E4*	80	7	1
C12205A	9005	E7*	110	7	1
C12305A	9016	E7*	110	7	1
C12105A	9010	E7*	110	7	1

Tableau de correspondance

POUR BÉQUILLE AVEC CARRÉ CRANTÉ
ENTRE SERRURE ENCASTRÉE / APPLIQUE / DERRIÈRE UN CADRE

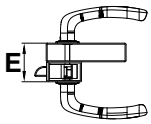

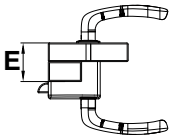

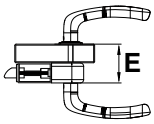

REP.	SERRURE ENCASTRÉE	SERRURE EN APPLIQUE	SERRURE DERRIÈRE UN CADRE
E4	Epaisseur de 60 à 70 (sans entrée)	Carré inox cranté pour ép.30/40	Epaisseur de 60 à 70 (sans entrée)
E7	Epaisseur de 90 à 100 (sans entrée)	Carré inox cranté pour ép.60/70	Epaisseur de 90 a 100 (sans entrée)

Epaisseur entrée composite
4,5 mm.

Epaisseur entrée aluminium
4 mm.

LAQUABLE TOUT RAL

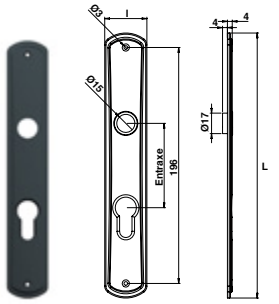

Entrée PRESTIGE aluminium l35 avec bague polyamide

Code		Entraxe	L	l	
C13200	BRUT	70	220	35	1
C13201	9005	70	220	35	1
C13204	9016	70	220	35	1
C13203	9010	70	220	35	1

LAQUABLE TOUT RAL

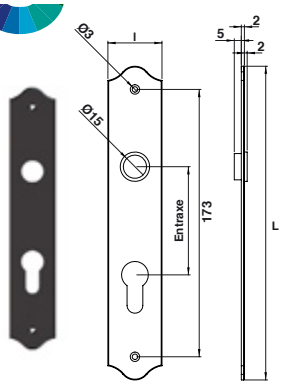

Entrée simple aluminium l35 avec bague polyamide

Code		Entraxe	L	l	
C13112BR	BRUT	70	203	35	1
C13112	9005	70	203	35	1
C13107	9016	70	203	35	1
C13102	9010	70	203	35	1

LAQUABLE TOUT RAL

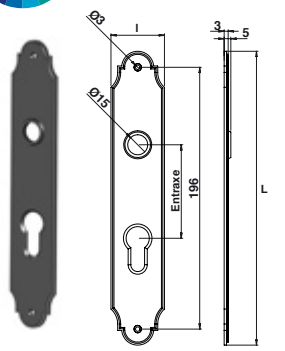

Entrée simple l40 composite

Code		Entraxe	L	l	
C13111	9005	70	220	40	1
C13106	9016	70	220	40	1

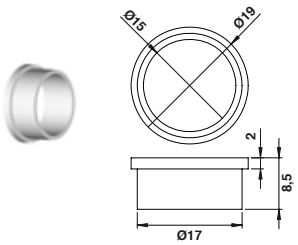

Bague polyamide translucide pour entrée

Code		
C152131	TRANSLUCIDE	1

CYLINDRE INOX RESISTE+

Caractéristiques

- Corps et mécanisme en matières inoxydables.
- Entrée horizontale.
- Panneton à 30° pour contrer le risque d'arrachage et offrir une sécurité accrue.
- Livré avec 5 clés.
- Convient au milieu corrosif.
- Testé au BS grade 5.
- Livré sans visserie.
- **4 dimensions disponibles :**

  - 30 x 30 mm
  - 35 x 35 mm
  - 40 x 40 mm
  - 30 x 80 mm
- Existe en version varié ou s'entrouvrant.

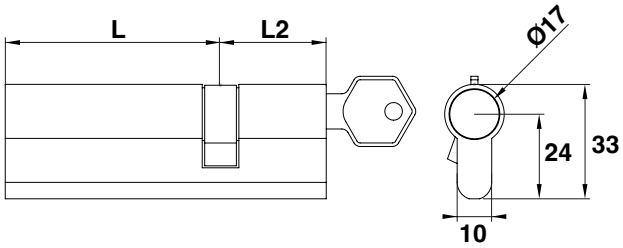

Cylindre double inox

Code		L	L2	
A clé variée				
C11321	BRUT	30	30	1
C11320	BRUT	35	35	1
C11327	BRUT	40	40	1
C11326	BRUT	80	30	1
S'entrouvrant				
C11321S1	BRUT	30	30	1
C11320S1	BRUT	35	35	1
C11327S1	BRUT	40	40	1
C11326S1	BRUT	80	30	1

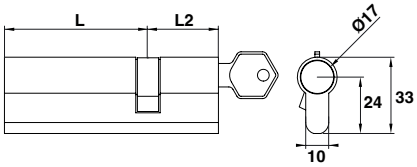

Cylindre double laiton nickelé

Code		L	L2	
A clé variée				
C11301N	NICKELÉ	30	30	1
C11303N	NICKELÉ	30	50	1
C11305N	NICKELÉ	30	70	1
C11306N	NICKELÉ	30	80	1
C11307N	NICKELÉ	30	90	1
C11300N	NICKELÉ	35	35	1
C11308N	NICKELÉ	40	40	1
C11310N	NICKELÉ	60	60	1
S'entrouvrant				
C11301NS1	NICKELÉ	30	30	1
C11302NS1	NICKELÉ	30	40	1
C11303NS1	NICKELÉ	30	50	1
C11304NS1	NICKELÉ	30	60	1
C11305NS1	NICKELÉ	30	70	1
C11306NS1	NICKELÉ	30	80	1
C11307NS1	NICKELÉ	30	90	1
C11300NS1	NICKELÉ	35	35	1
C11308NS1	NICKELÉ	40	40	1
C11309NS1	NICKELÉ	55	55	1
C11310NS1	NICKELÉ	60	60	1

Tous nos cylindres sont fournis avec 3 clés.
Cylindre à clé variée : *Seules les clés livrées avec le cylindre peuvent l'ouvrir.*
Cylindre s'entrouvrant : *Une même clé permet d'ouvrir plusieurs portails, portillons.*

Laiton nickelé décolletage - 5 pistons en laiton - Ressorts inox - Clips laiton

SERRURE EN APPLIQUE SERRURE À ENCASTRER

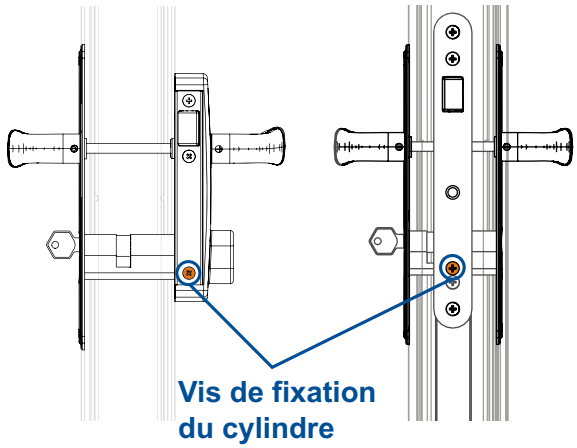

DÉTERMINER LA LONGUEUR DU CYLINDRE

- Prendre la mesure à partir du centre de la serrure repérée par la vis de fixation du cylindre jusqu'au bord extérieur.
- Prendre en compte l'épaisseur des entrées, rosaces ou capot de serrure.

Guidages supérieurs

LAQUABLE TOUT RAL

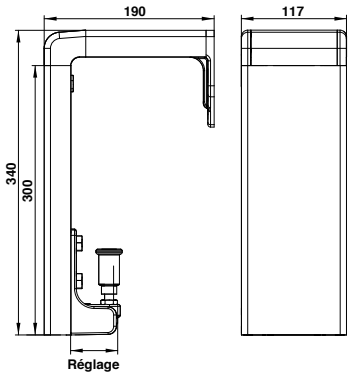

Support de guidage H300 mm complet aluminium

Code		Réglage	KG	
C22000	BRUT	73 à 96	150	1
C22000NO	9005	73 à 96	150	1
C22000BL	9016	73 à 96	150	1
C22000BL2	9010	73 à 96	150	1

Olive de guidage antisoulèvement avec rattrapage de faux aplomb.

LAQUABLE TOUT RAL

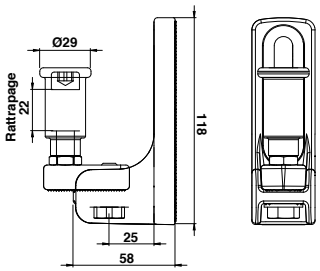

Support olive de guidage aluminium (sans fixation)

Code		Réglage	
C22010	BRUT	73 à 96	1
C22010NO	9005	73 à 96	1
C22010BL	9016	73 à 96	1
C22010BL2	9010	73 à 96	1

LAQUABLE TOUT RAL

Kit vis de fixation pour 1 support olive aluminium

Code		
C22011	BRUT	1

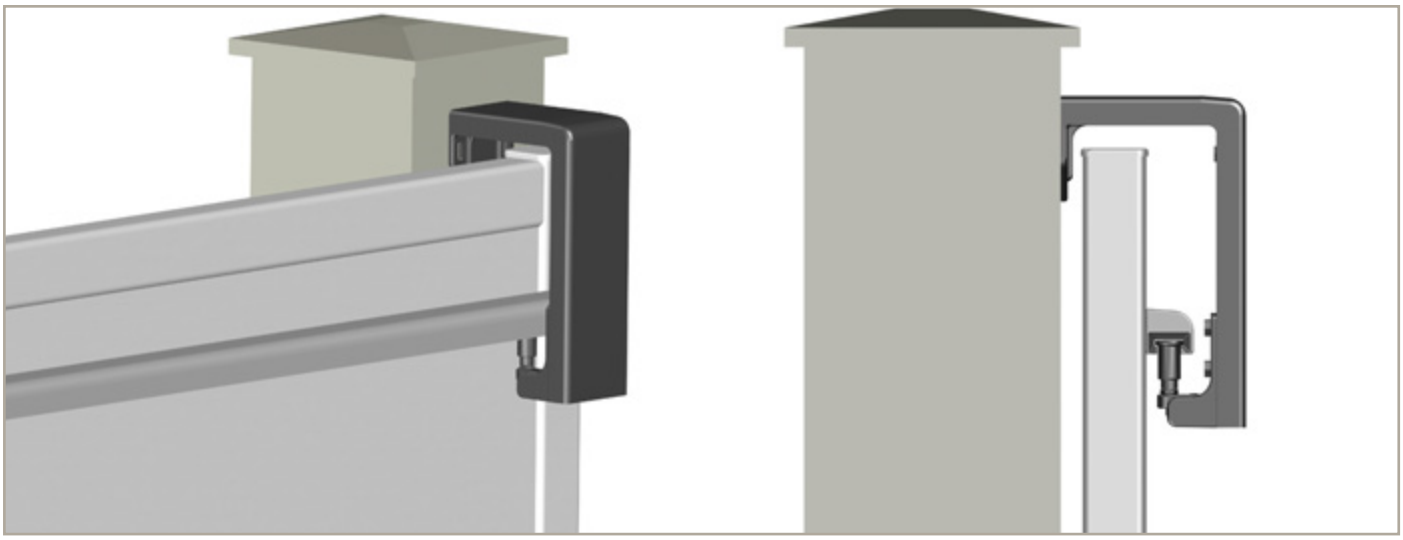

Guidages supérieurs

LAQUABLE TOUT RAL

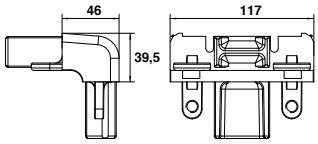

Equerre de jonction aluminium

Code		
C22030	BRUT	1
C22030NO	9005	1
C22030BL	9016	1
C22030BL2	9010	1

LAQUABLE TOUT RAL

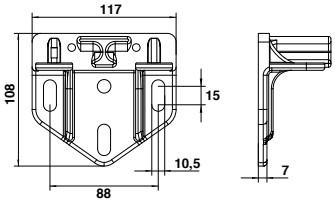

Equerre de pilier aluminium

Code		
C22020	BRUT	1
C22020NO	9005	1
C22020BL	9016	1
C22020BL2	9010	1

LAQUABLE TOUT RAL

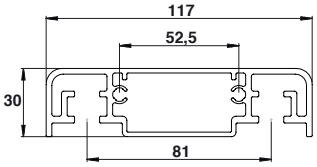

Profil poteau de guidage aluminium

Code		L	
C21051	BRUT	2000	1
C21051BL	9016	2000	1
C21051BL2	9010	2000	1
C21050	BRUT	6000	4
C21050BL	9016	6000	4
C21050BL2	9010	6000	4

Cache profil poteau de guidage aluminium

Code		
C21052	BRUT	1
C21052NO	9005	1
C21052BL	9016	1
C21052BL2	9010	1

Guidage en partie haute et cache crémaillère en partie basse.
Une double fonction, un seul stock pour un ensemble harmonieux.

- Aluminium
- Longueur 6 m
- Capot laquable tous RAL

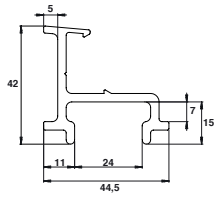

Profil de guidage Prestige barre de 6 ML aluminium

Code		L	
C21040	BRUT	6000	36

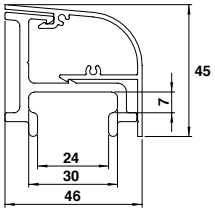

Capot pour profil Prestige barre de 6ML aluminium

Code		L	
C21043	BRUT	6000	36
C21043NO	9005	6000	36
C21043BL	9016	6000	36
C21043BL2	9010	6000	36

Le capot à clipper sur le profil dissimule la visserie de fixation et assure une finition soignée.

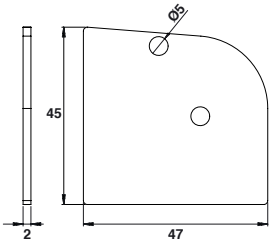

Cache de finition aluminium

Code		
C21042	BRUT	1
C21042NO	9005	1
C21042BL	9016	1
C21042BL2	9010	1

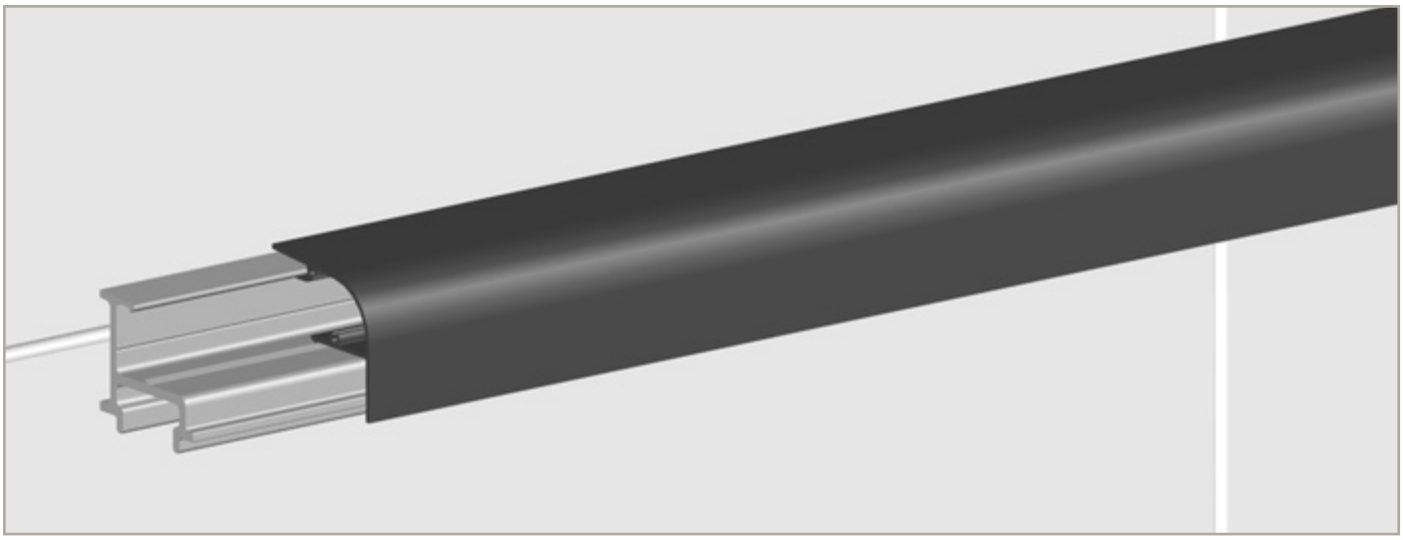

Guidage en partie haute et cache crémaillère en partie basse. Une double fonction, un seul stock pour un ensemble harmonieux.

Accessoires

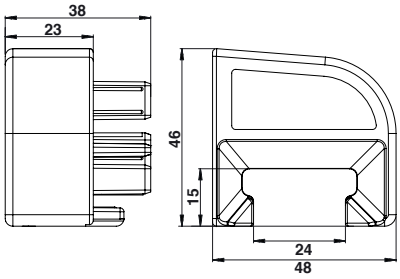

Paire de caches composite

Code		
C21031	9005	1
C21034	9016	1
C21031RAL	RAL	1

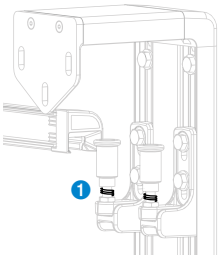

Paire d'embouts de recentrage composite

Code		
C21055NO	9005	1
C21055BL	9016	1
C21055RAL	RAL	1

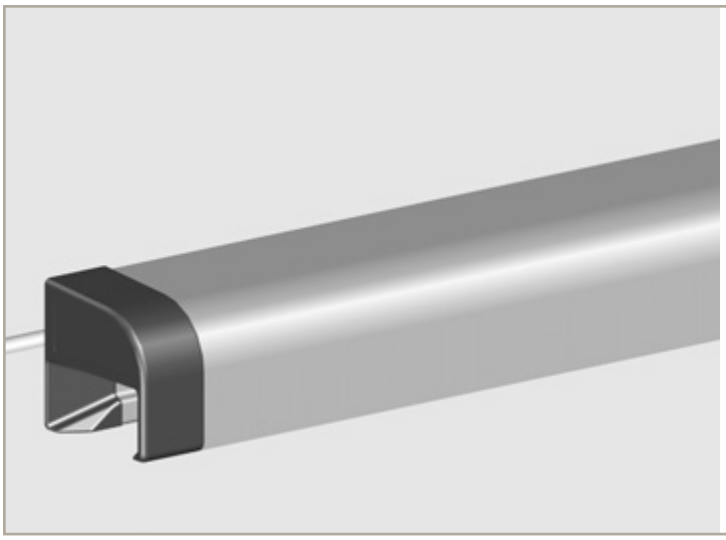

POUR MONTAGE AVEC OLIVE DE GUIDAGE C22010.

Les embouts sont livrés avec des ressorts permettant à l'olive de conserver une position constante lors du coulissement du vantail et de rattraper le faux aplomb.

Profils Évolution

- Aluminium
- Longueur 6 m
- Capot laquable tous RAL

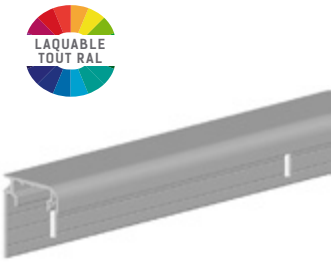

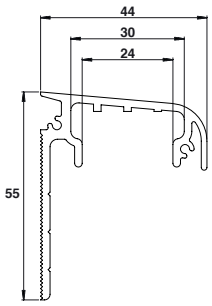

Profil de guidage Évolution barre de 6 ML aluminium

Code		
C21047P	BRUT	1
C21047BL	9016	1
C21047BL2	9010	1

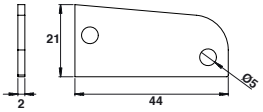

Paire de caches finition Évolution aluminium

Code		
C21045	BRUT	1
C21045BL	9016	1
C21045BL2	9010	1

Livrés par paire. Visserie fournie.

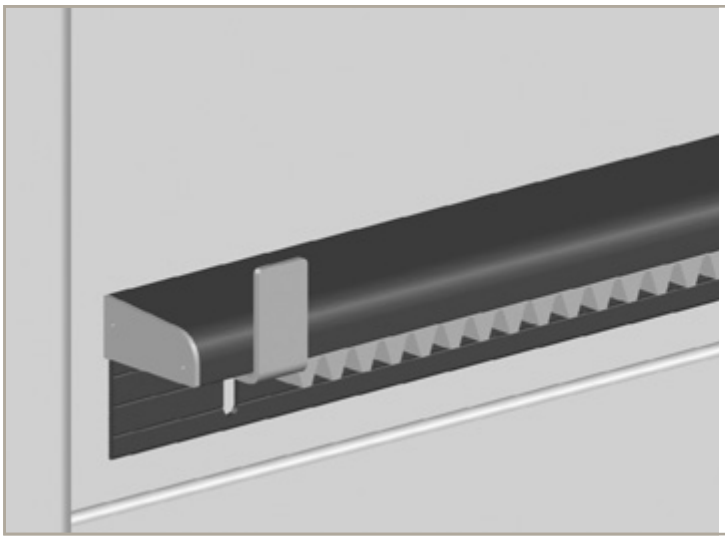

PROFIL EVOLUTION 2 EN 1 :

- Monobloc, le profil intègre également un capot.

Fonction crémaillère intégrée

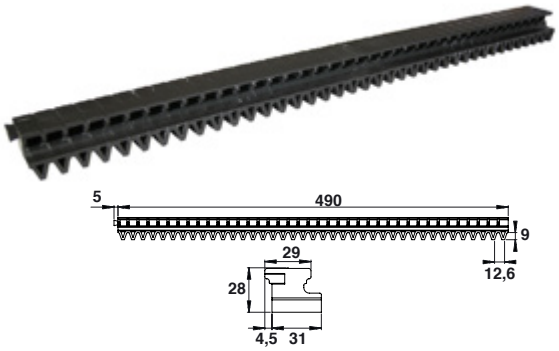

Crémaillère à intégrer L500 composite

1

Code		
C21046		1

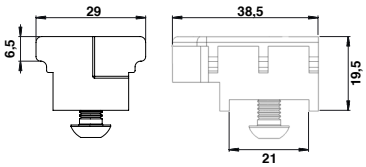

Paire de butées fixes zamak

Code		
C21044	BRUT	1

Livrées par paire, les butées se positionnent à chaque extrémité et elles se logent dans la crémaillère pour l'immobiliser. Ces butées permettent également de fixer les équerres de fin de course.

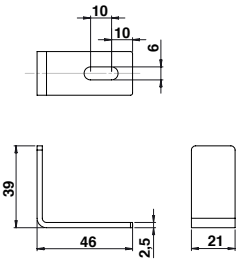

Equerre inox H40 pour moteur électromécanique

Code		
C17301	BRUT	1

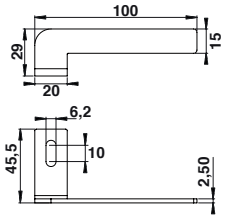

Equerre acier zinguée pour moteur inductif

Code		
C17300D	BRUT	1
C17300G	BRUT	1

Les équerres de fin de course se fixent sur les butées zamak . A choisir selon le moteur utilisé.

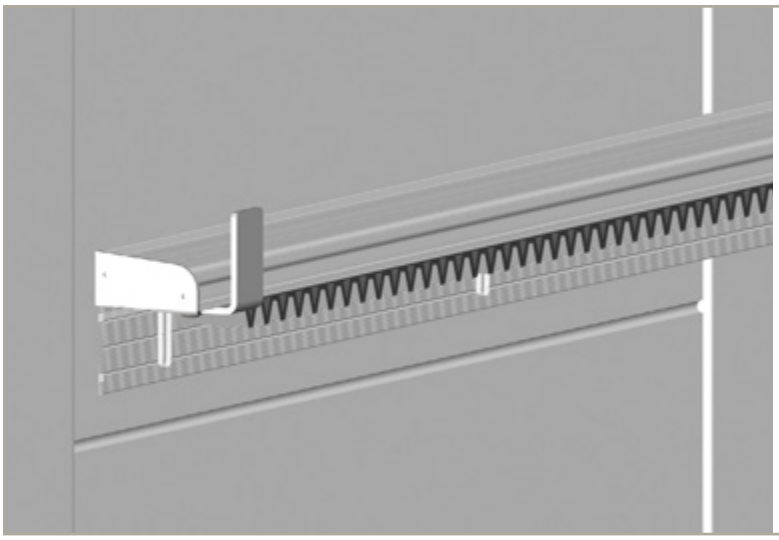

1 **CRÉMAILLÈRE À INTÉGRER COMPOSITE L500 MM**

Compatible avec les profils Évolution et Prestige.
Les sections de crémaillères s'assemblent en queue d'aronde et se glissent dans le profil pour une finition soignée.

Galets sur chape compacte

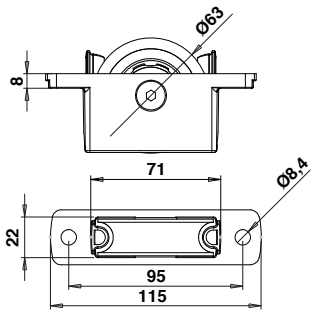

Chape compacte sur galet U Ø63 acier zingué pour rail Ø16

Code		KG	
C20498	BRUT	200	1
C20498NO	9005	200	1
C20498BL	9016	200	1
C20498BL2	9010	200	1

Fixation facilitée par le design de la chape qui assure le guidage et le maintien en position du galet lors de la pose.

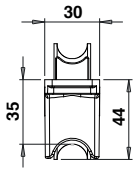

Chape compacte sur galet U Ø63 inox pour rail Ø16

Code		KG	
C20497	BRUT	150	1
C20497NO	9005	150	1
C20497BL	9016	150	1
C20497BL2	9010	150	1

Fixation facilitée par le design de la chape qui assure le guidage et le maintien en position du galet lors de la pose.

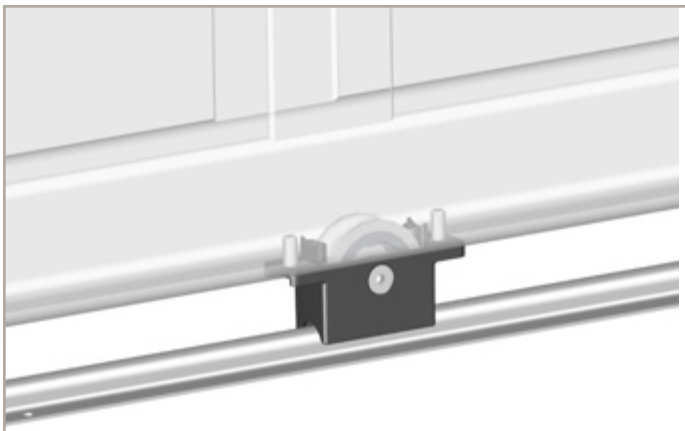

CHAPE APPLIQUE SUR GALET Ø63

La chape antipincement épouse la forme du rail et repousse les obstacles pour plus de sécurité.

Galets sur chape multifonction zamak

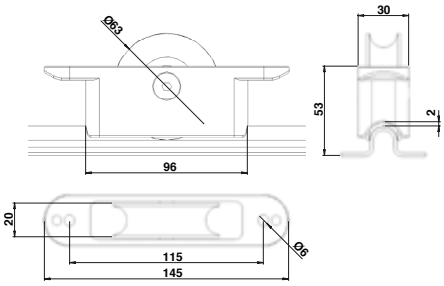

Chape semi-encastrée sur galet U Ø63 inox pour rail Ø16

Code		KG	
C20297	BRUT	245	1
C20297NO	9005	245	1
C20297BL	9016	245	1
C20297BL2	9010	245	1

Chape semi-encastrée sur galet U Ø63 acier zingué pour rail Ø16

Code		KG	
C20298	BRUT	245	1
C20298NO	9005	245	1
C20298BL	9016	245	1

Chape semi-encastrée sur galet V Ø63 inox pour rail Ø16

Code		KG	
C20299	BRUT	245	1
C20299BL	9016	245	1

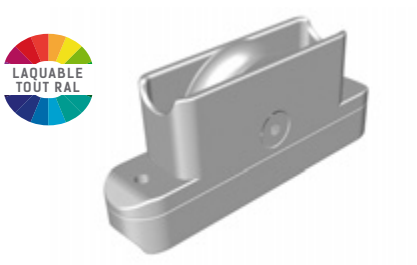

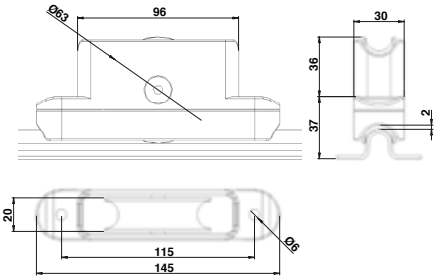

Chape encastrée sur galet U Ø63 inox pour rail Ø16

Code		KG	
C20197	BRUT	245	1
C20197NO	9005	245	1
C20197BL	9016	245	1

Chape encastrée sur galet U Ø63 acier zingué pour rail Ø16

Code		KG	
C20198	BRUT	220	1
C20198NO	9005	220	1
C20198BL	9016	220	1

Chape encastrée sur galet V Ø63 inox pour rail Ø16

Code		KG	
C20199	BRUT	245	1
C20199BL	9016	245	1

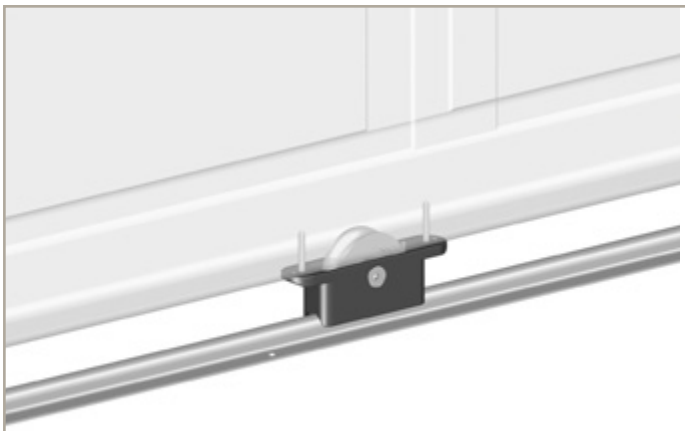

CHAPE SEMI-ENCASTRÉE SUR GALET Ø63

La chape antipincement épouse la forme du rail et repousse les obstacles pour plus de sécurité.

Galets sur chape multifonction zamak

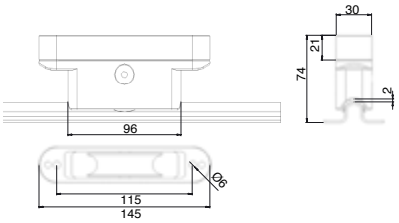

Chape applique sur galet U Ø63 inox pour rail Ø16

Code		KG	
C21200	BRUT	245	1
C21200NO	9005	245	1
C21200BL	9016	245	1

Chape applique sur galet U Ø63 acier zingué pour rail Ø16

Code		KG	
C21250	BRUT	245	1
C21250NO	9005	245	1
C21250BL	9016	245	1

Chape applique sur galet V Ø63 inox pour rail Ø16

Code		KG	
C21300	BRUT	245	1
C21300BL	9016	245	1

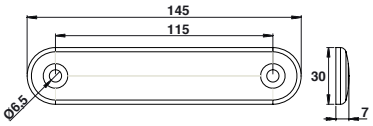

Kit fixation chape applique

Code		Pour tube de	
C21201	BRUT	40	1
C21201NO	9005	40	1
C21201BL	9016	40	1
C21202	BRUT	50	1
C21202NO	9005	50	1
C21202BL	9016	50	1

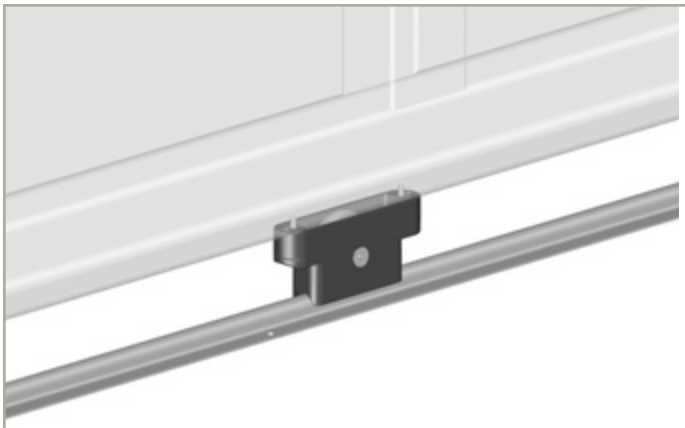

CHAPE APPLIQUE SUR GALET Ø63

La chape antipincement épouse la forme du rail et repousse les obstacles pour plus de sécurité.

Galets sur chape applique

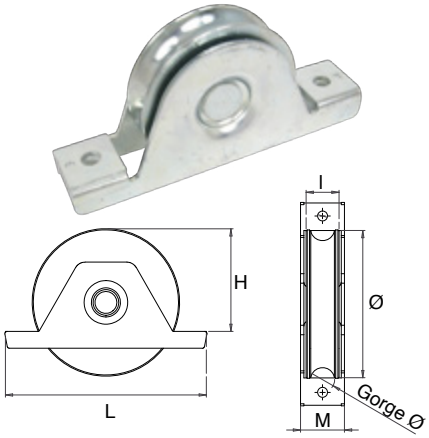

Galet gorge ronde acier
Chape encastrée ZBL - 1 roulement

Code		Ø	l	M	Gorge Ø	KG	H	L	
A18080	BRUT	80	20	32	16	200	50	140	6
A18090	BRUT	90	20	32	16	300	65	140	4
A18100	BRUT	100	20	32	16	300	70	140	6

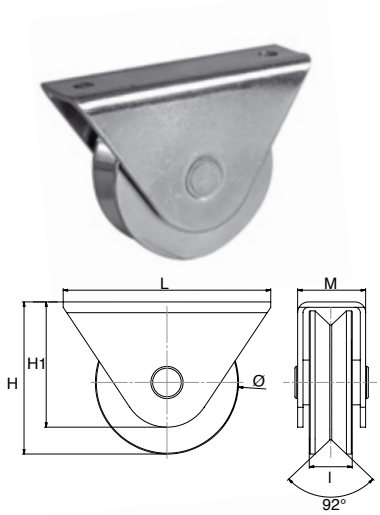

Galet gorge V acier
Chape applique ZBL - 1 roulement

Code		Ø	l	M	KG	H	L	H1	
A21075	BRUT	75	24	36	300	80	140	70	1

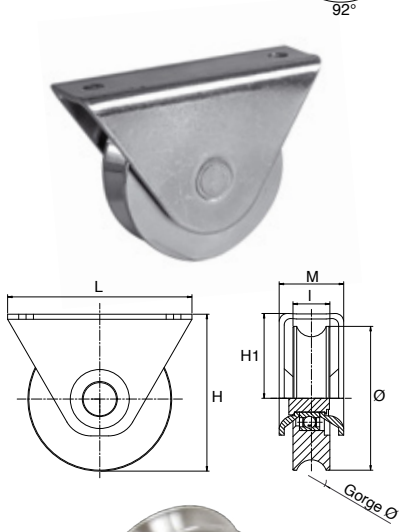

Galet gorge ronde acier
Chape applique ZBL - 1 roulement

Code		Ø	l	M	Gorge Ø	KG	H	L	H1	
A22075	BRUT	75	24	36	16	300	80	140	70	1

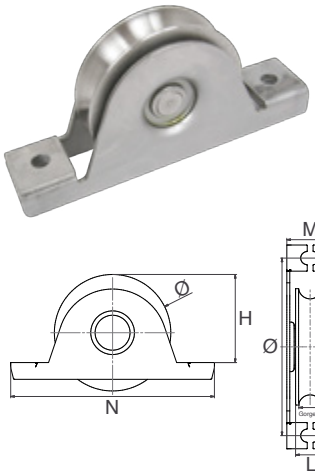

Galet gorge ronde acier
Chape encastrée inox - 1 roulement

Code		Ø	l	M	Gorge Ø	KG	H	L	
A318080	BRUT	80	20	32	16	300	60	140	10

Rails gorge U

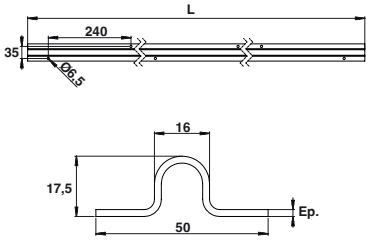

Rail à visser galvanisé – Gorge U Ø16

1

Code		L	Ep.	
C20042L150	BRUT	1500	2	6
C20050	BRUT	3000	2	6
C20042	BRUT	3500	2	6

Pour des longueurs spécifiques, nous consulter.

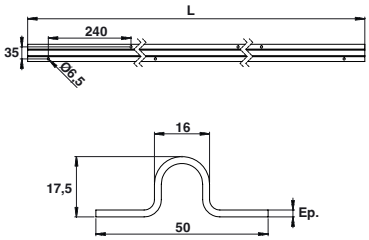

Rail à visser inox – Gorge U Ø16

1

Code		L	Ep.	
C20041L150	BRUT	1500	2	6
C20049	BRUT	3000	2	6
C20041	BRUT	3500	2	6

Pour des longueurs spécifiques, nous consulter.

Rails gorge V

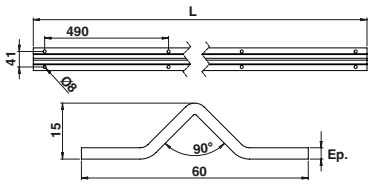

Rail à visser galvanisé – Gorge V

Code		L	Ep.	
C20051	BRUT	3000	2	1

Accessoires de rails

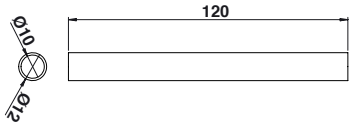

Pièce de jonction acier zingué pour rail gorge ronde

2

Code		
C20052	BRUT	1

Pour des rails à gorge ronde.

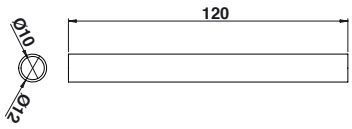

Pièce de jonction inox pour rail gorge ronde

2

Code		
C20052I	BRUT	1

Pour des rails à gorge ronde.

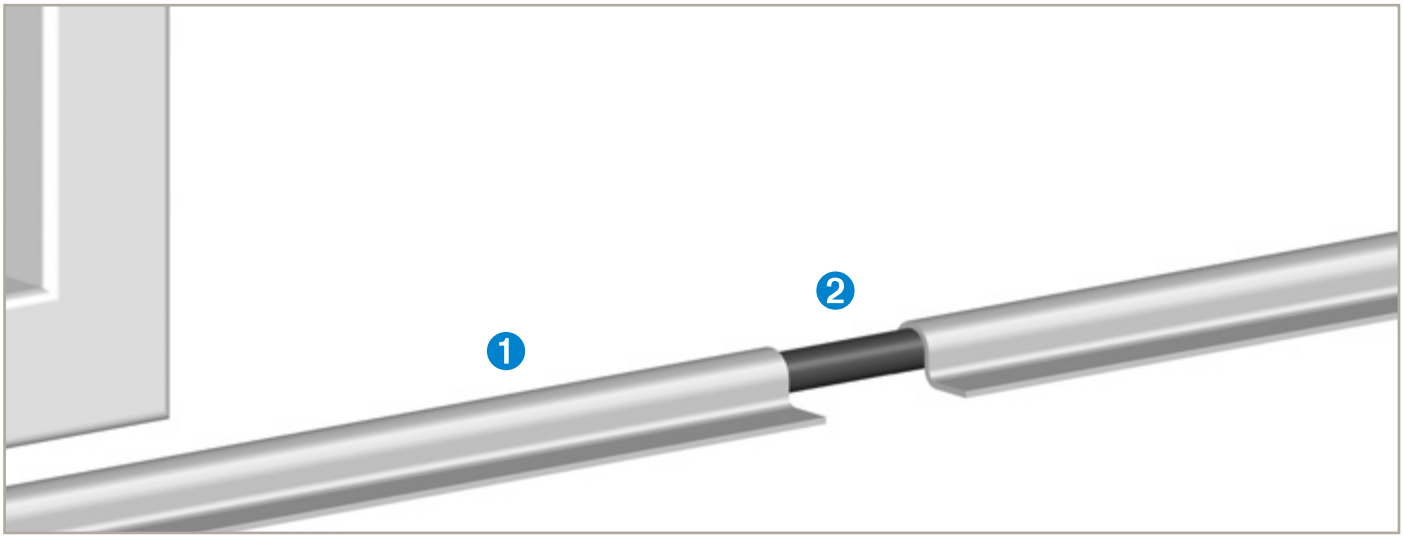

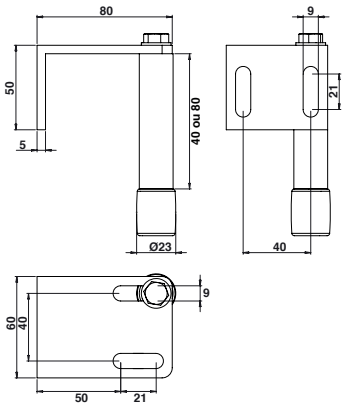

Support simple aluminium avec doigt

Code		
Hauteur doigt 40 mm		
C20016	9005	1
C20012	9016	1
C20010	9010	1
Hauteur doigt 80 mm		
C20026	9005	1
C20022	9016	1
C20020	9010	1

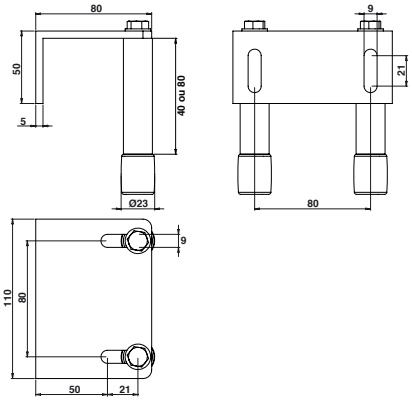

Support double aluminium avec doigts

Code		
Hauteur doigt 40 mm		
C20018	9005	1
C20013	9016	1
C20011	9010	1
Hauteur doigt 80 mm		
C20027	9005	1
C20023	9016	1
C20021	9010	1

❶ ❷

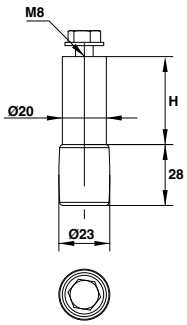

Doigt de guidage aluminium

	Code		H	
❶	C20035	9005	40	1
	C20036	9016	80	1
❷	C20039	9010	140	1

U de guidage

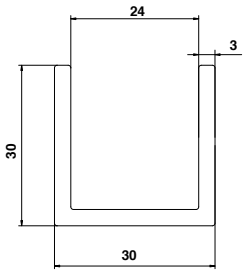

U de guidage aluminium 3,50 ML

Code		L	
C20030NO	9005	3500	21
C20031	9016	3500	21
C20030	9010	3500	21

Supports de guidage inox

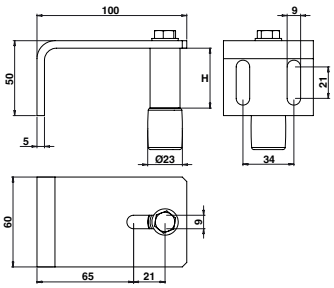

Support simple inox avec guidage

Code		Ep.	H	
C20118	BRUT	5	40	1
C20119	BRUT	5	80	1

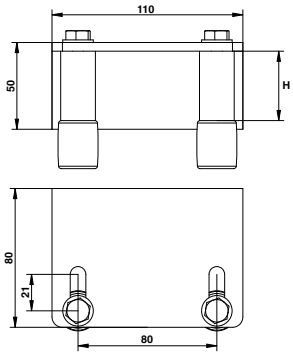

Support double inox avec guidage

Code		Ep.	H	
C20128	BRUT	5	40	1
C20129	BRUT	5	80	1

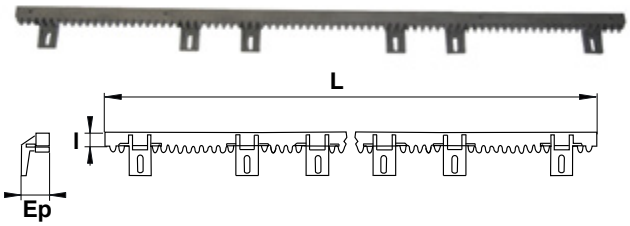

Crémaillère composite

Code		Ep.	L	l	
Module 4, 6 attaches, insert acier 10x10 (Fourni avec visserie)					
A44500		22	1000	28	1

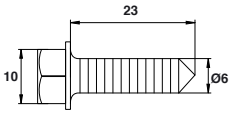

Vis de fixation acier

Code		
A44400	BRUT	60

Galets sur chape simple zamak

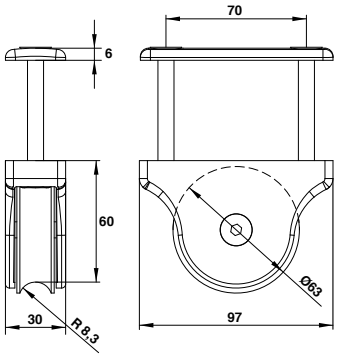

Galet U Ø63 inox

Code		
Pour tube de 40 mm		
C21102	BRUT	1
C21102NO	9005	1
C21102BL	9016	1
C21102BL2	9010	1
Pour tube de 50 mm		
C21101	BRUT	1
C21101NO	9005	1
C21101BL	9016	1

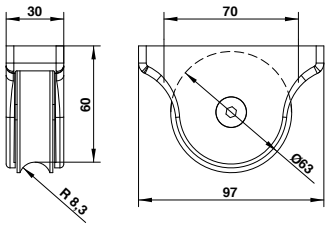

Galet U Ø63 inox sans contre-plaque ni vis

Code		
C21100	BRUT	1
C21100NO	9005	1
C21100BL	9016	1
C21100BL2	9010	1

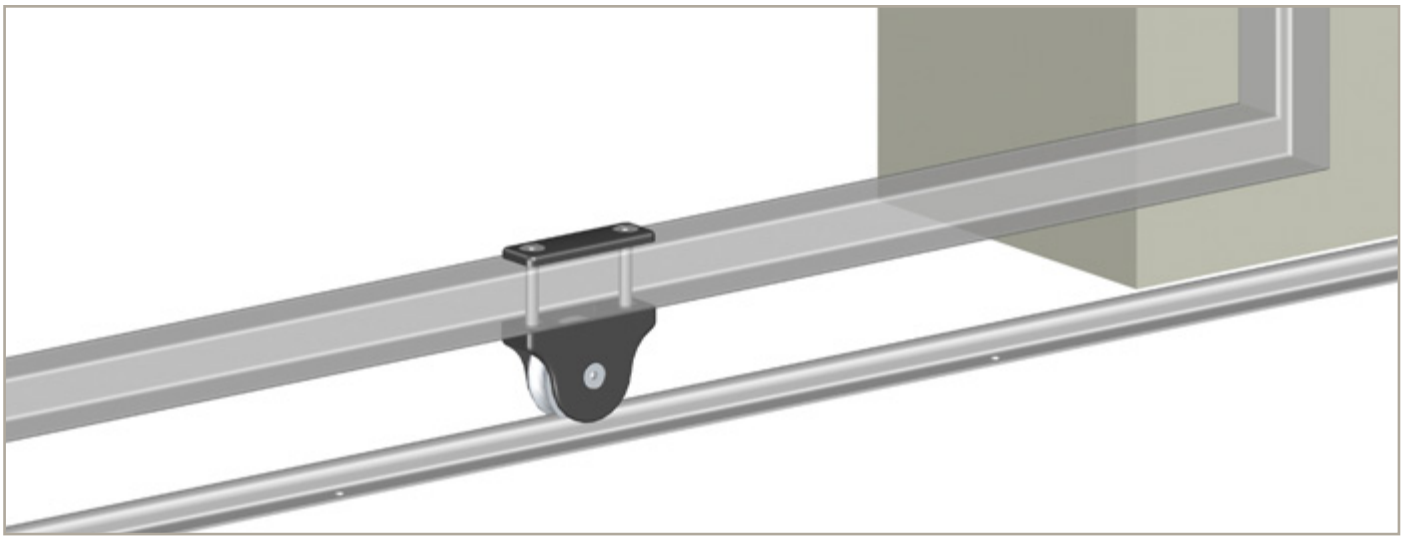

Galets sur chape simple aluminium

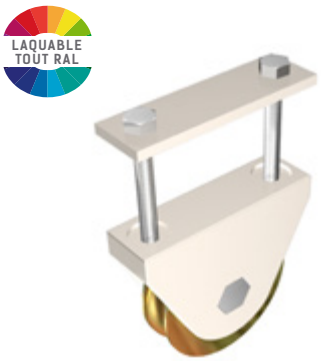

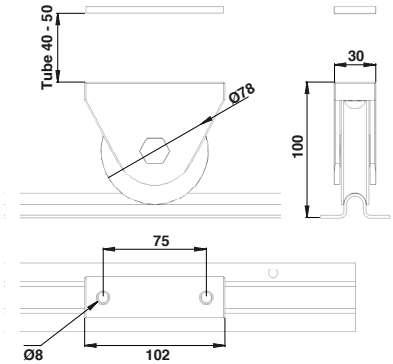

Galet U Ø78 cupro-aluminium

Code		
Avec contre-plaque et vis		
C20090	BRUT	1
C20094	9005	1
C20093	9016	1
C20091	9010	1

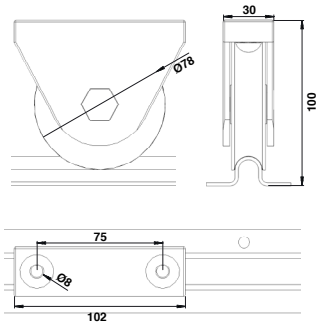

Galet U Ø78 cupro-aluminium

Code		
Sans contre-plaque et vis		
C20079	BRUT	1
C20077	9005	1
C20078	9016	1
C20075	9010	1

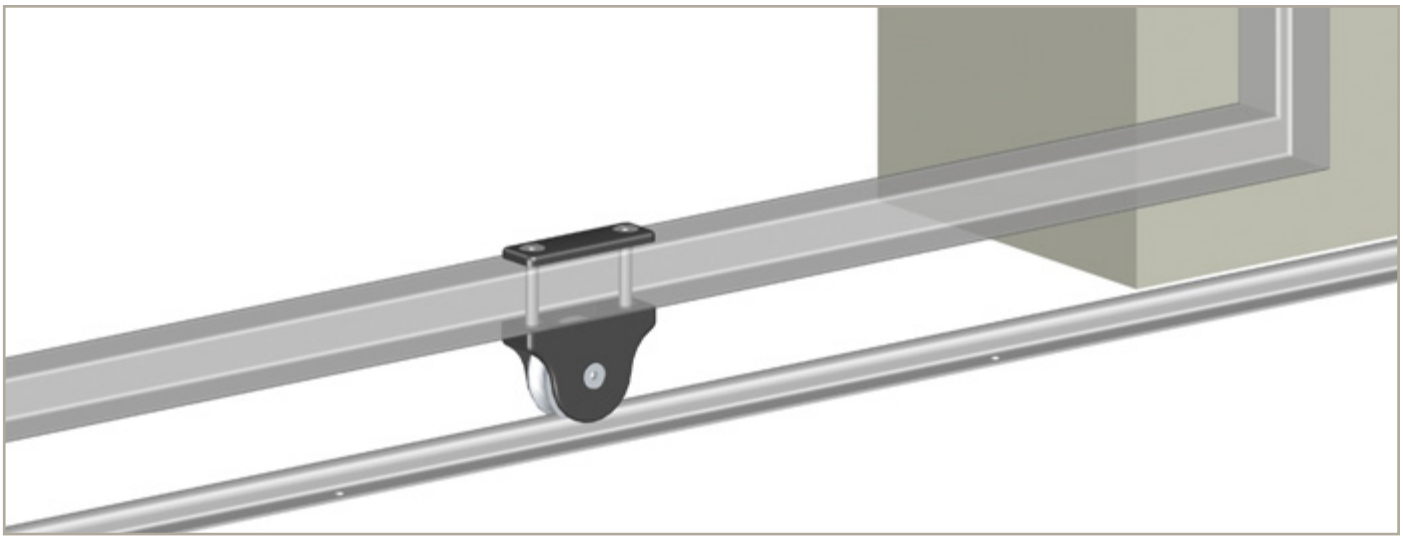

Butées de fin de course

LAQUABLE TOUT RAL

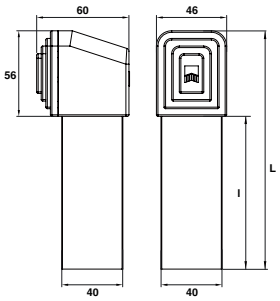

Arrêt de portail motorisé

Code		L	l	
C15223	9005	306	250	1
C15203	9016	306	250	1
C15227	9005	386	330	1
C15207	9016	386	330	1

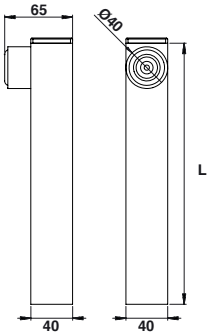

Butée pour portail motorisé

Code		L	
C20058	9005	330	1
C20057	9016	330	1

LAQUABLE TOUT RAL

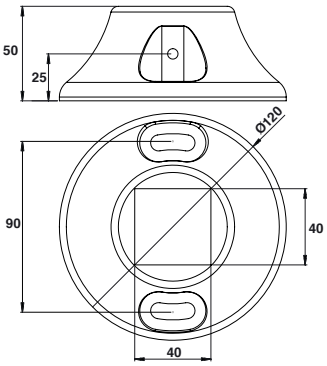

Socle pour arrêt

Code		
C15070		1
C15070RAL	RAL	1

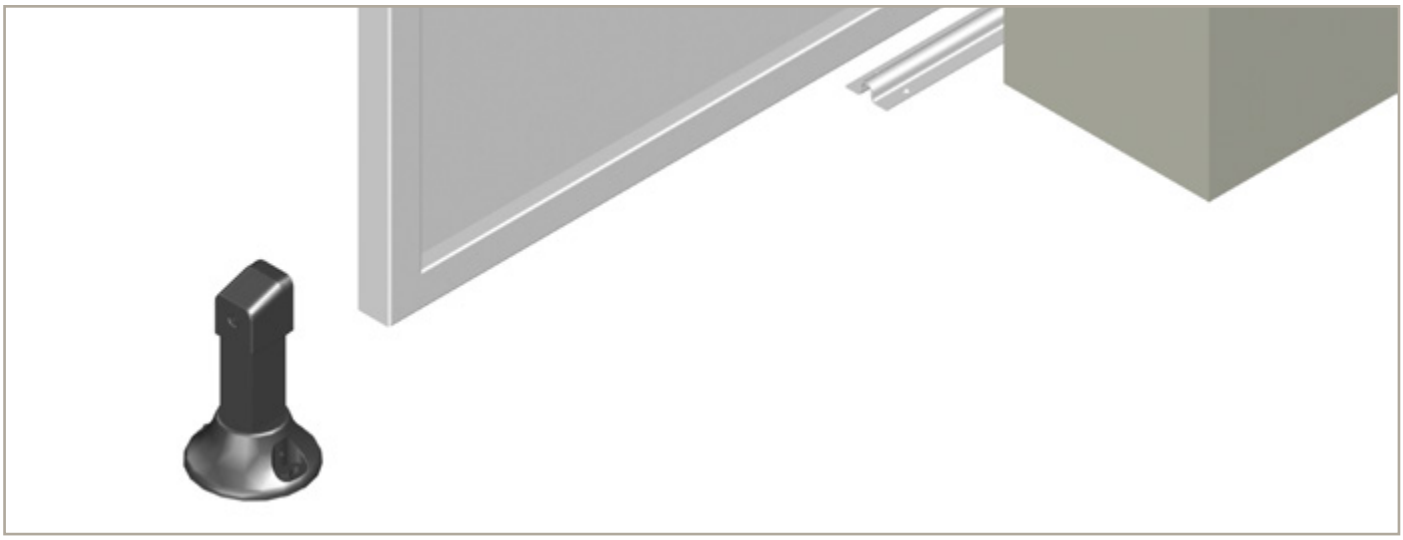

Butées de fin de course

LAQUABLE TOUT RAL

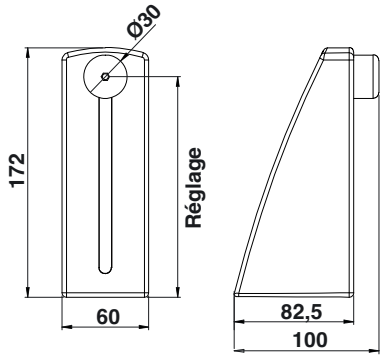

Butée à visser aluminium

Code		Réglage	
Butée caoutchouc blanc			
C22110	BRUT	24 à 154	1
C22110NO	9005	24 à 154	1
C22110BL	9016	24 à 154	1
C22110BL2	9010	24 à 154	1
Butée caoutchouc noir			
C22111	BRUT	24 à 154	1
C22111NO	9005	24 à 154	1
C22111BL	9016	24 à 154	1
C22111BL2	9010	24 à 154	1

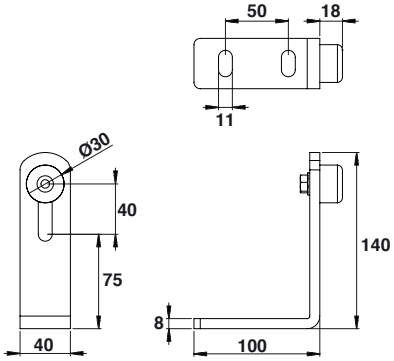

Butée «L»

Code		
Inox		
C20055	BRUT	1
Acier		
I760020140	Z.BLANC	1

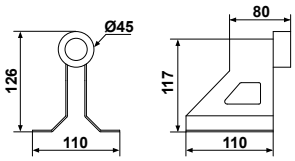

Butée de fin de course à visser acier zingué

Code		
A30111	Z.BLANC	8

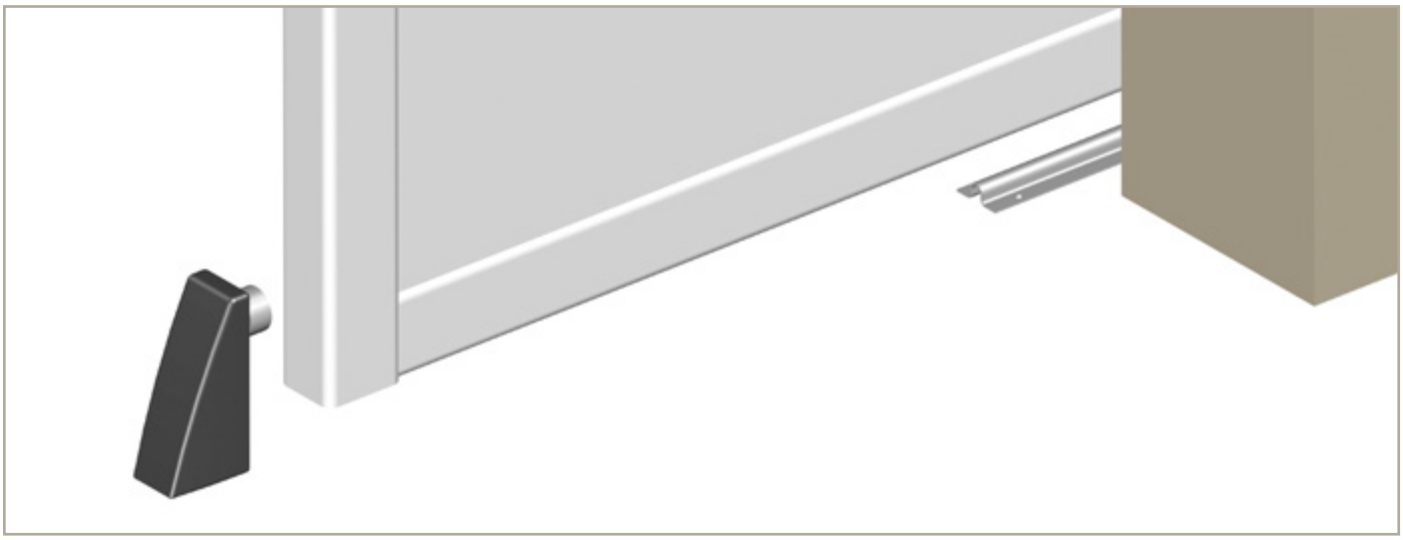

BOÎTE AUX LETTRES DÉCOBOX DECAYEUX LAQUÉE

2023 NOUVEAU

LAQUABLE TOUT RAL

NORMES FRANÇAISES ET EUROPÉENNES

❶ *Pose encastrée*

❷ *Pose en applique*

CARACTÉRISTIQUES

- **Dimensions :** L 282 x H 285 x P 404 mm
- **Modèle double face** (ouverture à l'avant et à l'arrière)
- **Pose à encastrer ❶, en applique ❷ ou sur piquet**
- **Livrée avec :**
  - 2 cylindres compatibles avec la distribution postale + 2 clés
  - 1 porte-nom et son étiquette
  - 2 joints d'étanchéité adhésifs
- **Conforme aux normes NF D 27 405**
  Boîtes aux lettres à ouverture totale recommandées pour toutes habitations et faisant l'objet de l'arrêté du 29 juin 1979 – Installations extérieures
- **Assemblage des charnières, entrée, cylindre, visserie et porte étiquette et laquage tout RAL par PORTAC**
- **Conditionnement en boîte carton**
- **Cadre d'encastrement laqué vendu séparément ❸**

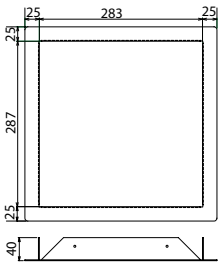

❸

Décobox double face laquée

Code		Dim.	
C90001RAL	RAL	282x285x390	1

Cadre d'encastrement pour Décobox laquée

Code		Dim.	
C90002RAL	RAL	283x287x40	1

** Merci de préciser votre RAL à la suite de la référence.*
Exemple : C900019016.

PRESTATION – LAQUAGE ET CONDITIONNEMENT DE BOÎTE AUX LETTRES

2023 NOUVEAU

NOTRE PRESTATION

- **Livraison des boites aux lettres par le client chez PORTAC**
- **Déconditionnement + Préparation**
  (Boîtes prépeintes et poncées : obligation de réaliser un dégraissage)
- **Laquage tout RAL** (Boîte + 2 portes)
- **Montage des charnières, entrée, cylindre, visserie et porte-étiquette + emballage** (emballage fournisseur)
- **Mise en sachet des joints caoutchouc dans la boîte aux lettres**
  (voir notice dans le sachet).
- **Fermeture à clé d'une porte**
  (L'autre reste ouverte, pour mise en sachet des clés dans la boîte aux lettres)

LAQUABLE TOUT RAL

Laquage boîte aux lettres

Code		
BOITLETTRE	RAL	1

PORTAC®

LES ESSENTIELS

Gonds Equ'inox

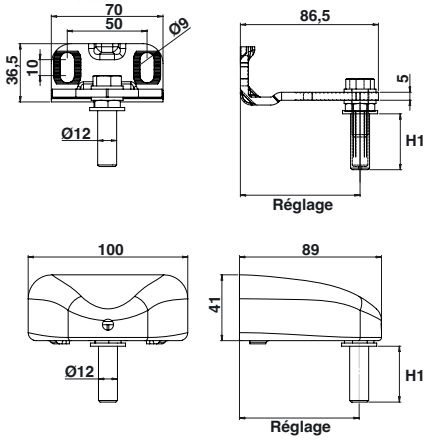

Gond Equ'inox horizontal axe 27 - Ø12 - Cache aluminium

Code		Réglage	H1	KG	
C26000	BRUT	45 à 75	27	70	1
C26000NO	9005	45 à 75	27	70	1
C26000BL	9016	45 à 75	27	70	1
C26000BL2	9010	45 à 75	27	70	1

Livré avec les composants non montés.

Gond Equ'inox horizontal axe 27 - Ø12 - Cache composite

Code		Réglage	H1	KG	
C26101	9005	45 à 75	27	70	1
C26104	9016	45 à 75	27	70	1
C26103	9010	45 à 75	27	70	1

Livré avec les composants non montés.

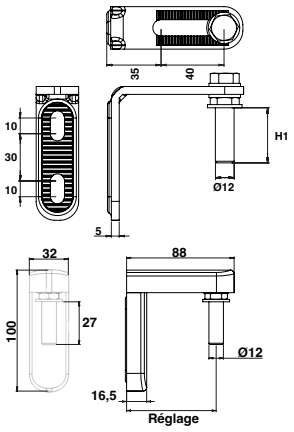

Cache composite

Gond Equ'inox vertical axe 27 - Ø12 - Cache composite

Code		Réglage	H1	KG	
C26201	9005	34 à 74	27	70	1
C26204	9016	34 à 74	27	70	1
C26203	9010	34 à 74	27	70	1

Livré avec les composants non montés.

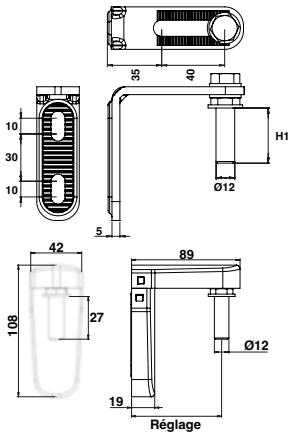

Cache zamak

Gond Equ'inox vertical axe 27 - Ø12 - Cache zamak

Code		Réglage	H1	KG	
C26400	BRUT	34 à 74	27	70	1
C26400NO	9005	34 à 74	27	70	1
C26400BL	9016	34 à 74	27	70	1
C26400BL2	9010	34 à 74	27	70	1

Livré avec les composants non montés.

Gonds Equ'inox

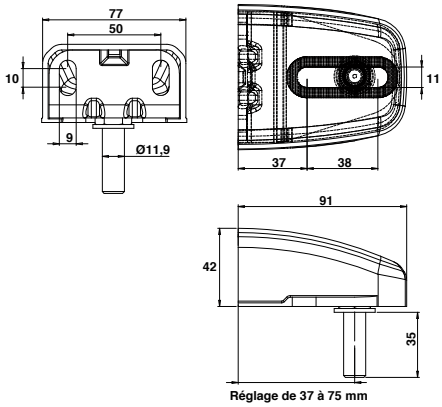

Gond équerre Essentiel horizontal seul composite

Code		
C26700		1

Gond équerre Essentiel horizontal composite avec cache

Code		
C26601		1
C26600RAL	RAL	1

Crapaudines, sabots et butées

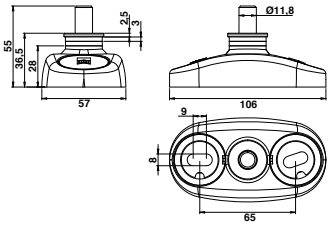

Crapaudine Essentiel composite

Code		KG	
C50200		100	1
C50200RAL	RAL	100	1

Livré avec les composants non montés.

Crapaudine à visser composite noir.
Axe acier zingué blanc.
2 trous de fixation avec rondelles oblongs et bouchons cache-vis.

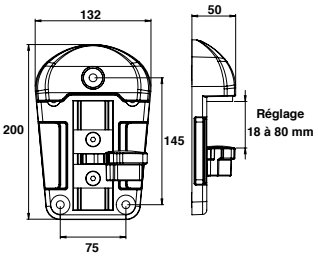

Sabot composite avec basculeur composite

Code		
C16404		1

Sabot composite noir - 3 points de fixation avec bouchon cache-vis en polyamide noir - Basculeur composite - Tampons amorisseurs

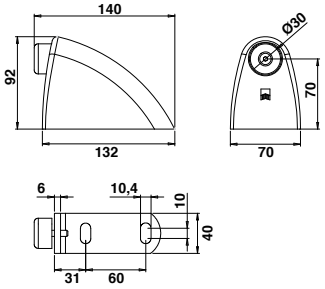

Butée Essentiel

Code		
C50100		1
C50100RAL	RAL	1

Butée à visser acier zingué blanc avec 2 trous de fixation oblongs.
Capot composite et butée TPE noir.

PORTAC®

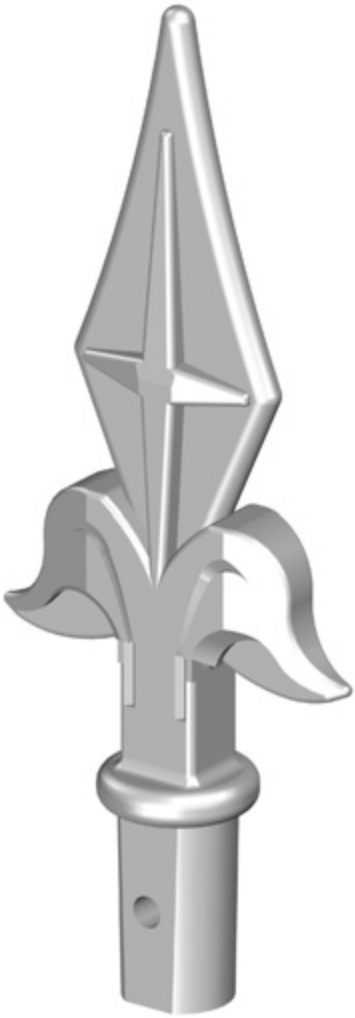

Accessoires de décoration

Accessoires de décoration aluminium

LAQUABLE TOUT RAL

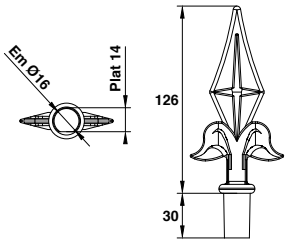

Fer de lance emmanchement Ø16

Code		
C18261	BRUT	1

LAQUABLE TOUT RAL

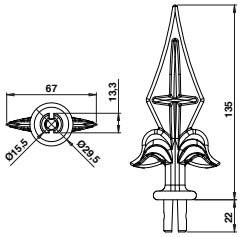

Fer de lance emmanchement Ø16 – Embase ouverte

Code		
C18260	BRUT	1

LAQUABLE TOUT RAL

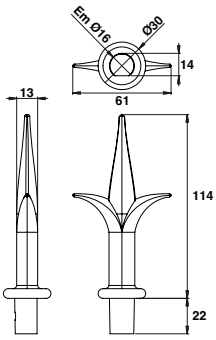

Fleur de lys emmanchement Ø16

Code		
C18251	BRUT	1

LAQUABLE TOUT RAL

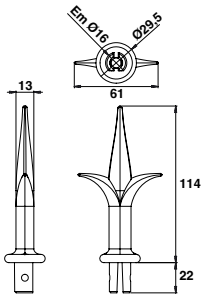

Fleur de lys emmanchement Ø16 – Embase ouverte

Code		
C18250P	BRUT	1

LAQUABLE TOUT RAL

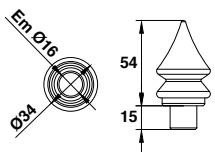

Flamme Ø34 emmanchement Ø16

Code		
C18235P	BRUT	1
C18235BL	9016	1
C18235BL2	9010	1

LAQUABLE TOUT RAL

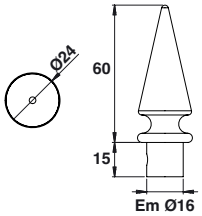

Pointe avec embase emmanchement Ø16

Code		
C18203P	BRUT	1
C18203NO	9005	1
C18203BL	9016	1

LAQUABLE TOUT RAL

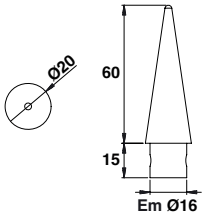

Pointe simple emmanchement Ø16

Code		
C18204P	BRUT	1
C18204BL	9016	1

LAQUABLE TOUT RAL

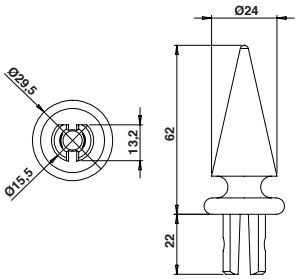

Pointe percée avec embase emmanchement Ø16

Code		
C18210P	BRUT	1

LAQUABLE TOUT RAL

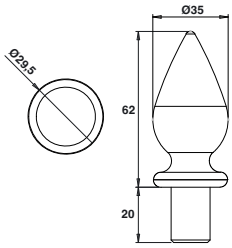

Goutte d'eau emmanchement Ø16

Code		
C18236	BRUT	1
C18236BL	9016	1

LAQUABLE TOUT RAL

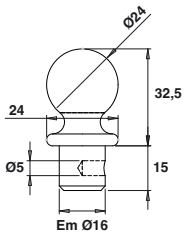

Boule emmanchement Ø16

Code		
C18232P	BRUT	1

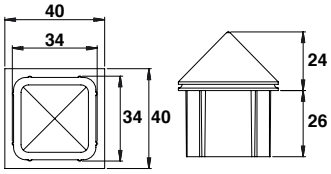

Chapeau pyramidal 40x40

Code		
C18234	BRUT	1
C18234BL2	9010	1

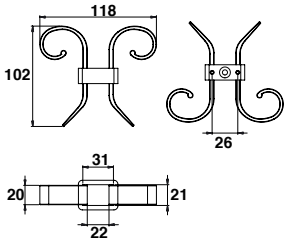

Volute emmanchement Ø16

Code		
C18271	BRUT	1

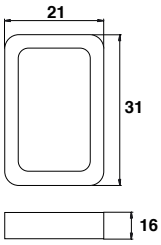

Attache volute

Code		
C709200	BRUT	1

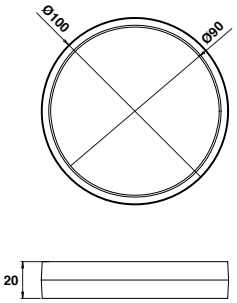

Anneau fermé

Code		
C18213	BRUT	1

LAQUABLE TOUT RAL

Rosace

Code		
C18282	BRUT	1

LAQUABLE TOUT RAL

Marguerite

Code		
C18283	BRUT	1

Accessoires de décoration zamak

LAQUABLE TOUT RAL

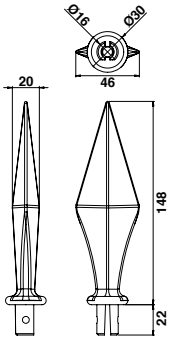

Fer de lance percé F01 emmanchement Ø16

Code		
C18262PZ	BRUT	1

LAQUABLE TOUT RAL

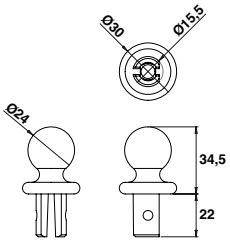

Boule percée emmanchement Ø16

Code		
C18232PZ	BRUT	1

LAQUABLE TOUT RAL

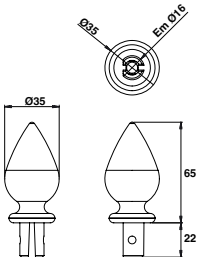

Goutte d'eau percée emmanchement Ø16 Embase ouverte

Code		
C18236PZ	BRUT	1

PORTAC®

PROFILS

POTEAU MULTIFONCTION

Multifonction, ce poteau peut être un poteau de guidage pour portail coulissant ou un poteau de fixation pour portail battant. Sa conception permet un montage facile et rapide des accessoires PORTAC®.

Caractéristiques

Profil aluminium à sceller
Longueur : 3800 mm
Largeur : 120x120
Epaisseur : 3 mm

Rainures fonctionnelles
Trois rainures principales facilitant la fixation et l'ajustement des accessoires PORTAC®.

Pour le coulissant :
Fixation des supports guidage, olives, V de réception.

Pour le battant :
Gond 2 pts, gond 3 pts, gâche.

Pour le battant :
Fixation des gonds à visser, des gâches...

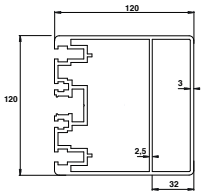

Profil poteau multifonction aluminium

Code		L	e	
C21053NO	9005	3800	3	1
C21053BL	9016	3800	3	1

Cache rainuré à clips composite

Code		L	
C21054BL	9016	3800	1

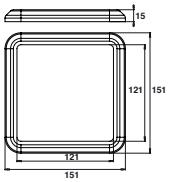

Enjoliveur embase

Code		
C21056NO	9005	1
C21056BL	9016	1

Chapeau de poteau 120x120 inox

Code		
C18237	BRUT	1
C18237NO	9005	1
C18237BL	9016	1

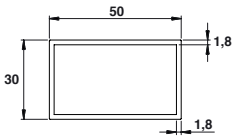

Profil aluminium barre de 6ML

Code		L	
Pour cadre 50x30			
C19002	9016	6000	9

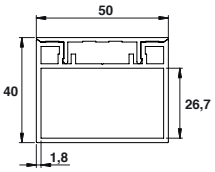

Profil aluminium + capot barre de 6ML

Code		L	
Pour cadre 50x40			
C19050	BRUT	6000	7
C19052	9016	6000	7

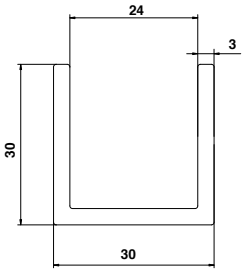

U de guidage aluminium 3,50ML

Code		L	
C20030NO	9005	3500	21
C20031	9016	3500	21

PORTAC®

PIÈCES D'ASSEMBLAGE ET ACCESSOIRES

Equerres d'assemblage coupe 45°

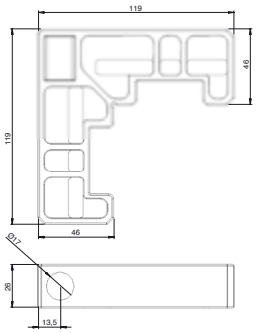

Equerre simple aluminium L440 mm

Code		
C17111	BRUT	1

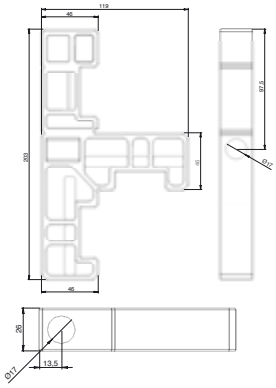

Equerre double aluminium coupe 45° L448 mm

Code		
C17113	BRUT	1

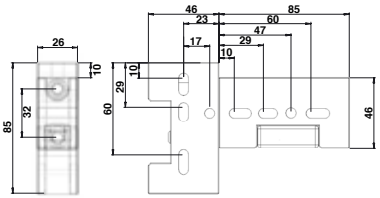

Equerre complète aluminium pour tube 50x30

Code		
C17134	BRUT	1

Avec usinage pour paumelle zamak.

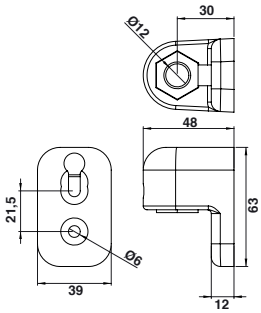

Paumelle aluminium avec bague Ø12 polyamide

Code		
C14420	BRUT	1
C14420NO	9005	1
C14420BL	9016	1
C14420BL2	9010	1

Bague polyamide Ø12 mm - H 22 mm.

Pièce de blocage aluminium avec vis et écrou M10

Code		
C17010	BRUT	1

Equerres d'assemblage coupe droite

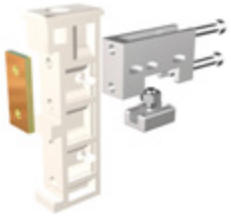

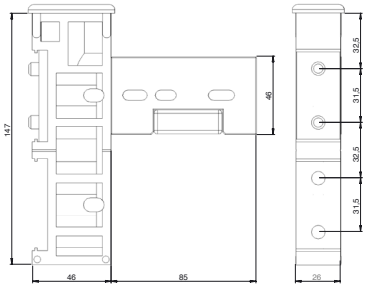

Equerre complète aluminium coupe droite

Code		
C17123		1
C17121		1

Pièces d'assemblage pour cadre intégré

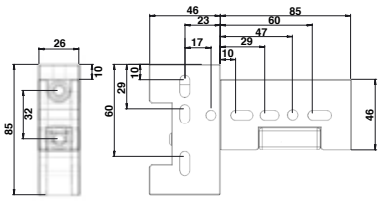

Equerre complète aluminium pour cadre intégré coupe droite

Code		
C17134E	BRUT	1

Taraudée.

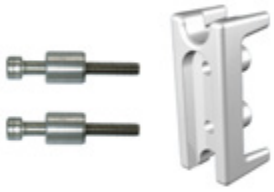

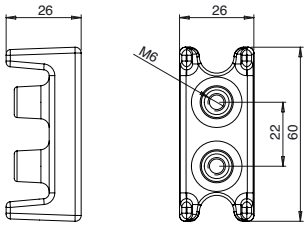

Insert 30x30 aluminium

Code		
C17138E	BRUT	1

Kit fixation pour paumelle sur insert

Code		
C14418	BRUT	1

Accessoires

Bouchon Ø7 composite

Code		
C17021		100
C17051		100

Compatible avec la pièce de blocage C17010 ***P.119****.*

Bague Ø12 H13 mm laiton

Code		
C17011	LAITON	1

Bague Ø12 H13 mm composite

Code		
C17017		1

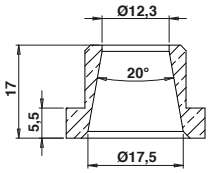

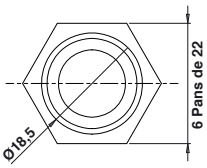

Bague laiton conique

Code		
C250400	LAITON	1

Rondelle isolante composite

Code		
C214110		50

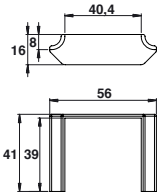

Pièce de raccordement pour 40x40 mm sur tube 30x30 mm

Code		
C18103	9016	1
C18109	9010	1

Accessoires

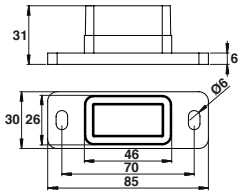

Manchon 50x30 aluminium

Code		
C18152	9016	1
C18151	9010	1

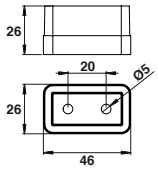

Manchon invisible aluminium

Code		
C18153	BRUT	1

Embouts

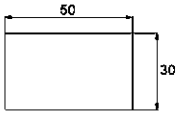

Embout simple composite

Code		
I130 54 5015	9016	10

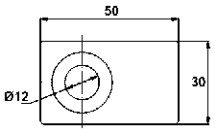

Embout percé Ø12 composite

Code		
I131 54 5015	9016	10

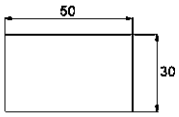

Embout simple kit aluminium

Code		
I130 54 5019	9016	10

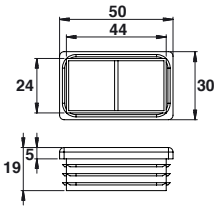

Embout 50x30 composite

Code		
C18104		20

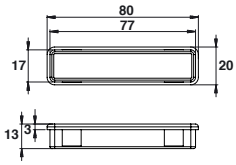

Embout 80x20 composite

Code		
C18101		1
C18108	9010	1

Vis forales

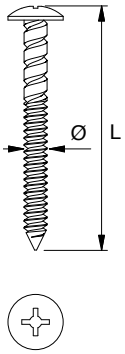

Vis forale aluminium

Code		L	Ø	
C18004	9010	40	5	500
C18024	9016	60	6	500
C18023	9010	60	6	500

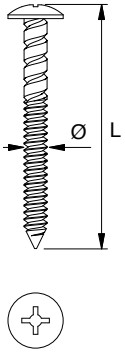

Vis forale inox

Code		L	Ø	
C18037	9016	50	5	500
C18031	9010	50	5	500
C18035	9016	50	6	500
C18030	9016	60	6	500
C18038	9010	60	6	500

Accessoires barre de contreventement	65
Anneau articulé et béquille rustique C7 aluminium	27, 84
Anneau fermé	117
Arrêt de portail motorisé	63, 104
Arrêt de portail motorisé sans tube	63
Arrêt poussoir design	62
Arrêt poussoir design sans tube	62
Arrêt universel 360°	61
Arrêt universel 360° sans tube	61
Articulation seule cupro-aluminium	42
Attache volute	116
Bague conique laiton	126
Bague Ø12 H13 mm composite	126
Bague Ø12 H13 mm laiton	126
Bague polyamide pour entrée translucide	28, 85
Barre de contreventement inox	65
Béquille C7 composite	26, 83
Béquille contemporaine C7 aluminium	25, 82
Béquille double axial C7 inox & composite	24, 81
Béquille double courbe C7 inox	24, 81
Béquille Prestige C7 aluminium	25, 82
Béquille rustique C7 aluminium	26, 83
Boite aux lettres DECOBOX - DECAYEUX	106
Boîtier aluminium	19
Boîtier aluminium avec gâche inox	19
Boîtier aluminium avec U inox	80
Boîtier composite	19
Boîtier V de réception aluminium avec gâche inox pour serrure à encastrer	77
Boîtier V de réception aluminium avec gâche inox pour serrure en applique	77
Boîtier V de réception aluminium pour portail motorisé	77
Bouchon Ø7 composite	126
Boule emmanchement Ø16	115
Boule percée avec emmanchement Ø16	118
Butée	64
Butée "L"	105
Butée à aimant composite	64
Butée à visser aluminium	105
Butée de fin de course à visser acier zingué	105
Butée Essentiel	111
Butée inox avec amortisseur mousse	15

Index alphabétique

Butée pour cadre inox 30x30	64
Butée pour portail motorisé	104
Butoir composite	60
Cache aluminium à clipser pour gond inox 2+1 points	35
Cache aluminium pour gond multiréglage 2+1 points	34
Cache composite à clipser pour gond inox 2+1 points	35
Cache de finition aluminium	80
Cache de finition aluminium	90
Cache profil poteau de guidage aluminium	89
Cache rainuré à clips composite	120
Cache-gond aluminium	38
Cache-gond zamak	36
Cache-platine composite	33
Cadre d'encastrement DECOBOX - DECAYEUX	106
Cale de sabot rectangulaire composite	58
Cale sabot H50 mm composite	56
Cale sabot H50 mm composite	57
Cale sabot Prestige aluminium	54, 55
Capot aluminium et équerre de gâche composite	16
Capot et équerre de gâche composite	16
Capot pour profil Prestige barre de 6 ML aluminium	90
Chape applique sur galet U Ø63 acier zingué pour rail Ø16	96
Chape applique sur galet U Ø63 inox pour rail Ø16	96
Chape applique sur galet V Ø63 inox pour rail Ø16	96
Chape compact sur galet U Ø63 acier zingué pour rail Ø16	94
Chape compact sur galet U Ø63 inox pour rail Ø16	94
Chape encastrée sur galet U Ø63 acier zingué pour rail Ø16	95
Chape encastrée sur galet U Ø63 inox pour rail Ø16	95
Chape encastrée sur galet V Ø63 inox pour rail Ø16	95
Chape semi-encastrée sur galet U Ø63 acier zingué pour rail Ø16	95
Chape semi-encastrée sur galet U Ø63 inox pour rail Ø16	95
Chape semi-encastrée sur galet V Ø63 inox pour rail Ø16	95
Chapeau de poteau 120x120 inox	120
Chapeau pyramidal 40x40	116
Crapaudine à sceller aluminium sur axe laiton	53
Crapaudine à sceller inox	53
Crapaudine Essentiel composite	111
Crapaudine inox avec bouchons cache-vis	53
Crapaudine réglable bouchons en cupro-aluminium	53
Crémaillère à intégrer L500 composite	93

Crémaillère composite	101
Cylindre double inox	29, 86
Cylindre double laiton nickelé	30, 87
Doigt de guidage aluminium	99
Embout 50x30 composite	127
Embout 80x20 composite	127
Embout percé à pattes cupro-aluminium	40
Embout percé Ø12 composite	127
Embout percé Ø12 H27 mm cupro-aluminium	40
Embout simple composite	127
Embout simple kit aluminium	127
Enjoliveur composite	18, 75
Enjoliveur embase aluminium	120
Enjoliveur simple aluminium	18, 75
Enjoliveur simple composite	18, 75
Ensemble cache-gond composite	33
Ensemble gâche et butée inox	21
Ensemble ouverture 180° avec équerre de renfort	41
Ensemble ouverture 180° sans équerre de renfort	41
Entrée Prestige aluminium I35 avec bague polyamide	28, 85
Entrée simple aluminium I35 avec bague polyamide	28, 85
Entrée simple I40 composite	28, 85
Equerre acier zingué pour moteur inductif	93
Equerre complète	125
Equerre complète pour cadre intégré coupe droite	125
Equerre complète pour tube 50x30	124
Equerre de jonction aluminium	89
Equerre double coupe 45°	124
Equerre inox H40 mm pour moteur électromécanique	93
Equerre simple L440 mm	124
Equerrre de pilier aluminium	89
Fer de lance emmanchement Ø16	114
Fer de lance emmanchement Ø16 embase ouverte	114
Fer de lance percé F01 emmanchement Ø16	118
Flamme Ø34 emmanchement Ø16	114
Fleur de lys emmanchement Ø16	114
Fleur de lys emmanchement Ø16 embase ouverte	114
Gâche aluminium pour pilier/poteau antisoulèvement	79
Gâche arrondie inox	79
Gâche avec butée L17 composite pour portillon	22

Index alphabétique

Gâche composite seule pour portillon	21
Gâche coudée renforcée inox	79
Gâche cupro-aluminium avec capot composite	17
Gâche de sol	66
Gâche électrique IP65 à encastrer	23
Gâche électrique IP65 en applique	23
Gâche en applique cupro-aluminium	17
Gâche et contre-plaque inox pour serrure avec butée intégrée	22
Gâche inox avec butée composite pour portail	20
Gâche inox avec butée et contre-butée composite	14
Gâche inox pour portail	14
Gâche inox pour portail	20
Gâche inox pour serrure à encastrer axe 29/40	78
Gâche inox pour serrure derrière le cadre	78
Gâche inox rectangle	14
Gâche inox seule pour serrure en applique	78
Gâche réglable 360° inox	14
Galet gorge ronde acier - Chape en applique ZBL - 1 roulement	97
Galet gorge ronde acier - Chape encastrée inox - 1 roulement	97
Galet gorge ronde acier - Chape encastrée ZBL - 1 roulement	97
Galet gorge V acier - Chape en applique ZBL - 1 roulement	97
Galet U Ø63 inox	102
Galet U Ø63 inox sans contre-plaque ni vis	102
Galet U Ø78 cupro-aluminium	103
Gond à œil avec axe Ø12 cupro-aluminium - Réglage latéral	38
Gond à œil simple cupro-aluminium	38
Gond à sceller cupro-aluminium	37
Gond à sceller cupro-aluminium pour cache-gond	37
Gond Equ'inox horizontal axe 27 - Ø12 - Cache aluminium	110
Gond Equ'inox horizontal axe 27 - Ø12 - Cache composite	110
Gond Equ'inox vertical axe 27 - Ø12 - Cache composite	110
Gond Equ'inox vertical axe 27 - Ø12 - Cache zamak	110
Gond équerre Essentiel horizontal avec cache	111
Gond équerre Essentiel horizontal seul	111
Gond fileté M16 Ø12 sur platine cupro-aluminium	39
Gond fileté multiréglage cupro-aluminium	36
Gond inox 2+1 points - Axe 45	35
Gond multiréglage 2+1 points sécurité Ø12 cupro-aluminium	34
Gond multiréglage axe Ø12 cupro-aluminium	31
Gond multiréglage axe Ø12 cupro-aluminium avec bouchons cache-vis	31

Gond universel multiréglage à visser non monté axe Ø12 cupro-aluminium	34
Goutte d'eau emmanchement Ø16	115
Goutte d'eau percée emmanchement Ø16 - Embase ouverte	118
Insert aluminium	52, 125
Kit bouchon cache-vis composite	32
Kit bouchon cache-vis zamak	32
Kit de fixation tirefond pour sabot	59
Kit de pattes à scellement	59
Kit fixation chape applique	96
Kit fixation pour paumelle sur insert	39, 125
Kit fixation pour pièce (A')	52
Kit fixation pour pièce (B') et (C')	52
Kit fixation pour sabot H50 mm	56
Kit ouverture cupro-aluminium	42
Kit vis de fixation pour 1 support olive aluminium	88
Laquage boîte aux lettres	107
Manchon 50x30 aluminium	127
Manchon invisible aluminium	127
Marguerite	117
Paire d'embouts de recentrage composite	91
Paire de butées fixes zamak	93
Paire de caches composite	91
Paire de caches finition Evolution aluminium	92
Patte à scellement avec vis	60, 65
Paumelle aluminium avec bague Ø12 polyamide	39, 124
Pièce de blocage aluminium avec vis et écrou M10	124
Pièce de jonction acier zingué pour rail gorge ronde	98
Pièce de jonction inox pour rail gorge ronde	98
Pièce de raccordement pour 40x40 sur tube 30x30	126
Pièce de réception pour portillon	20
Pointe avec embase emmanchement Ø16	115
Pointe percée avec embase ouverte emmanchement Ø16	115
Pointe simple emmanchement Ø16	115
Profil aluminium + capot barre de 6 ML	121
Profil aluminium barre de 6 ML	121
Profil de guidage Evolution barre de 6 ML aluminium	92
Profil de guidage Prestige barre de 6 ML aluminium	90
Profil poteau de guidage aluminium	89
Profil poteau multifonction aluminium	120
Rail à visser galvanisé - Gorge U Ø16	98

Index alphabétique

Rail à visser galvanisé - Gorge V	98
Rail à visser inox - Gorge U Ø16	98
Régulateur de pente à rotules 2 à 15% cupro-aluminium	46
Régulateur de pente à rotules 2 à 7% cupro-aluminium	46
Régulateur de pente à rotules 7 à 15% cupro-aluminium	46
Régulateur de pente de 0 à 6% - Composé par (c')+(c') cupro-aluminium	49
Régulateur de pente de 0 à 6% - Composé par (c)+(c) cupro-aluminium	48
Régulateur de pente de 12 à 17% - Composé par (a')+(c') cupro-aluminium	49
Régulateur de pente de 12 à 17% - Composé par (a)+(c) cupro-aluminium	48
Régulateur de pente de 9 à 12% - Composé par (a')+(b') cupro-aluminium	49
Régulateur de pente de 9 à 12% - Composé par (a)+(b) cupro-aluminium	48
Régulateur de pente renforcé de 0 à 6% - Composé par (c')+(c') cupro-aluminium	50
Régulateur de pente renforcé de 12 à 17% - Composé par (a')+(c') cupro-aluminium	50
Régulateur de pente renforcé de 9 à 12% - Composé par (a')+(b') cupro-aluminium	50
Rondelle isolante composite	126
Rosace 400x208	117
Sabot acier zingué avec basculeur cupro-aluminium	60
Sabot automatique composite	57
Sabot H50 mm composite	56
Sabot H50 mm composite	56, 111
Sabot H50 mm composite pour portail motorisé	56
Sabot inox avec basculeur cupro-aluminium	59
Sabot pour portail motorisé composite	57
Sabot Prestige aluminium et cale pour portail manuel	54
Sabot Prestige aluminium pour portail manuel	54
Sabot Prestige aluminium pour portail motorisé	55
Sabot Prestige et cale aluminium pour portail motorisé	55
Sabot rectangulaire H40 mm composite	58
Sabot rectangulaire H40 mm composite pour portail motorisé	58
Sabot simple acier zingué	60
Sabot simple inox pour portail motorisé	59
Serrure à crochet - Entraxe 70	72
Serrure à crochet C7 avec galet de recentrage aluminium	74
Serrure à crochet C8 têtière rectangulaire L25 - Entraxe 70	72
Serrure à encastrer avec galet de recentrage	70
Serrure à encastrer sans galet de recentrage	70
Serrure avec butée inox laquée L19	15
Serrure multifonction à encastrer Pêne réglage en façade	12
Serrure multifonction derrière le cadre	19
Serrure seule - Pêne levant réversible	17

Serrure seule - Pêne rentrant réversible	15
Serrure seule C7 pêne levant à crochet avec butée anti-soulèvement axe 60 - Entraxe 70	73
Serrure seule C7 pêne levant sans butée anti-soulèvement	73
Socle pour arrêt	61, 62, 63, 104
Support aluminium avec galet de recentrage	76
Support articulation avec fixation	42
Support bas avec axe antisoulèvement inox	51
Support bas avec axe inox	51
Support de guidage H300 mm complet aluminium	88
Support double aluminium avec doigt	99
Support double inox avec guidage	100
Support olive de guidage aluminium (sans fixation)	88
Support simple aluminium avec doigt	99
Support simple inox avec guidage	100
Système de fixation seul	42
U de guidage aluminium 3,50 ML	100, 121
U de réception inox	80
V de réception aluminium à encastrer avec gâche inox pour serrure à encastrer	76
V de réception aluminium à encastrer avec gâche inox pour serrure en applique	76
V de réception aluminium à encastrer pour portail motorisé	76
Verrou baïonnette course de 35 inox	67
Verrou de portail design aluminium avec cylindre	66
Verrou de sol design aluminium	66
Verrou tige course de 40 inox	67
Vis de fixation	101
Vis forale aluminium	128
Vis forale inox	128
Volute emmanchement Ø16	116

Index numérique

161330	64
161340	64
95PAA49	66
A18080	97
A18090	97
A18100	97
A21075	97
A22075	97
A30111	105
A318080	97
A44400	101
A44500	101
BOITLETTRE	107
C11200	14
C11210	14
C11214	79
C11220	14
C11232	64
C11242	64
C11261	64
C11261BL	64
C11261BL2	64
C11281	79
C11283	79
C11284	79
C11286	79
C11300N	30, 87
C11300NS1	30, 87
C11301N	30, 87
C11301NS1	30, 87
C11302NS1	30, 87
C11303N	30, 87
C11303NS1	30, 87
C11304NS1	30, 87
C11305N	30, 87
C11305NS1	30, 87
C11306N	30, 87
C11306NS1	30, 87
C11307N	30, 87
C11307NS1	30, 87
C11308N	30, 87
C11308NS1	30, 87
C11309NS1	30, 87
C11310N	30, 87
C11310NS1	30, 87
C11320	29, 86
C11320S1	29, 86
C11321	29, 86
C11321S1	29, 86
C11326	29, 86
C11326S1	29, 86
C11327S1	29, 86
C11380	20
C11380BL	20
C11380BL2	20
C11380NO	20
C11380RAL	20
C11419BL2	15
C11419NO	15
C11424BL2	15
C11424NO	15
C11430BL	22
C11430BL2	22
C11430NO	22
C11470	23
C11471	23
C11471BL	23
C11471BL2	23
C11471NO	23
C11541	72
C11542	72
C11543	72
C11549	72
C11551	72
C11552	72
C11553	72
C11558	72
C11561D6	14
C11563	21
C11563BL	21
C11563BL2	21
C11564	21
C11565BL2	14
C11565NO	14
C11566BL	22
C11566BL2	22
C11566NO	22
C11661BL	20
C11661NO	20
C11662BL	20
C11662NO	20
C11663BL	20
C11663NO	20
C11664NO	20
C11665NO	20
C11666NO	20

C11671	19
C11672	19
C11673	19
C11690	19
C11690BL	19
C11690BL2	19
C11690NO	19
C11691BL	19
C11691BL2	19
C11691NO	19
C11701	15
C11711BL	15
C11711BL2	15
C11711NO	15
C11721BL	16
C11721BL2	16
C11721NO	16
C11722BL	16
C11722BL2	16
C11722NO	16
C11731BL	18, 75
C11731BL2	18, 75
C11731NO	18, 75
C11732BL	18, 75
C11732BL2	18, 75
C11732NO	18, 75
C11734BL	18, 75
C11734BL2	18, 75
C11734NO	18, 75
C11741	18, 75
C11741BL2	18, 75
C11741NO	18, 75
C11801	17
C11811BL	17
C11811BL2	17
C11811NO	17
C11813	17
C11813BL	17
C11813BL2	17
C11813NO	17
C11851	73
C11852	73
C11855	74
C11855BL	74
C11855BL2	74
C11855NO	74
C11913	19
C11914	19
C11915	19
C11916	19
C11917	19
C11918	19
C12102A	27, 84
C12105A	27, 84
C12202A	27, 84
C12205A	27, 84
C12211	26, 83
C12212	26, 83
C12215	26, 83
C12302A	27, 84
C12305A	27, 84
C12311	26, 83
C12312	26, 83
C12315	26, 83
C12500	26, 83
C12501	26, 83
C12503	26, 83
C12504	26, 83
C12510	26, 83
C12511	26, 83
C12513	26, 83
C12514	26, 83
C12520	26, 83
C12521	26, 83
C12523	26, 83
C12524	26, 83
C12600	25, 82
C12601	25, 82
C12603	25, 82
C12604	25, 82
C12610	25, 82
C12611	25, 82
C12613	25, 82
C12614	25, 82
C12620	25, 82
C12621	25, 82
C12623	25, 82
C12624	25, 82
C12700	25, 82
C12701	25, 82
C12703	25, 82
C12704	25, 82
C12710	25, 82
C12711	25, 82
C12713	25, 82
C12714	25, 82

Index numérique

C12720	25, 82
C12721	25, 82
C12723	25, 82
C12724	25, 82
C12750	24, 81
C12750RAL	24, 81
C12754	24, 81
C12754RAL	24, 81
C13102	28, 85
C13106	28, 85
C13107	28, 85
C13111	28, 85
C13112	28, 85
C13112BR	28, 85
C13200	28, 85
C13201	28, 85
C13203	28, 85
C13204	28, 85
C13510	38
C13510BL	38
C13510BL2	38
C13510NO	38
C14000	41
C14000BL	41
C14000BL2	41
C14000NO	41
C14001	41
C14001BL	41
C14001BL2	41
C14001NO	41
C14147	53
C14211	40
C14211BL2	40
C14212	40
C14212BL	40
C14212BL2	40
C14212NO	40
C14213	40
C14213BL	40
C14213BL2	40
C14214	40
C14214BL2	40
C14215	40
C14215BL	40
C14215BL2	40
C14218	40
C14240	38
C14241	38
C14241BL	38
C14242	39
C14300D12	53
C14300D14	53
C14300D20	53
C14310	37
C14310BL	37
C14310BL2	37
C14310NO	37
C14313	37
C14315	37
C14315BL	37
C14315BL2	37
C14315CG	37
C14315NO	37
C14316	37
C14317	37
C14319	37
C14340	53
C14340D14	53
C14340INX	53
C14340NO	53
C14401	42
C14403	42
C14411	42
C14412	42
C14413	42
C14418	39, 125
C14420	39, 124
C14420BL	39, 124
C14420BL2	39, 124
C14420NO	39, 124
C14421	42
C14422	42
C14423	42
C14431	42
C14431NO	42
C14432	42
C14433	42
C14441	42
C14443	42
C14451	42
C14501	48
C14501A	49
C14501AR	50
C14502	48
C14502A	49
C14502AR	50

C14503	48
C14503A	49
C14503AR	50
C14504	48
C14504A	49
C14504AR	50
C14511	48
C14511A	49
C14511AR	50
C14512	48
C14512A	49
C14512AR	50
C14513	48
C14513A	49
C14513AR	50
C14514	48
C14514A	49
C14514AR	50
C14531	51
C14532	51
C14533	51
C14534	51
C14540	51
C14541	51
C14542	51
C14544	51
C14561	48
C14561A	49
C14561AR	50
C14562	48
C14562A	49
C14562AR	50
C14563	48
C14563A	49
C14563AR	50
C14564	48
C14564A	49
C14564AR	50
C14570	46
C14570BL	46
C14570BL2	46
C14570NO	46
C14571	46
C14571BL	46
C14571BL2	46
C14571NO	46
C14575	46
C14575BL	46
C14575BL2	46
C14575NO	46
C14576	46
C14576BL	46
C14576BL2	46
C14576NO	46
C14580	46
C14581	46
C15001	61
C15004	61
C15005	61
C15010RAL	61
C15011RAL	61
C15012RAL	61
C15024	61
C15025	61
C15052	62
C15056	62
C15057	62
C15060RAL	62
C15062	62
C15063RAL	62
C15066	62
C15068RAL	62
C15070	61, 62, 63, 104
C15070RAL	61, 62, 63, 104
C15100	65
C15101	65
C15102	65
C15103	65
C15200	63
C15203	63, 104
C15207	63, 104
C152131	28, 85
C15223	63, 104
C15227	63, 104
C16000	59
C16003	56
C16005	60, 65
C16006	59
C16010	59
C16011	59
C16012	59
C16014	59
C16020	60
C16021	60
C16023	60
C16024	60

Index numérique

C16040	59
C16041	60
C16043	60
C16044	59
C16063	67
C16064	67
C16067	66
C16067RAL	66
C16068	66
C16068RAL	66
C16077	66
C16078	66
C16080	59
C16081	59
C16082	59
C16084	59
C16090	60
C16091	60
C16092	60
C16093	60
C16101	58
C16201	58
C16202	58
C16301	58
C16303	57
C16400	56
C16400RAL	56
C16401	57
C16402	57
C16404	56, 111
C16405	56
C16405RAL	56
C16406	56
C16600	54
C16650	54
C16700	55
C16750	55
C16800	54, 55
C17010	124
C17011	126
C17017	126
C17021	126
C17031	64
C17032	64
C17051	126
C17111	124
C17113	124
C17121	125
C17123	125
C17134	124
C17134E	125
C17138E	52, 125
C17140	52
C17141	52
C17300D	93
C17300G	93
C17301	93
C18004	128
C18023	128
C18024	128
C18030	128
C18031	128
C18035	128
C18037	128
C18038	128
C18101	127
C18103	126
C18104	127
C18108	127
C18109	126
C18151	127
C18152	127
C18153	127
C18203BL	115
C18203NO	115
C18203P	115
C18204BL	115
C18204P	115
C18210P	115
C18213	117
C18232P	115
C18232PZ	118
C18234	116
C18234BL2	116
C18235BL	114
C18235BL2	114
C18235P	114
C18236	115
C18236BL	115
C18236PZ	118
C18237	120
C18237BL	120

C18237NO	120
C18250P	114
C18251	114
C18260	114
C18261	114
C18262PZ	118
C18271	116
C18282	117
C18283	117
C19002	121
C19050	121
C19052	121
C20010	99
C20011	99
C20012	99
C20013	99
C20016	99
C20018	99
C20020	99
C20021	99
C20022	99
C20023	99
C20026	99
C20027	99
C20030	100
C20030NO	100, 121
C20031	100, 121
C20035	99
C20036	99
C20039	99
C20041	98
C20041L150	98
C20042	98
C20042L150	98
C20049	98
C20050	98
C20051	98
C20052	98
C20052I	98
C20055	105
C20057	104
C20058	104
C20075	103
C20077	103
C20078	103
C20079	103
C20090	103
C20091	103
C20093	103
C20094	103
C20110	80
C20111	80
C20113	80
C20114	80
C20118	100
C20119	100
C20120	80
C20120SP	80
C20121	80
C20121SP	80
C20123	80
C20123SP	80
C20124	80
C20124SP	80
C20128	100
C20129	100
C20197	95
C20197BL	95
C20197NO	95
C20198	95
C20198BL	95
C20198NO	95
C20199	95
C20199BL	95
C20297	95
C20297BL	95
C20297BL2	95
C20297NO	95
C20298	95
C20298BL	95
C20298NO	95
C20299	95
C20299BL	95
C20497	94
C20497BL	94
C20497BL2	94
C20497NO	94
C20498	94
C20498BL	94
C20498BL2	94
C20498NO	94
C21031	91

Index numérique

C21031RAL	91
C21034	91
C21040	90
C21042	90
C21042BL	90
C21042BL2	90
C21042NO	90
C21043	90
C21043BL	90
C21043BL2	90
C21043NO	90
C21044	93
C21045	92
C21045BL	92
C21045BL2	92
C21046	93
C21047BL	92
C21047BL2	92
C21047P	92
C21050	89
C21050BL	89
C21050BL2	89
C21051	89
C21051BL	89
C21051BL2	89
C21052	89
C21052BL	89
C21052BL2	89
C21052NO	89
C21053BL	120
C21053NO	120
C21054BL	120
C21055BL	91
C21055NO	91
C21055RAL	91
C21056BL	120
C21056NO	120
C21100	102
C21100BL	102
C21100BL2	102
C21100NO	102
C21101	102
C21101BL	102
C21101BL2	102
C21101NO	102
C21102	102
C21102BL	102
C21102BL2	102
C21102NO	102
C21200	96
C21200BL	96
C21200NO	96
C21201	96
C21201BL	96
C21201NO	96
C21202	96
C21202BL	96
C21202NO	96
C21250	96
C21250BL	96
C21250NO	96
C21300	96
C21300BL	96
C214110	126
C22000	88
C22000BL	88
C22000BL2	88
C22000NO	88
C22010	88
C22010BL	88
C22010BL2	88
C22010NO	88
C22011	88
C22020	89
C22020BL	89
C22020BL2	89
C22020NO	89
C22030	89
C22030BL	89
C22030BL2	89
C22030NO	89
C22060	77
C22060BL	77
C22060BL2	77
C22060NO	77
C22061	77
C22061BL	77
C22061BL2	77
C22061NO	77
C22062	77
C22062BL	77
C22062BL2	77
C22062NO	77

C22080	78
C22081	78
C22082	78
C22090	76
C22090BL	76
C22090BL2	76
C22090NO	76
C22100	76
C22100BL	76
C22100BL2	76
C22100NO	76
C22101	76
C22101BL	76
C22101BL2	76
C22101NO	76
C22102	76
C22102BL	76
C22102BL2	76
C22102NO	76
C22110	105
C22110BL	105
C22110BL2	105
C22110NO	105
C22111	105
C22111BL	105
C22111BL2	105
C22111NO	105
C24300	31
C24300BL	31
C24300BL2	31
C24300NO	31
C250400	126
C25100	35
C25200	34
C25200BL	34
C25200BL2	34
C25200NO	34
C25300	34
C25300BL	34
C25300BL2	34
C25300NO	34
C25800	34
C25800BL	34
C25800BL2	34
C25800NO	34
C25900RAL	33
C25901	33
C25903	33
C25904	33
C25920RAL	33
C25921	33
C25923	33
C25924	33
C25951	35
C25953	35
C25954	35
C25960	35
C25961	35
C25963	35
C25964	35
C26000	110
C26000BL	110
C26000BL2	110
C26000NO	110
C26101	110
C26103	110
C26104	110
C26201	110
C26203	110
C26204	110
C26400	110
C26400BL	110
C26400BL2	110
C26400NO	110
C26600RAL	111
C26601	111
C26700	111
C30001	32
C30003	32
C30004	32
C30010	32
C30011	32
C30013	32
C30014	32
C30200	31
C30200BL	31
C30200BL2	31
C30200NO	31
C302400	60
C30300	31
C30300BL	31
C30300BL2	31

Index numérique

C30300NO	31
C30500	31
C30500BL	31
C30500BL2	31
C30500NO	31
C31000	36
C31000BL	36
C31000NO	36
C31100	36
C31100BL	36
C31100NO	36
C31200	36
C31200BL	36
C31200BL2	36
C31300	36
C31300BL	36
C31400	36
C31500	36
C31500BL	36
C31600	36
C31600BL2	36
C31600NO	36
C31700	36
C31700BL2	36
C31800	36
C31800BL	36
C31800BL2	36
C31800NO	36
C32000	34
C32100	34
C32200	34
C32300	34
C50100	111
C50100RAL	111
C50200	111
C50200RAL	111
C640400	80
C640401	80
C640403	80
C640404	80
C70000	12
C70001	12
C70002	12
C70003	12
C70004	12
C70005	12
C709200	116
C71000	70
C71000GBL	70
C71000GBL2	70
C71000GNO	70
C71002	70
C71002GBL	70
C71002GBL2	70
C71002GNO	70
C71006	70
C71006GBL	70
C71006GBL2	70
C71006GNO	70
C80000	12
C80001	12
C80002	12
C80003	12
C80004	12
C80005	12
C806605	14
C81000	70
C81000GBL	70
C81000GBL2	70
C81000GNO	70
C81002	70
C81002GBL	70
C81002GBL2	70
C81002GGR3	70
C81002GNO	70
C81006	70
C81006GBL	70
C81006GBL2	70
C81006GNO	70
C90001RAL	106
C90002RAL	106
I130545015	127
I130545019	127
I131545015	127
I550701200	53
I760020140	105

PORTAC®

PORTAC
504, Avenue du Canton de Levens
06690 TOURRETTE-LEVENS

+33 4 93 91 01 44

info@portac.fr

www.portac.fr

AI70604

3 517651 345666

Tous droits réservés - Visuels non contractuels - 04/23